RASIERER

SHAVER

SWITCH ON®

(D) **Bedienungsanleitung**
(CZ) **Návod k obsluze**
(HR) **Upute za uporabu**
(PL) **Instrukcja obsługi**
(RO) (MD) **Instrucţiuni de folosire**
(SK) **Návod na obsluhu**
(BG) **Инструкция за употреба**

3 JAHRE GARANTIE · ROKY ZÁRUKA · GODINE JAMSTVA · LATA GWARANCJI · ANI GARANȚIE · ГОДИНИ ГАРАНЦИЯ ·

RASIERER | HOLICÍ STROJEK | APARAT ZA BRIJANJE | GOLARKA | APARAT DE RAS ELECTRIC HOLIACI STROJČEK | САМОБРЪСНАЧКА

TÜV SÜD GS geprüfte Sicherheit

gilt für Netzteil / platí pro síťovou část / vrijedi za mrežni adapter / pasuje do zasilacza / se aplică la sursa de alimentare / platí pre sieťovú časť / отнася се за адаптер: SW-050090EUD-KL

D	Klappen Sie vor dem Lesen die Seite mit den Abbildungen aus und machen Sie sich anschließend mit allen Funktionen des Gerätes vertraut.
CZ	Před čtením si otevřete stranu s obrázky a potom se seznamte se všemi funkcemi přístroje.
HR	Prije nego što pročitate tekst, otvorite stranicu sa slikama i upoznajte se na osnovu toga sa svim funkcijama uređaja.
PL	Przed przeczytaniem proszę rozłożyć stronę z ilustracjami, a następnie proszę zapoznać się z wszystkimi funkcjami urządzenia.
RO MD	Înainte de a citi instrucţiunile, priviţi imaginile şi familiarizaţi-vă cu toate funcţiile aparatului.
SK	Pred čítaním si odklopte stranu s obrázkami a potom sa oboznámte so všetkými funkciami prístroja.
BG	Преди да прочетете отворете страницата с фигурите и след това се запознайте с всички функции на уреда.

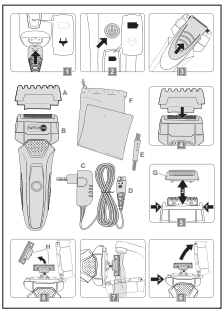

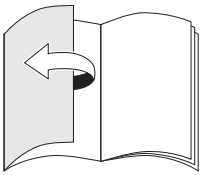

D	Bedienungs- und Sicherheitshinweise	4
CZ	Pokyny pro obsluhu a bezpečnostní pokyny	12
HR	Upute za uporabu i za Vašu sigurnost	20
PL	Wskazówki dotyczące obsługi i bezpieczeństwa	28
RO, MD	Instrucţiuni de utilizare şi de siguranţă	37
SK	Pokyny pre obsluhu a bezpečnostné pokyny	46
BG	Инструкции за употреба и безопасност	54

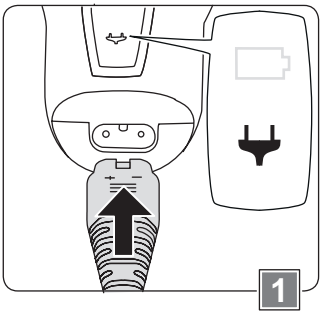
1

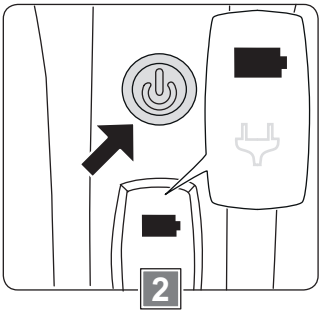
2

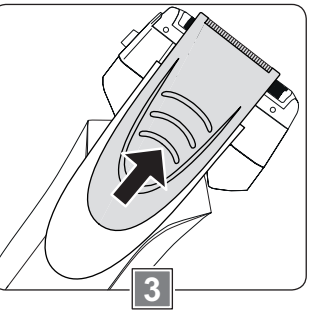
3

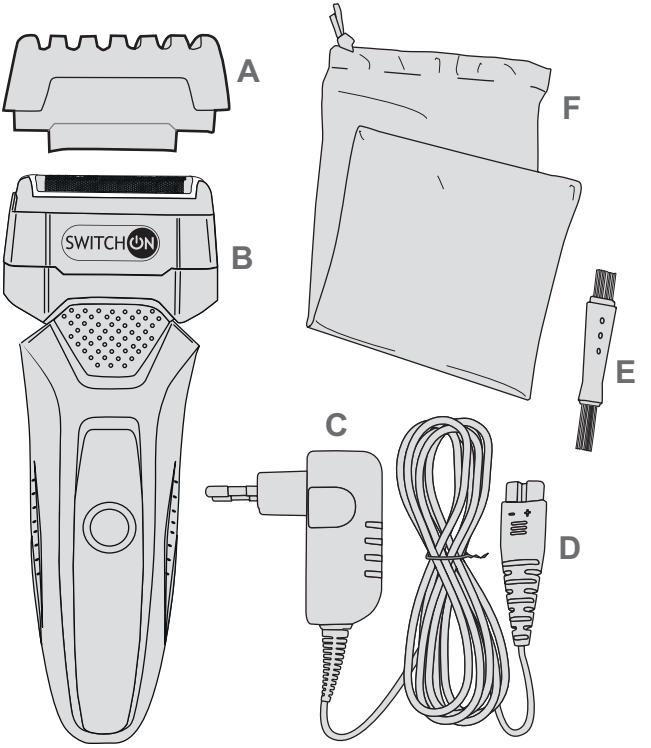
A
SWITCH ON
B
F
E
C
D

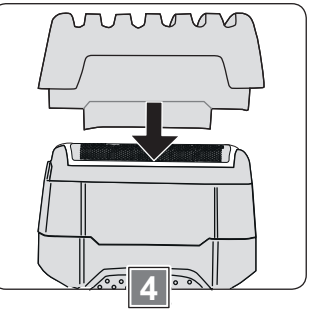
4

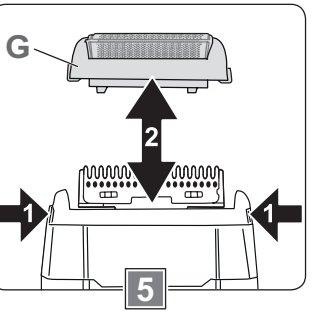
G
2
1
1
5

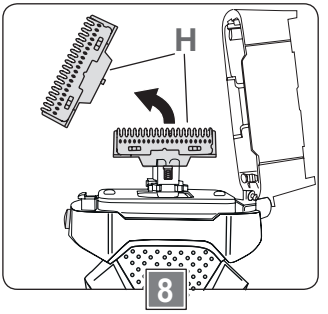
H
8

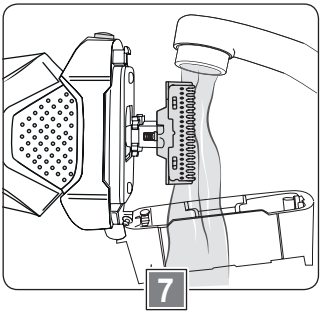
7

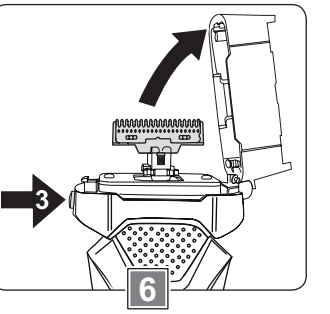
3
6

Sehr geehrte Kundin, sehr geehrter Kunde!

Wir beglückwünschen Sie zum Kauf Ihres neuen Gerätes. Sie haben sich für ein Produkt mit hervorragendem Preis-/Leistungsverhältnis entschieden, das Ihnen viel Freude bereiten wird.
Machen Sie sich vor der Benutzung des Gerätes mit allen Bedienungs- und Sicherheitshinweisen vertraut.
Benutzen Sie das Gerät nur wie beschrieben und für die angegebenen Einsatzbereiche. Händigen Sie alle Unterlagen bei Weitergabe des Gerätes an Dritte mit aus.

Lieferumfang

- Schutzkappe / Dreitagebart-Aufsatz (A)
- Rasierer (B)
- Netzteil (C) mit Anschlusskabel und Gerätestecker (D)
- Reinigungspinsel (E)
- Aufbewahrungsbeutel (F)
- Bedienungsanleitung

Kontrollieren Sie, ob alle Teile vorhanden sind und überprüfen Sie das Gerät auf Transportschäden.
Nehmen Sie ein beschädigtes Gerät nicht in Betrieb!
Im Schadensfall wenden Sie sich bitte an eine Kaufland-Filiale.

Sicherheit

Lesen Sie die folgenden Sicherheitshinweise sorgfältig, bevor Sie das Gerät zum ersten Mal verwenden.
Für einen sicheren Gebrauch, befolgen Sie alle nachfolgenden Sicherheitshinweise.

Bestimmungsgemäße Verwendung

- Der Rasierer ist ausschließlich zur nassen und trockenen Gesichtsrasur sowie zum Trimmen von Bärten bestimmt. Das Gerät darf nicht zum Schneiden oder Rasieren von Kunst- oder Tierhaaren benutzt werden.
- Verwenden Sie das Gerät nicht im Freien.
- Das Gerät ist nur für den Einsatz in privaten Haushalten bestimmt. Es ist nicht für den gewerblichen Gebrauch vorgesehen.
- Benutzen Sie das Gerät nur für den beschriebenen Anwendungsbereich und mit dem originalen Zubehör. Jede andere Verwendung oder Veränderung des Gerätes gilt als nicht bestimmungsgemäß. Für aus bestimmungswidriger Verwendung oder falscher Bedienung entstandene Schäden wird keine Haftung übernommen.

Sicherheit von Kindern und Personen

Warnung!

Erstickungsgefahr für Kinder beim Spielen mit Verpackungsmaterial! Verpackungsmaterial unbedingt von Kindern fernhalten.

- Dieses Gerät kann von Kindern ab 8 Jahren sowie von Personen mit reduzierten physischen, sensorischen oder mentalen Fähigkeiten oder Mangel an Erfahrung und/oder Wissen benutzt werden, wenn sie beaufsichtigt oder bezüglich des sicheren Gebrauchs des Gerätes unterwiesen wurden und die daraus resultierenden Gefahren verstanden haben.
- Kinder dürfen nicht mit dem Gerät spielen.
- Reinigung und Benutzerwartung dürfen nicht von Kindern durchgeführt werden, es sei denn, sie werden beaufsichtigt.
- Kinder jünger als 8 Jahre sind vom Gerät und der Anschlussleitung fernzuhalten.

Allgemeine Sicherheit

Warnung!

Das Gerät nur in Innenräumen verwenden.

- Das Gerät darf nicht aufgeladen oder verwendet werden, wenn Netzteil, Anschlusskabel oder Gerät beschädigt oder defekt sind.
- Das Gerät wird mit Schutzkleinspannung (SELV) betrieben, entsprechend den Angaben auf dem Typenschild des Netzteiles. Das Gerät darf nur mit dem mitgelieferten Netzteil betrieben werden.
- Die Netzanschlussleitung dieses Gerätes kann nicht ersetzt werden. Bei Beschädigung der Leitung ist das Gerät zu verschrotten.
- Schließen Sie das Gerät nur an eine Stromversorgung an, deren Spannung und Frequenz mit den Angaben auf dem Typenschild des Netzteiles übereinstimmen!
- Schließen Sie das Gerät nur an eine unbeschädigte, vorschriftsmäßig installierte Schutzkontaktsteckdose an.
- Legen Sie das Gerät immer auf eine ebene Fläche, so dass es nicht herunter oder in Wasser fallen kann.

- Um Verletzungen zu vermeiden, verwenden Sie das Gerät nicht wenn das Schersystem oder der Präzisionstrimmer beschädigt sind. Verwenden Sie das Gerät nie ohne Schersystem.
- Wenn Sie das Gerät nicht benutzen, reinigen oder aufladen, schalten Sie es aus und ziehen Sie das Netzteil aus der Steckdose.

Warnung!

Dieses Gerät nicht in der Nähe von Badewannen, Duschwannen, Waschbecken oder anderen Behältern verwenden, die Wasser oder andere Flüssigkeiten enthalten.

Das Symbol am Gerät weist darauf hin, dass manche Teile des Gerätes unter fließendem Wasser gereinigt werden können.

- WARNUNG: Das handgehaltene Teil ist von der Anschlussleitung zu trennen, bevor es mit Wasser gereinigt wird.
- Fassen Sie das Netzteil niemals mit nassen Händen an, besonders wenn Sie es in die Steckdose stecken bzw. herausziehen. Es besteht Stromschlaggefahr!
- Ziehen Sie immer das Netzteil aus der Steckdose und entfernen Sie den Gerätestecker, bevor Sie das Schersystem abnehmen.
- Tauchen Sie das Gerät, Netzteil und Anschlusskabel nicht in Wasser oder in andere Flüssigkeiten ein und halten Sie diese Teile nicht unter fließendes Wasser.
- WARNUNG: Das Gerät trocken halten.
- Das Gerät muss vor dem Aufladen trocken sein.
- Beachten Sie den Abschnitt „Reinigen und Pflegen".

Vor der ersten Inbetriebnahme

- Entfernen Sie vor dem ersten Gebrauch alle Verpackungsmaterialien vom Gerät.
- Reinigen Sie das Gerät vor der ersten Benutzung sorgfältig (siehe dazu Abschnitt „Reinigen und Pflegen").

Akku aufladen (Bild 1)

Achtung!

- Setzen Sie das Gerät nicht direkter Sonne oder Hitze aus. Die Umgebungstemperatur soll im Bereich 5 - 35 °C liegen.
- Laden Sie das Gerät ausschließlich mit dem mitgelieferten Netzteil auf.

Das Gerät kann unabhängig von der Akkukapazität jederzeit im Netzbetrieb verwendet werden.

Wenn in der Anzeige das Steckersymbol rot blinkt, muss der Akku geladen werden.

- Stellen Sie sicher, dass das Gerät ausgeschaltet ist, bevor Sie den Akku aufladen.
- Stecken Sie das Netzteil in eine unbeschädigte, vorschriftsmäßig installierte Schutzkontaktsteckdose.
- Stecken Sie den Gerätestecker unten in das Gerät.
  - In der Anzeige erscheint das Steckersymbol . Es zeigt an, dass der Akku geladen wird.
- Legen Sie das Gerät zum Laden auf eine ebene Fläche, so dass es nicht herunterfallen kann.
- Laden Sie den Akku vor der ersten Benutzung mindestens 90 Minuten lang.
  - Nach einer maximalen Ladezeit von ca. 90 Minuten ist der Akku vollständig geladen. Das Batteriesymbol blinkt grün in der Anzeige und das Steckersymbol erscheint weiterhin.
  - Ein vollständig geladener Akku ermöglicht einen netzunabhängigen Betrieb von ca. 60 Minuten.
- Entfernen Sie nach Beendigung des Ladevorganges den Gerätestecker und ziehen Sie das Netzteil aus der Steckdose.

Rasieren und Trimmen

Vorsicht!

Das Gerät darf nicht verwendet werden bei:
- Hautwunden
- entzündeter Haut
- Sonnenbrand
- Pickeln und Blasen

Achtung!

Nehmen Sie das Gerät nicht in Betrieb, wenn die Schereinheit oder der Präzisionstrimmer beschädigt sind!

Achtung!

Das Gerät ist nicht wasserdicht! Bei einer Nassrasur darf das Gerät nur im Akkubetrieb und nicht unter der Dusche oder in der Badewanne verwendet werden

Achtung!

Verwenden Sie weder Rasiergel noch -creme, da Scherfolien und Schermesser miteinander verkleben können.

Hinweis:
Bei einer Umstellung der Rasur-Art kann es in den ersten 2 - 4 Wochen zu vorübergehender Rötung oder Reizung der Haut kommen, da sich die Haut an die neue Behandlung gewöhnen muss.

Hinweis:
Reinigen Sie das Gerät nach jedem Gebrauch (siehe dazu Abschnitt „Reinigen und Pflegen“).

Tipps für die Rasur

- Bei einer Trockenrasur empfiehlt es sich, das Gesicht erst nach der Rasur zu waschen.
- Für eine Nassrasur feuchten Sie Ihr Gesicht an und bedecken es mit einer dünnen Schicht Rasierschaum.

Gerät einschalten (Bild 2)

- Schalten Sie das Gerät ein, indem Sie den Ein-/Ausschalter kurz drücken.
  - In der Anzeige erscheint ein blaues Batteriesymbol .
  - Bei Anwendung im Netzbetrieb bleibt die Anzeige leer.

- Um das Gerät auszuschalten, drücken Sie erneut kurz auf den Ein-/Ausschalter.
  - Das Batteriesymbol erlischt.

Rasieren

- Ziehen Sie gegebenenfalls die Schutzkappe/ den Dreitagebart-Aufsatz vom Scherkopf ab.
- Schalten Sie das Gerät mit dem Ein-/Ausschalter ein.
- Führen Sie das Gerät im rechten Winkel zur Hautoberfläche über die zu rasierenden Stellen.
- Straffen Sie mit der freien Hand die Haut an problematischen Stellen, z. B. am Kinn, um ein besseres Ergebnis zu erzielen.
- Rasieren Sie gegen die Bartwuchsrichtung.
- Schalten Sie das Gerät nach dem Gebrauch aus, indem Sie den Ein-/Ausschalter kurz drücken.

Präzisionstrimmer verwenden (Bild 3)

Der Präzisionstrimmer auf der Geräterückseite ermöglicht das Kürzen von z. B. einem Oberlippenbart.

- Schieben Sie den Präzisionstrimmer auf der Geräterückseite ganz nach oben, bis er einrastet.
- Schalten Sie das Gerät mit dem Ein-/Ausschalter ein.
- Führen Sie den Präzisionstrimmer vorsichtig an die Haarenden heran, die getrimmt werden sollen und schneiden Sie diese in die gewünschte Form.
- Schalten Sie das Gerät nach dem Gebrauch aus, indem Sie den Ein-/Ausschalter kurz drücken.
- Schieben Sie den Präzisionstrimmer ganz nach unten, bis er einrastet.

Dreitagebartrasur (Bild 4)

Mit dem Dreitagebart-Aufsatz können Sie Ihren Bart auf eine Länge von ca. 3 mm schneiden.

- Setzen Sie den Aufsatz so auf den Scherkopf, dass dieser fest auf dem Scherkopf sitzt.
- Verfahren Sie so, wie im Abschnitt „Rasieren" beschrieben.

Einschaltsperre

Die Einschaltsperre verhindert, dass sich das Gerät ungewollt einschaltet.

- Um die Einschaltsperre zu aktivieren, drücken und halten Sie ca. 3 Sekunden lang den Ein-/Ausschalter. Das Gerät schaltet sich dabei ein. Sobald die Einschaltsperre aktiviert ist, schaltet sich das Gerät aus.
  - In der Anzeige blinkt für einige Sekunden das grüne Batteriesymbol ▬. Danach schaltet sich die Anzeige aus.
- Um die Einschaltsperre wieder zu deaktivieren, drücken und halten Sie ca. 3 Sekunden lang den Ein-/Ausschalter.
  - Das Gerät schaltet sich ein.

Hinweis:
Die Einschaltsperre wird auch deaktiviert, wenn Sie das Gerät mit dem Stromnetz verbinden.

Reinigen und Pflegen

Das Gerät ist nach jedem Gebrauch zu reinigen.

Das Symbol am Gerät weist darauf hin, dass manche Teile des Gerätes unter fließendem Wasser gereinigt werden können.

Warnung!

Stromschlaggefahr durch Nässe! Das Gerät, Netzteil und Anschlusskabel nicht in Wasser tauchen und nicht unter fließendem Wasser reinigen.

Achtung!

- Schalten Sie das Gerät immer aus und trennen Sie es vom Stromnetz, bevor Sie die Schermesser und den Scherkopf unter fließendem Wasser reinigen.
- Verwenden Sie weder Scheuerschwämme noch scheuernde Reinigungsmittel, damit die Oberfläche des Gerätes nicht beschädigt wird..

Gerät reinigen

- Schalten Sie vor der Reinigung das Gerät aus und trennen Sie es vom Stromnetz.
- Reinigen Sie das Gerät von außen nur mit einem leicht angefeuchteten Tuch und trocknen Sie es danach sorgfältig ab.

Schersystem reinigen

- Schalten Sie das Gerät vor der Reinigung aus und trennen Sie es vom Stromnetz.
- Entfernen Sie gegebenenfalls den Dreitagebart-Aufsatz.

a) Nach einer Trockenrasur (Bild 5 + 6)

- Drücken Sie die beiden kleinen, seitlichen Entriegelungsknöpfe (1) und nehmen Sie den Scherkopf (G) ab (2).
- Klopfen Sie den Scherkopf und gegebenenfalls den Dreitagebart-Aufsatz vorsichtig auf einer ebenen Fläche aus bzw. blasen Sie die Haarteilchen ab.
- Verwenden Sie bei Bedarf den Reinigungspinsel.
- Drücken Sie auf den großen Entriegelungsknopf (3) seitlich am Gerät.
  - Das Scherkopfhalter klappt auf.
- Schalten Sie den Rasierer bei aufgeklapptem Scherkopfhalter für einige Sekunden ein, um den Rasierstaub von den Schermessern zu lösen.
- Schalten Sie den Rasierer wieder aus.
- Klappen Sie den Scherkopfhalter zu, bis er hörbar einrastet.
- Setzen Sie den Scherkopf (G) so auf den Rasierer auf, dass die Verriegelung hörbar einrastet.

Hinweis:

Bei Bedarf können Schermesser, Scherkopf und Dreitagebart-Aufsatz nach einer Trockenrasur auch unter fließendem Wasser gereinigt werden. Siehe dazu Abschnitt „b) Nach einer Nassrasur".

b) Nach einer Nassrasur (Bild 7)

- Nehmen Sie den Scherkopf ab und klappen Sie den Scherkopfhalter auf, wie im Abschnitt „a) Nach einer Trockenrasur" beschrieben.
- Spülen Sie den Scherkopf, die Schermesser, den oberen Teil des Rasierers und gegebenenfalls den Dreitagebart-Aufsatz vorsichtig unter warmem, fließendem Wasser.
- Schalten Sie den Rasierer für einige Sekunden ein, damit sich die Wassertropfen von den Schermessern lösen.
- Schalten Sie den Rasierer wieder aus.
- Trocknen Sie den Scherkopf, den Dreitagebart-Aufsatz und den oberen Teil des Rasierers vorsichtig mit einem fusselfreien Tuch oder einem Papiertuch. Drücken Sie dabei die Scherfolien nicht ein.
- Klappen Sie den Scherkopfhalter zu, bis er hörbar einrastet.

- Setzen Sie den Scherkopf so auf den Scherkopfhalter auf, dass die Verriegelung hörbar einrastet.

Scherfolien und Präzisionstrimmer pflegen

Pflegen Sie je nach Häufigkeit der Gerätenutzung die Scherfolien und den Präzisionstrimmer ca. alle 2 Monate mit etwas Öl.

- Verteilen Sie mit den Fingerspitzen einen Tropfen nicht verharzendes, feines Haushaltsöl auf den Scherfolien.
- Geben Sie einen Tropfen Öl auf die Schneidzacken des Präzisionstrimmers.
- Entfernen Sie überschüssiges Öl durch vorsichtiges Tupfen mit einem fusselfreien Tuch oder einem Papiertuch. Üben Sie dabei keinen Druck aus.

Aufbewahrung

- Setzen Sie vor der Aufbewahrung die Schutzkappe auf das Gerät.
- Lagern Sie das Gerät und das Zubehör an einem sauberen, staubfreien und trockenen Ort.
- Nutzen Sie für eine längere Lagerung oder einen Transport den mitgelieferten Aufbewahrungsbeutel.

Hinweis:
Der Aufbewahrungsbeutel ist nur für das Gerät vorgesehen, nicht für das Zubehör.

Ersatzteile (Bild 5 / G + 8 / H)

Wenn die Rasur spürbar schlechter wird oder wenn Beschädigungen am Scherkopf sichtbar sind, muss das komplette Schersystem gewechselt werden.
Bei einer täglichen Nutzung des Gerätes sollte das Schersystem alle 12 Monate ausgetauscht werden.
Ein neues Schersystem ist als Ersatzteil-Set über unsere Service-Hotline erhältlich.
Das Schersystem-Set besteht aus dem kompletten Scherkopf (G) und 2 Schermessern (H).

Schersystem tauschen

- Nehmen Sie den Scherkopf (Bild 5/G) ab und klappen Sie den Scherkopfhalter auf, wie im Abschnitt „Schersystem reinigen“ beschrieben.
- Ziehen Sie die beiden Schermesser (Bild 8/H) nacheinander vorsichtig nach oben von den Halterungen ab.
- Stecken Sie die neuen Schermesser auf die Halterungen. Die Schermesser müssen immer paarweise gewechselt werden.
- Klappen Sie den Scherkopfhalter zu, bis er hörbar einrastet.
- Setzen Sie den neuen Scherkopf so auf den Scherkopfhalter auf, dass die Verriegelung hörbar einrastet.

Entsorgung

Verpackung entsorgen

Die Produktverpackung besteht aus recyclingfähigen Materialien. Entsorgen Sie die Verpackungsmaterialien entsprechend ihrer Kennzeichnung bei den öffentlichen Sammelstellen bzw. gemäß den landesspezifischen Vorgaben.

Altgerät entsorgen

Wenn Sie das Elektrogerät nicht mehr verwenden wollen, geben Sie es bei einer öffentlichen Sammelstelle für Elektroaltgeräte kostenlos ab. Elektroaltgeräte dürfen in keinem Fall in die Restabfalltonnen gegeben werden (siehe Symbol).

Akku entsorgen

Akkus und Batterien dürfen nicht im Restmüll entsorgt werden (siehe Symbol). Als Verbraucher sind Sie gesetzlich dazu verpflichtet, Akkus und Batterien bei einer öffentlichen Sammelstelle oder im Handel abzugeben. Geben Sie deshalb das Elektrogerät vollständig (mit Akku) und nur im entladenen Zustand an einer Sammelstelle ab.

Weitere Entsorgungshinweise

Geben Sie das Elektroaltgerät so zurück, dass seine spätere Wiederverwendung oder Verwertung nicht beeinträchtigt wird.
Elektroaltgeräte können Schadstoffe enthalten. Bei falschem Umgang oder Beschädigung des Gerätes können diese bei der späteren Verwertung des Gerätes zu Gesundheitsschäden oder Gewässer- und Bodenverunreinigungen führen.

Technische Daten

Rasierer	
Modell	BT-D0201
Eingang	900 mA | 5 V ⎓
Akku	1 x Li-Ion 3,7 V ⎓ 14500, 500 mAh
Ladezeit	ca. 90 Minuten
Betriebsdauer	ca. 60 Minuten
Motor	3,7 V ⎓
Schutzart/-klasse	IPX6 / III
Geräusch	ca. 63 dB(A)
Umgebungs-temperatur	+5 °C bis +35 °C
Geräteabmessung Höhe x Breite x Tiefe	ca. 158 x 60 x 40 mm

Netzteil	
Modell	SW-050090EUD-KL
Eingang	100-240 V~ | 50/60 Hz 0,2 A max.
Ausgang	5,0 V ⎓ | 0,9 A | 4,5 W
Schutzart/-klasse	IP44 / II ⧈
Umgebungs-bedingung	nur für Innenräume zulässig
Durchschnittliche Effizienz im Betrieb	73,0 %
Leistungsaufnahme bei Nulllast	0,08 W

CE

Garantie

Kaufland gewährt Ihnen ab dem Kaufdatum eine Garantie von 3 Jahren.
Von der Garantie ausgenommen sind Schäden, die auf Nichtbeachtung der Bedienungsanleitung, missbräuchliche Verwendung, unsachgemäße Behandlung, eigenmächtige Reparaturen oder unzureichende Wartung und Pflege zurückzuführen sind.
Die Ersatzteile sind von der Garantie ausgenommen, da sie einem gebrauchsbedingten Verschleiß/Verbrauch unterliegen.

Vážená zákaznice, vážený zákazníku!

Gratulujeme vám ke koupi nového přístroje. Rozhodli jste se pro produkt s vynikajícím poměrem ceny a výkonu, který vám bude přinášet mnoho radosti.
Před použitím přístroje se seznamte se všemi pokyny pro obsluhu a bezpečnostními pokyny. Používejte přístroj jen popsaným způsobem a pro uvedené oblasti použití. Při předání přístroje další osobě jí také předejte všechny podklady.

Rozsah dodávky

- Ochranný kryt / třímilimetrový nástavec (A)
- Holicí strojek (B)
- Síťový zdroj (C) s připojovacím kabelem a přístrojovým konektorem (D)
- Štětec na čištění (E)
- Sáčkové pouzdro (F)
- Návod k obsluze

Zkontrolujte, zda jsou přítomny všechny díly a přístroj nebyl během přepravy poškozen. Poškozený přístroj neuvádějte do provozu!
V případě poškození se prosím obraťte na některou pobočku společnosti Kaufland.

Bezpečnost

Následující bezpečnostní pokyny si pečlivě přečtěte, než přístroj poprvé použijete. Aby přístroj mohl být bezpečně používán, je nutné dodržovat všechny následující bezpečnostní pokyny.

Použití v souladu s určením

- Holicí strojek je určen výlučně k mokrému a suchému holení obličeje a k zastřihování vousů. Přístroj se nesmí používat ke stříhání nebo holení umělých vlasů nebo zvířecích chlupů.
- Nepoužívejte přístroj venku.
- Přístroj je určen jen k použití v soukromých domácnostech. Není zamýšlen ke komerčnímu použití.
- Používejte přístroj jen pro popsanou oblast použití a s originálním příslušenstvím. Každé jiné použití nebo změna přístroje je považována za použití v rozporu s určením. Za škody vzniklé následkem použití v rozporu s určením nebo špatné obsluhy nebude převzato ručení.

Bezpečnost dětí a osob

Varování!

Pro děti nebezpečí zadušení při hře s balicím materiálem! Obalový materiál vždy uchovávejte mimo dosah dětí.

- Tento přístroj smí používat děti starší 8 let a osoby s omezenými fyzickými, smyslovými nebo duševními schopnostmi nebo s nedostatkem zkušeností a vědomostí, pokud jsou pod dohledem nebo byly poučeny o bezpečném používání přístroje a porozuměly nebezpečím spojeným s jeho použitím.
- S přístrojem si nesmějí hrát děti.
- Čištění a uživatelskou údržbu nesmí provádět děti, ledaže by byly pod dohledem.
- Přístroj a jeho síťový kabel musí být mimo dosah dětí mladších 8 let.

Allgemeine Sicherheit

Varování!

Přístroj používejte pouze ve vnitřních prostorách.

- Přístroj se nesmí nabíjet nebo používat, pokud je síťový zdroj, připojovací kabel nebo přístroj poškozen nebo defektní.
- Přístroj se podle údajů na typovém štítku napáječe provozuje s malým ochranným napětím (SELV). Přístroj se může provozovat jen s dodaným napáječem.
- Kabel síťového připojení tohoto přístroje nelze vyměnit. V případě jeho poškození musí být přístroj zlikvidován.
- Připojte přístroj jen k elektrickému napájení, jehož napětí a frekvence se shoduje s údaji na typovém štítku síťového zdroje!
- Připojte přístroj jen do nepoškozené, podle předpisů instalované zásuvky s ochranným kontaktem.
- Přístroj pokládejte vždy na rovnou plochu, aby nemohl spadnout na zem nebo do vody.
- Abyste se vyhnuli poranění, požívejte přístroj pouze v případě, že holicí ústrojí ani přesný zastřihovač nejsou poškozeny. Přístroj nikdy nepoužívejte bez holicího ústrojí.
- Pokud přístroj nebudete používat, čistit nebo nabíjet, vypněte jej a vytáhněte síťový zdroj ze zásuvky.

Varování!

Tento přístroj nepoužívejte v blízkosti koupacích van, sprchových van, umyvadel nebo jiných nádob, které obsahují vodu nebo jiné tekutiny.

Symbol na přístroji upozorňuje na to, že některé části přístroje lze čistit pod tekoucí vodou.

- VAROVÁNÍ: Než budete přístroj čistit vodou, musí být díl, který je držen v ruce, odpojen od kabelu přívodu elektrické energie.
- Síťového zdroje se nikdy nedotýkejte mokrou rukou, zejména pokud jej chcete zasunout do zásuvky nebo jej ze zásuvky vytáhnout. Hrozí úraz elektrickým proudem!
- Před sejmutím holicího ústrojí vytáhněte síťový zdroj ze zásuvky a odstraňte přístrojový konektor.
- Přístroj, napáječ a přívodní kabel nenamáčejte do vody nebo do jiných kapalin ani je pod tekoucí vodou neumývejte.
- VAROVÁNÍ: Přístroj nesmí přijít do kontaktu s vodou.
- Před nabíjením musí být přístroj zcela suchý.
- Dodržujte část „Čištění a ošetřování".

Před prvním uvedením do provozu

- Před prvním použitím odstraňte z přístroje všechny obalové materiály.
- Před prvním použitím přístroj pečlivě vyčistěte (viz k tomu část „Čištění a ošetřování").

Nabíjení akumulátoru (obrázek 1)

Pozor!

- Nevystavujte přístroj přímému slunečnímu záření nebo vysokým teplotám. Teplota okolního prostředí by se měla pohybovat v rozmezí 5 - 35 °C.
- Nabíjejte přístroj výlučně dodaným síťovým zdrojem.

Přístroj lze nezávisle na kapacitě akumulátoru kdykoliv provozovat ze sítě.
Pokud na displeji červeně bliká symbol zásuvky , je nutné akumulátor nabít.

- Před nabíjením baterie se ujistěte, že je přístroj vypnut.
- Zapojte síťový zdroj do nepoškozené, podle předpisů instalované zásuvky s ochranným kontaktem.
- Zapojte přístrojový konektor zespodu do přístroje.
  - Na displeji se rozsvítí symbol zástrčky . Indikuje tak, že se akumulátor nabíjí.
- Přístroj pokládejte při nabíjení na rovnou plochu, aby nemohl spadnout.

- Před prvním použitím baterii nabíjejte minimálně po dobu 90 minut.
  - Po uplynutí maximální doby nabíjení cca 90 minut je baterie kompletně nabitá. Symbol baterie bliká na indikaci zeleně a symbol konektoru je indikován i nadále.
  - Plně nabitý akumulátor umožňuje provoz bez připojení do sítě v době trvání cca 60 minut
- Po ukončení procesu nabíjení odpojte přístrojový konektor a vytáhněte síťový zdroj ze zásuvky.

Holení a zastřihávání

Opatrně!

Přístroj se nesmí používat při:
- poraněních kůže
- zánětech kůže
- úžehu
- přítomnosti akné a puchýřů

Pozor!

Přístroj neuvádějte do chodu, pokud je holicí jednotka nebo přesný zastřihovač poškozen!

Pozor!

Přístroj není vodotěsný! Při mokrém holení lze přístroj používat pouze v akumulátorovém provozu a nesmí být používán ve sprše nebo ve vaně.

Pozor!

Nepoužívejte holicí gel ani krém, neboť by mohlo dojít ke slepení holicí fólie a holicího nože.

Upozornění:
Při přechodu na jiný druh holení může během prvních 2 - 4 týdnů docházet k přechodnému zarudnutí nebo podráždění kůže, protože si kůže na nový způsob ošetřování musí zvyknout.

Upozornění:
Po každém použití přístroj pečlivě vyčistěte (viz k tomu část „Čištění a ošetřování“).

Tipy k holení

- Při suchém holení se doporučuje obličej umýt teprve po dokončení holení.
- Pro mokré holení si navlhčete obličej a potřete jej tenkou vrstvou holicí pěny.

Zapněte přístroj (obrázek 2)

- Zapněte přístroj krátkým stisknutím vypínače.
  - Na indikaci se objeví modrý symbol baterie .
  - Při používání v síťovém provozu zůstane displej prázdný.
- Chcete-li přístroj vypnout, stiskněte znovu spínač ZAPNOUT/VYPNOUT.
  - Symbol baterie zhasne.

Holení

- Ochrannou krytku/třímilimetrový nástavec případně z holící hlavy sejměte.
- Zapněte přístroj vypínačem.
- Přístroj veďte po holených místech v pravém úhlu k povrchu pokožky.
- Abyste dosáhli lepšího výsledku, pokožku na problematických místech, např. na bradě, volnou rukou napínejte.
- Holení provádějte proti směru růstu vousů.
- Po použití vypněte přístroj krátkým stisknutím vypínače.

Používání přesného zastřihovače (obrázek 3)

Přesný zastřihovač na zadní straně přístroje umožňuje zkracování například kníru.

- Posuňte přesný zastřihovač na zadní straně přístroje zcela nahoru, dokud se nezaaretuje.
- Zapněte přístroj vypínačem.
- Zaveďte přesný zastřihovač opatrně ke konečkům vousů, které mají být zastřiženy a zakraťte je do požadované podoby.
- Po použití vypněte přístroj krátkým stisknutím vypínače.
- Přesný zastřihovač posuňte zcela dolů, až zapadne.

Holení s třímilimetrovým nástavcem (obrázek 4)

Pomocí třímilimetrového nástavce můžete Váš vous upravit na délku cca 3 mm.

- Nasaďte nástavec na holicí hlavu tak, aby na ní byl pevně nasazen.
- Postupujte tak, jak je popsáno v části „Holení".

Uzamčení vypínače

Uzamčení vypínače zabraňuje nechtěnému zapnutí přístroje.

- Abyste aktivovali blokování zapnutí, stiskněte spínač ZAPNOUT/VYPNOUT a přidržte jej po dobu cca 3 sekund. Přístroj se zapne. Jakmile je blokování zapnutí aktivováno, přístroj se vypne.
  - Na indikaci bliká po dobu několika sekund zelený symbol baterie ▬. Poté se displej vypne.
- Pro opětovné deaktivování blokování zapnutí stiskněte spínač ZAPNOUT/VYPNOUT na dobu cca 3 sekund.
  - Přístroj se zapne.

Upozornění:
Uzamčení vypínače se deaktivuje také tehdy, když přístroj zapojíte do elektrické sítě.

Čištění a ošetřování

Přístroj je nutné po každém použití vyčistit.

Symbol na přístroji upozorňuje na to, že některé části přístroje lze čistit pod tekoucí vodou.

Varování!

Nebezpečí úrazu elektrickým proudem v důsledku vlhkosti! Přístroj, síťový zdroj a připojovací kabel se nesmí ponořit do vody a čistit se pod tekoucí vodou.

Pozor!

- Vždy vypněte přístroj a odpojte jej od elektrické sítě, než budete čistit břitové bloky a holicí hlavu pod tekoucí vodou.
- Nepoužívejte abrazivní houby ani abrazivní čisticí prostředky, aby se nepoškodil povrch přístroje.

Čištění přístroje

- Před čištěním přístroj vypněte a odpojte jej od elektrické sítě.
- Přístroj z vnější strany čistěte pouze mírně navlhčeným hadříkem a poté přístroj důkladně vysušte.

Čištění holícího ústrojí

- Před čištěním přístroj vypněte a odpojte od elektrické sítě.
- Odstraňte případně třímilimetrový nástavec.

a) Po suchém holení (obrázek 5 + 6)

- Stiskněte obě malá, postranní tlačítka sloužící k odblokování (1) a holicí hlavu (G) sejměte (2).
- Na rovné ploše holicí hlavu a příp. třímilimetrový nástavec opatrně vyklepněte či vyfoukněte zbytky vousů.

- Použijte v případě potřeby štětec na čištění.
- Velké tlačítko sloužící k odblokování (3) po straně na přístroji stiskněte.
  - Držák holicí hlavy se otevře.
- Holicí strojek s otevřeným držákem holicí hlavy na pár sekund uveďte do chodu, aby se prach z holení z holicích nožů uvolnil.
- Holicí strojek opět vypněte.
- Držák holicí hlavy opět zavřete, až slyšitelně zacvakne.
- Holicí hlavu (G) nasaďte na holicí strojek tak, aby blokování slyšitelně zacvaklo.

Upozornění:
V případě potřeby lze břitové bloky, holicí hlavu a třímilimetrový nástavec po suchém holení vyčistit také pod tekoucí vodou. Viz odstavec „b) Po mokrém holení".

b) Po mokrém holení (obrázek 7)

- Holicí hlavu sejměte a otevřete držák holicí hlavy tak, jak je popsáno v odstavci „a) Po suchém holení".
- Opláchněte holicí hlavu, břitové bloky, horní díl holicího strojku a případně třímilimetrový nástavec opatrně pod tekoucí, teplou vodou.
- Holicí strojek uveďte na dobu několika sekund do chodu, aby se z holicích nožů uvolnily kapky vody.
- Holicí strojek opět vypněte.
- Vysušte holicí hlavu, třímilimetrový nástavec a horní díl holicího strojku opatrně hadříkem bez obsahu vláken nebo papírovým ubrouskem. Neprotlačte přitom holicí fólie.
- Držák holicí hlavy opět zavřete, až slyšitelně zacvakne.
- Holicí hlavu nasaďte na holicí strojek tak, aby blokování slyšitelně zacvaklo.

Péče o holicí fólie a přesný zastřihovač

Holicí fólie a přesný zastřihovač je nutno čistit trochou oleje, v závislosti na četnosti používání přístroje, cca každé 2 měsíce.

- Konečky prstů rozetřete kapku nezpryskyřičnatělého, kvalitního mazacího oleje po povrchu holicích fólií.
- Na holicí zuby přesného zastřihovače kápněte kapku oleje.
- Odsajte přebytečný olej lehkým přikládáním hadříku bez obsahu vláken nebo papírového ubrousku. Nevynakládejte přitom žádný tlak.

Skladování

- Před uschováním nasaďte na přístroj ochranný kryt.
- Přístroj s příslušenstvím uchovávejte na čistém, bezprašném a suchém místě.
- Pro delší uskladnění nebo přepravu použijte sáčkové pouzdro obsažené v dodávce.

Upozornění:
Sáčkové pouzdro je určeno pouze pro přístroj a nikoliv pro příslušenství.

Náhradní díly (obrázek 5 / G + 8 / H)

Pokud se proces holení znatelně zhorší nebo jsou na holicí hlavě viditelná poškození, je nutno vyměnit kompletní holicí ústrojí.
Je-li přístroj používán každodenně, mělo by být holicí ústrojí vyměňováno každých 12 měsíců.
Nové holicí ústrojí můžete objednat jako sadu náhradních dílů prostřednictvím horké telefonní linky naší zákaznické služby.
Sada holicího ústrojí se skládá z kompletní holicí hlavy (G) a 2 holicích nožů (H).

Výměna holicího ústrojí

- Holicí hlavu (obrázek 5/G) sejměte a držák holicí hlavy otevřete tak, jak je popsáno v odstavci „Čištění holicího ústrojí".
- Oba holicí nože (obrázek 8/H) opatrně jeden za druhým směrem od držáků nahoru vytáhněte .
- Vložte do držáků nové břitové bloky. Břitové bloky je nutné vždy měnit oba společně.
- Držák holicí hlavy opět zavřete, až slyšitelně zacvakne.
- Novou holicí hlavu nasaďte na držák holicí hlavy tak, aby blokování slyšitelně zacvaklo.

Likvidace

Likvidace obalu

Obal produktu sestává z recyklovatelných materiálů. Materiály obalu zlikvidujte podle jejich označení na veřejných sběrných místech, popř. podle předpisů dané země.

Likvidace vysloužilého přístroje

Pokud již nebudete chtít elektrický přístroj používat, bezplatně jej odevzdejte na veřejném sběrném místě pro vysloužilé elektrospotřebiče. Vysloužilé elektrospotřebiče se v žádném případě nesmí dostat do popelnic pro zbytkový odpad (viz symbol).

Likvidace akumulátoru

Akumulátory a baterie se nesmí likvidovat společně s domovním odpadem (viz symbol). Jako spotřebitel máte ze zákona povinnost odevzdat akumulátory a baterie ve sběrném dvoře nebo v obchodě. Odevzdejte proto přístroj kompletně (včetně akumulátoru) a ve vybitém stavu do sběrného dvora.

Další pokyny k likvidaci

Odevzdejte vysloužilý elektrospotřebič v takovém stavu, aby bylo možné jej později použít znovu nebo recyklovat.
Vysloužilé elektrospotřebiče mohou obsahovat škodlivé látky. Při chybném zacházení s přístrojem nebo jeho poškození může při pozdější likvidaci přístroje dojít k poškození zdraví nebo znečištění vod a půdy.

Technické údaje

Holicí strojek	
Model	BT-D0201
Vstup	900 mA | 5 V ⎓
Akumulátor	1 x lithium-iontová baterie 3,7 V ⎓ 14500, 500 mAh
Doba nabíjení	cca 90 minut
Provozní doba	cca 60 minut
Motor	3,7 V ⎓
Stupeň krytí / třída ochrany	IPX6 / III
Hluk	cca 63 dB(A)
Teplota okolního prostředí	+5 °C až +35 °C
Rozměr přístroje výška x šířka x hloubka	cca 158 x 60 x 40 mm

Síťový zdroj	
Model	SW-050090EUD-KL
Vstup	100-240 V~ | 50/60 Hz 0,2 A max.
Výstup	5,0 V ⎓ | 0,9 A | 4,5 W
Stupeň krytí / třída ochrany	IP44 / II
Podmínky okolního prostředí	určeno pouze do vnitřních prostor
Prumerná účinnost v aktivním režimu	73,0 %
Spotreba energie ve stavu bez záteže	0,08 W

CE

Záruka

Kaufland vám poskytuje záruku 3 let od data zakoupení.
Záruka se nevztahuje na poškození, které je způsobeno nedodržením návodu k obsluze, použitím v rozporu s určením, neodborným zacházením, svévolnými opravami nebo nedostatečnou údržbou a ošetřováním.
Náhradní díly jsou vyjmuty ze záruky, protože se při používání přirozeně opotřebovávají.

Cijenjeni kupci,

Čestitamo vam na kupnji novog uređaja. Odlučili ste se za proizvod s izvrsnim omjerom cijene i kvalitete koji će vam donijeti puno užitka.
Prije uporabe ovog uređaja upoznajte se sa svim napomenama o njegovoj uporabi i sigurnosti.
Upotrebljavajte uređaj samo kako je to opisano i samo u navedenim područjima primjene. Pri prosljeđivanju uređaja predajte svu dokumentaciju trećim osobama.

Opseg isporuke

- Zaštitna kapa / nastavak za trodnevnu bradu (A)
- Aparat za brijanje (B)
- Mrežna jedinica (C) s priključnim kabelom i utikačem za uređaj (D)
- Kist za čišćenje (E)
- Vrećica za čuvanje (G)
- Upute za uporabu

Provjerite jesu li isporučeni svi dijelovi i ima li na uređaju oštećenja tijekom transporta.
Ne koristite oštećeni uređaj!
U slučaju štete obratite se podružnici Kauflanda.

Sigurnost

Pozorno pročitajte sljedeće sigurnosne napomene prije prve uporabe uređaja.
Za sigurnu uporabu slijedite sve sigurnosne napomene navedene u nastavku.

Odgovarajuća uporaba

- Aparat za brijanje namijenjen je isključivo mokrom i suhom brijanju lica i šišanju brade. Uređaj se ne smije upotrebljavati za šišanje ili brijanje umjetne kose ili životinjske dlake.
- Nikada ne upotrebljavajte uređaj na otvorenom.
- Uređaj je namijenjen isključivo uporabi u privatnim domaćinstvima. On nije predviđen za komercijalnu uporabu.
- Upotrebljavajte uređaj samo u opisanom području primjene i s originalnim priborom. Svaka druga uporaba ili izmjena uređaja smatra se neodgovarajućom. Ne preuzimamo odgovornost za štete nastale neodgovarajućom uporabom ili pogrešnom uporabom.

Sigurnost djece i osoba

Upozorenje!

Postoji opasnost od gušenja djece pri igranju ambalažnim materijalom! Držite ambalažni materijal izvan dohvata djece.

- Uređaj smiju upotrebljavati djeca od 8 godina i osobe sa smanjenim fizičkim, osjetilnim ili mentalnim sposobnostima ili nedostatkom iskustva i/ili znanja ako su pod nadzorom druge osobe ili ako su u svrhu sigurne uporabe uređaja dobile odgovarajuću poduku te ako su shvatile moguće opasnosti.
- Djeca se ne smiju igrati uređajem.
- Čišćenje i korisničko održavanje ne smiju obavljati djeca, osim ako su pod nadzorom druge osobe.
- Djecu mlađu od osam godina trebate držati izvan dohvata uređaja i priključnog kabela.

Opća sigurnost

Upozorenje!

Uređaj upotrebljavajte samo u unutrašnjosti.

- Ne smijete puniti ili upotrebljavati uređaj ako su priključni dio, priključni kabel ili uređaj oštećeni ili neispravni.
- Uređaj radi na mali zaštitni napon (SELV) u skladu s podacima na tipskoj pločici priključnog dijela. Uređaj se smije upotrebljavati samo s isporučenim priborom.
- Kabel mrežnog priključka ovoga uređaja ne može se zamijeniti. Pri oštećenju kabela uređaj se mora baciti u otpad.
- Priključite uređaj samo na strujno napajanje koje ima napon i frekvenciju koji se podudaraju s podacima na tipskoj pločici priključnog dijela!
- Priključite uređaj samo na neoštećenu, propisno ugrađenu utičnicu sa zaštitnim uzemljenjem.
- Uvijek stavite uređaj na ravnu površinu tako da ne može pasti dolje ili u vodu.
- Da izbjegnete ozljede, ne upotrebljavajte uređaj ako su oštećeni sustav za šišanje ili trimer za precizno šišanje. Nikada ne upotrebljavajte uređaj bez sustava za rezanje.

- Ako ne upotrebljavate, čistite ili punite uređaj, isključite ga i izvucite priključni dio iz utičnice.

Upozorenje!

Ovaj se uređaj ne smije upotrebljavati u blizini kada za kupanje, tuševa-kada, umivaonika ili drugih spremnika koji sadržavaju vodu ili druge tekućine.

Simbol na uređaju označava da se neki dijelovi uređaja smiju prati pod tekućom vodom.

- UPOZORENJE: Dio koji se drži u ruci potrebno je odvojiti od priključnog voda prije nego se očisti vodom.
- Mrežni dio nikada nemojte primati mokrim rukama, posebno ako se umeće u utičnicu ili vadi iz nje. Postoji opasnost od strujnog udara!
- Uvijek izvucite priključni dio iz utičnice i uklonite utikač za uređaj prije nego što uklonite sustav za rezanje.
- Ne uranjajte uređaj, napajanje i priključni kabel u vodu ili u druge tekućine i ne držite ove dijelove pod tekućom vodom.
- UPOZORENJE: Uređaj treba biti suh.
- Uređaj prije punjenja treba biti suh.
- Pridržavajte se odlomka "Čišćenje i njega".

Prije prvog puštanja u rad

- Prije prve uporabe uklonite sve materijale za pakiranje s uređaja.
- Očistite pažljivo uređaj prije prve uporabe (vidi odlomak "Čišćenje i njega").

Punjenje baterije (slika 1)

Pozor!

- Ne izlažite uređaj izravno suncu ili toplini. Temperatura okruženja treba biti u rasponu 5 - 35 °C.
- Punite uređaj isključivo isporučenim priključnim dijelom.

Neovisno o kapacitetu baterije, uvijek možete upotrebljavati uređaj u mrežnom načinu rada.

Ako na prikazu treperi simbol utikača u crvenoj boji, morate napuniti akumulator.

- Osigurajte da uređaj bude isključen, prije nego napunite akumulator.
- Utaknite priključni dio u neoštećenu, propisno ugrađenu utičnicu sa zaštitnim kontaktom.
- Utaknite utikač za uređaj dolje u uređaj.
  - Na prikazu se pojavljuje simbol utikača. On prikazuje da se puni baterija.
- Uvijek stavite uređaj na ravnu površinu za punjenje tako da ne može pasti.

- Prije prve upotrebe punite akumulator najmanje 90 minuta.
  - Nakon maksimalnog vremena punjenja od oko 90 minuta baterija je potpuno napunjena. Simbol baterije treperi na prikazu.
  - Potpuno napunjena baterija omogućuje rad bez mrežnog napajanja u trajanju od oko 60 minuta.
- Nakon završetka postupka punjenja uklonite utikač za uređaj i izvucite priključni dio iz utičnice.

Brijanje i šišanje

Oprez!

Ne smijete upotrebljavati uređaj u sljedećim slučajevima:
- kožne rane
- upaljena koža
- opeklina od sunca
- prištići i mjehurići.

Pozor!

Ne puštajte uređaj u rad ako je oštećena zaštitna folija!

Pozor!

Uređaj nije nepropustan! Pri mokrom brijanju smijete upotrebljavati uređaj samo u načinu rada s baterijom i ne ispod tuša ili u kadi.

Pozor!

Ne upotrebljavajte gel ili kremu za brijanje zato što se folije za šišanje i noževi za šišanje mogu zalijepiti jedni na druge.

Napomena:
Pri promjeni načina brijanja u prvih 2 - 4 tjedna može se pojaviti prolazno crvenilo ili nadraženost kože zato što se koža mora naviknuti na novi tretman.

Napomena:
Očistite uređaj nakon svake uporabe (vidi odlomak "Čišćenje i njega").

Savjeti za brijanje

- Pri suhom brijanju preporučujemo da operete lice tek nakon brijanja.
- Za mokro brijanje navlažite lice i prekrijte ga tankim slojem pjene za brijanje.

Uključivanje uređaja (slika 2)

- Uključite uređaj tako da kratko pritisnete sklopku za uključivanje/isključivanje.
  - Na prikazu se pojavljuje plavi simbol za bateriju.
  - Pri uporabi u mrežnom načinu rada prikaz ostaje prazan.
- Da biste ugasili uređaj, ponovno kratko pritisnite utikač za isključivanje/uključivanje.
  - Gasi se simbol za bateriju.

Brijanje

- Po potrebi uklonite zaštitnu kapu/nastavak za trodnevnu bradu.
- Uključite uređaj sklopkom za uključivanje/isključivanje.
- Vodite uređaj pod pravim kutom u odnosu na površinu kože preko mjesta koje želite obrijati.
- Slobodnom rukom zategnite kožu na problematičnom mjestu, npr. na bradi da biste dobili bolji rezultat.
- Brijte u smjeru suprotnom od rasta brade.
- Isključite uređaj nakon uporabe tako da kratko pritisnete sklopku za uključivanje/isključivanje.

Uporaba preciznog šišača (slika 3)

Precizni šišač na stražnjoj strani uređaja omogućuje npr. skraćivanje brade na gornjoj usni.

- Gurnite precizni šišač na stražnjoj strani uređaja potpuno prema gore dok ne sjedne na svoje mjesto.
- Uključite uređaj sklopkom za uključivanje/isključivanje.
- Pažljivo pomičite precizni šišač do krajeva dlaka koje želite razdvojiti i ošišajte ih u željeni oblik.
- Isključite uređaj nakon uporabe tako da kratko pritisnete sklopku za uključivanje/isključivanje.
- Gurnite precizni šišač potpuno prema dolje dok ne sjedne na svoje mjesto.

Šišanje trodnevne brade (slika 4)

Nastavkom za trodnevnu bradu možete ošišati bradu na duljinu od oko 3 mm.

- Tako stavite nastavak na glavu za šišanje da on čvrsto sjedne na glavu za šišanje.
- Postupite prema opisu u odlomku „Brijanje".

Blokada uključivanja

Blokada uključivanja sprječava neželjeno uključivanje uređaja.

- Da biste aktivirali blokadu uključivanja, pritisnite i držite sklopku za uključivanje/isključivanje oko 3 sekunde. Uređaj se pritom uključuje. Čim je blokada uključivanja aktivirana, uređaj se isključuje.
  - Na prikazu nekoliko sekundi treperi zeleni simbol baterije ▬. Nakon toga se prikaz isključuje.
- Da biste ponovno deaktivirali blokadu uključivanja, pritisnite i držite sklopku za uključivanje/isključivanje oko 3 sekunde.
  - Uređaj se uključuje.

Napomena:
Blokada uključivanja također se deaktivira ako spojite uređaj na strujnu mrežu.

Čišćenje i njega

Trebate očistiti uređaj nakon svake uporabe.

Simbol na uređaju označava da se neki dijelovi uređaja smiju prati pod tekućom vodom.

Upozorenje!

Opasnost od strujnog udara zbog vlage! Ne uranjajte priključni dio i priključni kabel u vodu i ne čistite ih pod tekućom vodom.

Pozor!

- Uvijek isključite uređaj i odspojite ga sa strujne mreže prije nego što očistite noževe za šišanje i glavu za šišanje pod tekućom vodom.
- Ne upotrebljavajte abrazivne spužve ili abrazivna sredstva za čišćenje kako ne biste oštetili površinu uređaja.

Čišćenje uređaja

- Prije čišćenja isključite uređaj i odspojite ga sa strujne mreže.
- Čistite uređaj izvana samo blago navlaženom krpom i nakon toga ga pažljivo osušite.

Čišćenje sustava za šišanje

- Prije čišćenja isključite uređaj i odspojite ga sa strujne mreže.
- Po potrebi uklonite nastavak za trodnevnu bradu.

a) Nakon suhog brijanja (slika 5 + 6)

- Pritisnite oba mala bočna gumba za deblokadu (1) i izvadite glavu za šišanje (G) (2).
- Lagano protresite glavu za šišanje i po potrebi nastavak za trodnevnu bradu pažljivo na ravnoj površini odn. otpuhnite komadiće vlasi.
- Po potrebi upotrijebite kist za čišćenje.
- Pritisnite na veliki gumb za deblokadu (3) bočno na uređaju.
  - Otvara se držač glave za šišanje.
- Uključite aparat za brijanje pri otvorenoj glavi za šišanje nekoliko sekundi da biste s noževa za šišanje otpustili prašinu nastalu pri brijanju.
- Opet isključite aparat za brijanje.
- Zaklopite držač glave za šišanje i pritisnite ga dok zvučno ne sjedne.
- Stavite glavu za šišanje (G) na aparat za brijanje tako da zapor zvučno sjedne na svoje mjesto.

Napomena:
Po potrebi možete nakon suhog brijanja očistiti noževe za šišanje, glavu za šišanje i nastavak za trodnevnu bradu i pod tekućom vodom. Vidi i odlomak „b) Nakon mokrog brijanja".

b) Nakon mokrog brijanja (slika 7)

- Uklonite glavu za šišanje i otvorite držač glave za šišanje kako je opisano u odjeljku „a) Nakon suhog brijanja".
- Pažljivo isperite glavu za šišanje, noževe za šišanje, gornji dio aparata za brijanje i po potrebi nastavak za trodnevnu bradu pod toplom, tekućom vodom.
- Uključite aparat za brijanje na nekoliko sekundi da biste s noževa za šišanje otpustili kapi vode.
- Opet isključite aparat za brijanje.
- Pažljivo osušite glavu za šišanje, nastavak za trodnevnu bradu i gornji dio aparata za brijanje krpom bez vlakana ili papirnatim ručnikom. Pri tome ne pritišćite folije za šišanje.
- Zaklopite držač glave za šišanje i pritisnite ga dok zvučno ne sjedne.
- Stavite glavu za šišanje na držač glave za šišanje tako da zapor zvučno sjedne na svoje mjesto.

Njega folija za šišanje i preciznih trimera

Ovisno o učestalosti uporabe, s malo ulja njegujte folije za šišanje i trimere za precizno šišanje otprilike svaka 2 mjeseca.

- Vršcima prstiju raspodijelite jednu kap finog kućnog ulja bez smole na folije za šišanje.
- Dodajte kap ulja na zupce za rezanje trimera za precizno šišanje.
- Uklonite višak ulja tako da ga pažljivo pokupite krpom bez vlakana ili papirnatim ručnikom. Pri tome ne pritišćite.

Čuvanje

- Prije spremanja stavite zaštitnu kapu na uređaj.
- Uređaj i dodatnu opremu skladištite na čistom i suhom mjestu na kojem nema prašine.
- Za dulje čuvanje ili transport upotrijebite isporučenu vrećicu za čuvanje.

Napomena:
Vrećica za čuvanje predviđena je samo za uređaj, a ne za pribor.

Zamjenski dijelovi (slika 5 / G + 8 / H)

Kada brijanje postane značajno lošije ili kada su vidljiva oštećenja na glavi za šišanje, treba zamijeniti cijeli sustav za šišanje.
Pri svakodnevnoj uporabi uređaja sustav za šišanje treba zamijeniti najkasnije svakih 12 mjeseci.
Novi set za šišanje dostupan je kao set zamjenskih dijelova putem naše servisne linije za korisnike.
Set sustava za šišanje sastoji se od potpune glave za šišanje (G) i 2 noža za šišanje (H).

Zamjena sustava za šišanje

- Uklonite glavu za šišanje (slika 5/G) i otvorite držač glave za šišanje kako je opisano u odjeljku „Čišćenje sustava za šišanje".
- Pažljivo povucite oba noža za šišanje (slika 8/H) jedan za drugim prema gore i uklonite ih s držača.
- Utaknite nove noževe za šišanje na držače. Noževi za šišanje uvijek se moraju zamijeniti u paru.
- Zaklopite držač glave za šišanje i pritisnite ga dok zvučno ne sjedne.
- Stavite novu glavu za šišanje na držač glave za šišanje tako da zapor zvučno sjedne na svoje mjesto.

Zbrinjavanje

Zbrinjavanje pakiranja

Pakiranje proizvoda sastoji se od materijala koji se može reciklirati. Zbrinite materijale za pakiranje u skladu s oznakom na javnim sabirnim mjestima ili u skladu s lokalnim propisima.

Zbrinjavanje starog uređaja

Ako više ne želite upotrebljavati električni uređaj, besplatno ga odložite na javnom sabirnom mjestu za električne uređaje. Električni se uređaji nikako ne smiju odlagati u kante za preostali, obični otpad (vidi simbol).

Zbrinjavanje baterije

Ne smijete zbrinjavati akumulatore i baterije u preostali otpad (vidi simbol). Kao potrošač zakonom ste obvezni predati akumulatore i baterije na javno skupljalište otpada ili u trgovinu. Stoga predajte elektronički uređaj u cijelosti (s baterijom) i isključivo u ispražnjenom stanju na skupljalište otpada.

Druge napomene o zbrinjavanju

Odložite električni uređaj tako da to ne utječe na njegovu kasniju ponovnu uporabu ili reciklažu.
Električni uređaji mogu sadržavati štetne tvari. Neodgovarajuća uporaba ili oštećenje uređaja u slučaju kasnije reciklaže uređaja mogu izazvati oštećenje zdravlja ili onečišćenje voda i tla.

Tehnički podaci

Aparat za brijanje	
Model	BT-D0201
Ulaz	900 mA | 5 V ⎓
Baterija	1 x Li-Ion 3,7 V ⎓ 14500, 500 mAh
Vrijeme punjenja	cca 90 minuta
Trajanje rada	cca 60 minuta
Motor	3,7 V ⎓
Vrsta/razred zaštite	IPX6 / III
Buka	cca 63 dB(A)
Temperatura okruženja	+5 °C do +35 °C
Dimenzije uređaja visina x širina x dubina	cca 158 x 60 x 40 mm

Priključni dio	
Model	SW-050090EUD-KL
Ulaz	100-240 V~ | 50/60 Hz 0,2 A maks.
Izlaz	5,0 V ⎓ | 0,9 A | 4,5 W
Vrsta/razred zaštite	IP44 / II
Uvjet u okruženju	dopušteno samo za unutrašnje prostore
Prosječna operativna učinkovitost	73,0 %
Potrošnja energije u stanju bez opterećenja	0,08 W

CE

Jamstvo

Kaufland daje jamstvo od tri godine od datuma kupnje.
Jamstvo ne obuhvaća oštećenja zbog nepridržavanja uputa za uporabu, zlouporabe, nestručne uporabe, popravaka od strane korisnika ili nedostatnog održavanja i nedostatne njege.
Potrošni dijelovi nisu obuhvaćeni jamstvom zato što podliježu trošenju/habanju uvjetovanom uporabom.

Szanowni Klienci!

Gratulujemy zakupu nowego urządzenia. Zdecydowali się Państwo na zakup produktu o doskonałym stosunku ceny do jakości, który sprawi Państwu wiele radości.
Przed rozpoczęciem użytkowania urządzenia należy zapoznać się ze wszystkimi wskazówkami dotyczącymi obsługi oraz bezpieczeństwa.
Urządzenie należy użytkować wyłącznie w opisany sposób oraz wyłącznie w podanym zakresie zastosowań. W przypadku przekazania urządzenia osobom trzecim należy przekazać także całą dokumentację.

Zakres dostawy

- Nasadka / końcówka do trzydniowego zarostu (A)
- Golarka (B)
- Zasilacz (C) z kablem przyłączeniowym i wtyczką (D)
- Pędzelek do czyszczenia (E)
- Pokrowiec do przechowywania (F)
- Instrukcja obsługi

Należy sprawdzić, czy wszystkie części zostały dostarczone oraz skontrolować urządzenie pod kątem uszkodzeń transportowych.
Nie używać uszkodzonego urządzenia!
W przypadku stwierdzenia szkód należy zwrócić się do filii Kaufland.

Bezpieczeństwo

Przed pierwszym użyciem urządzenia należy uważnie przeczytać poniższe wskazówki dotyczące bezpieczeństwa.
Aby zapewnić sobie bezpieczeństwo użytkowania, należy przestrzegać wszystkich poniższych wskazówek dotyczących bezpieczeństwa.

Zastosowanie zgodne z przeznaczeniem

- Golarka przeznaczona jest wyłącznie do golenia twarzy na mokro lub na sucho oraz trymowania zarostu. Urządzenie nie może być używane do strzyżenia ani golenia włosów sztucznych lub sierści zwierząt.
- Nie wolno użytkować urządzenia na zewnątrz.
- Urządzenie przeznaczone jest do użycia w prywatnych gospodarstwach domowych. Nie jest przeznaczone do użytku komercyjnego.
- Należy wykorzystywać urządzenie wyłącznie w określonym zakresie zastosowań i tylko z oryginalnym wyposażeniem. Każde inne zastosowanie lub zmiana w urządzeniu uważane jest za niezgodne z przeznaczeniem. Nie ponosimy odpowiedzialności za szkody wynikające z zastosowania niezgodnego z przeznaczeniem lub nieprawidłowej obsługi.

Bezpieczeństwo dzieci i osób dorosłych

Ostrzeżenie!

Niebezpieczeństwo uduszenia się dzieci w przypadku zabawy materiałami opakowaniowymi! Należy koniecznie trzymać materiały opakowaniowe poza zasięgiem dzieci.

- Urządzenie to może być używane przez dzieci od 8 roku życia oraz osoby o ograniczonych zdolnościach fizycznych, sensorycznych czy mentalnych lub takie, którym brakuje wiedzy oraz/lub doświadczenia, tylko pod warunkiem, że będą nadzorowane lub zostały pouczone na temat bezpiecznego użytkowania urządzenia oraz zrozumiały wynikające z tego niebezpieczeństwa.
- Nie dopuścić, by dzieci bawiły się urządzeniem.
- Prace związane z czyszczeniem i pielęgnacją urządzenia nie mogą być przeprowadzane przez dzieci, chyba że są one pod nadzorem osób dorosłych.
- Dzieci w wieku poniżej 8 lat nie powinny mieć dostępu do urządzenia oraz przewodu podłączeniowego.

Ogólne zasady bezpieczeństwa

Ostrzeżenie!

Urządzenie wolno wykorzystywać jedynie we wnętrzach.

- Nie ładować urządzenia ani nie używać go, gdy zasilacz, kabel przyłączeniowy lub obudowa są uszkodzone lub wadliwe.
- Urządzenie należy eksploatować z obniżonym napięciem ochronnym (SELV), zgodnie z danymi na tabliczce znamionowej na zasilaczu. Urządzenie może być używane wyłącznie z załączonym zasilaczem.
- Nie wolno wymieniać sieciowego przewodu połączeniowego tego urządzenia. W razie uszkodzenia przewodu urządzenie należy zezłomować.
- Należy podłączać urządzenie wyłącznie do zasilania, którego napięcie i częstotliwość są zgodne z danymi na tabliczce znamionowej na zasilaczu!
- Należy podłączyć urządzenie wyłącznie do nieuszkodzonego, prawidłowo zamontowanego gniazdka.
- Urządzenie należy zawsze odkładać na równą powierzchnię, tak aby nie spadło ani nie wpadło do wody.

- Aby uniknąć obrażeń, nie należy używać urządzenia w przypadku uszkodzenia mechanizmu tnącego lub trymera precyzyjnego. Nie wolno używać urządzenia bez mechanizmu tnącego.
- Jeżeli urządzenie nie jest używane, czyszczone lub ładowane, należy je wyłączyć i wyciągnąć zasilacz z gniazda sieciowego.

Ostrzeżenie!

Nie używać niniejszego urządzenia w pobliżu wanien, pryszniców, umywalek lub innych zbiorników, w których znajduje się woda lub inna ciecz.

Symbol na urządzeniu oznacza, że niektóre części mogą być czyszczone pod bieżącą wodą.

- OSTRZEŻENIE: Część trzymaną w ręku należy przed myciem wodą odłączyć od przewodu podłączeniowego.
- Nie chwytać zasilacza mokrymi rękami, szczególnie podczas podłączania do gniazdka lub odłączania od niego. Grozi to niebezpieczeństwem porażenia prądem!
- Przed zdjęciem mechanizmu tnącego należy wyciągnąć zasilacz z gniazda sieciowego i wyjąć wtyczkę z urządzenia.
- Nie zanurzać urządzenia, zasilacza ani przewodu podłączeniowego w wodzie ani innych płynach i nie trzymać części pod bieżącą wodą.
- OSTRZEŻENIE: Urządzenie utrzymywać w suchym stanie.
- Przed ładowaniem urządzenie musi być suche.
- Należy stosować się do wskazówek zawartych w rozdziale „Czyszczenie i pielęgnacja".

Przed pierwszym uruchomieniem

- Przed pierwszym użyciem należy usunąć z urządzenia wszystkie materiały opakowaniowe.
- Proszę dokładnie wyczyścić urządzenie przed pierwszym użyciem (patrz rozdział „Czyszczenie i pielęgnacja").

Ładowanie akumulatora (rys. 1)

Uwaga!

- Nie wystawiać urządzenia na bezpośrednie działanie promieni słonecznych lub wysokiej temperatury. Temperatura otoczenia powinna wynosić od 5 do 35°C.
- Ładować urządzenie wyłącznie za pomocą dołączonego zasilacza.

Niezależnie od stanu naładowania baterii urządzenia można w każdej chwili używać, zasilając je z sieci.

Jeżeli na wyświetlaczu symbol wtyczki miga na czerwono, oznacza to, że należy naładować akumulator.

- Przed ładowaniem akumulatora upewnić się, że urządzenie jest wyłączone.
- Podłączyć zasilacz do nieuszkodzonego, prawidłowo zamontowanego gniazda wtykowego ze stykiem ochronnym.
- Włożyć wtyczkę do gniazda na spodzie urządzenia.
  - Na wyświetlaczu pojawia się symbol wtyczki . Oznacza to, że akumulator jest ładowany.
- Podczas ładowania urządzenie należy zawsze odkładać na równą powierzchnię, tak aby nie spadło.
- Przed pierwszym użyciem ładować akumulator przez co najmniej 90 minut.
  - Po maksymalnym czasie ładowania wynoszącym ok. 90 minut akumulator jest całkowicie naładowany. Symbol akumulatora miga na zielono na wyświetlaczu i pojawia się symbol wtyczki .
  - Całkowicie naładowany akumulator umożliwia eksploatację urządzenia przez ok. 60 minut, bez konieczności podłączania go do sieci elektrycznej.
- Po zakończeniu procesu ładowania należy wyjąć wtyczkę z urządzenia i wyciągnąć zasilacz z gniazda sieciowego.

Golenie i trymowanie

Ostrożnie!

Nie wolno używać urządzenia, w przypadku gdy na skórze są:
- rany,
- podrażnienia,
- oparzenia słoneczne,
- pryszcze i pęcherze.

Uwaga!

Nie używać urządzenia, gdy uszkodzony jest moduł tnący lub trymer precyzyjny!

Uwaga!

Urządzenie nie jest wodoodporne! W przypadku golenia na mokro urządzenia można używać wyłącznie przy zasilaniu przez akumulator i nie wolno używać go pod prysznicem ani w wannie.

Uwaga!

Nie należy używać żelu ani kremu do golenia, ponieważ mogłoby to spowodować sklejenie folii tnącej i ostrzy.

Wskazówka:
W przypadku zmiany rodzaju golenia w ciągu pierwszych 2-4 tygodni mogą wystąpić krótkotrwałe zaczerwienienia lub podrażnienia skóry.

Wskazówka:
Po każdym użyciu należy wyczyścić urządzenie (patrz punkt „Czyszczenie i pielęgnacja").

Wskazówki dotyczące golenia

- W przypadku golenia na sucho zaleca się umyć twarz dopiero po goleniu.
- W przypadku golenia na mokro należy zwilżyć twarz i nałożyć na nią cienką warstwę pianki do golenia.

Włączanie urządzenia (rys. 2)

- Włączyć urządzenie, naciskając krótko przycisk WŁ./WYŁ.
  - Na wyświetlaczu pojawia się niebieski symbol akumulatora ▬.
  - Przy zasilaniu z sieci na wyświetlaczu brak wskazań.
- Aby wyłączyć urządzenie, ponownie nacisnąć krótko przycisk WŁ./WYŁ.
  - Symbol akumulatora gaśnie.

Golenie

- W razie potrzeby zdjąć z głowicy golącej osłonę / końcówkę do trzydniowego zarostu.
- Włączyć urządzenie za pomocą przycisku WŁ./WYŁ.
- Poprowadzić urządzenie pod kątem prostym do powierzchni skóry nad miejscami do ogolenia.
- Użyć wolnej ręki do naprężania skóry w miejscach problematycznych, np. na podbródku, aby osiągnąć lepszy rezultat.
- Zarost należy golić w kierunku przeciwnym do kierunku wzrostu włosów.
- Po użyciu wyłączyć urządzenie, naciskając krótko przycisk WŁ./WYŁ.

Użycie trymera precyzyjnego (rys. 3)

Trymer precyzyjny na spodzie urządzenia umożliwia strzyżenie zarostu, np. nad górną wargą.

- Należy przesunąć trymer precyzyjny na spodzie urządzenia do samej góry tak, aby zatrzasnął się.
- Włączyć urządzenie za pomocą przycisku WŁ./WYŁ.
- Ostrożnie przyłożyć trymer precyzyjny do końcówek włosów, które mają być trymowane i przyciąć je, nadając im odpowiedni kształt.
- Po użyciu wyłączyć urządzenie, naciskając krótko przycisk WŁ./WYŁ.
- Należy przesunąć trymer precyzyjny do samego dołu tak, aby się zatrzasnął.

Trzydniowy zarost (rys. 4)

Za pomocą końcówki do trzydniowego zarostu można przyciąć włosy do długości ok. 3 mm.

- Końcówkę należy założyć na głowicę golącą, tak aby była na niej pewnie zamocowana.
- Należy postępować tak, jak opisano w punkcie „Golenie".

Blokada włączania

Blokada włączania zapobiega niezamierzonemu włączeniu urządzenia.

- Aby aktywować blokadę włączania, należy nacisnąć i przytrzymać przez ok. 3 sekundy przycisk WŁ./WYŁ. Urządzenie włączy się. Po aktywowaniu blokady włączania urządzenie się wyłącza.
  - Na wyświetlaczu przez kilka sekund miga zielony symbol akumulatora ▬. Następnie wyświetlacz wyłączy się.
- Aby ponownie dezaktywować blokadę włączania, należy nacisnąć i przytrzymać przez ok. 3 sekundy przycisk WŁ./WYŁ.
  - Urządzenie włączy się.

Wskazówka:
Blokada włączania zostanie dezaktywowana również po podłączeniu urządzenia do zasilania sieciowego.

Czyszczenie i pielęgnacja

Urządzenie należy czyścić po każdym użyciu.

Symbol na urządzeniu oznacza, że niektóre części mogą być czyszczone pod bieżącą wodą.

Ostrzeżenie!

Niebezpieczeństwo porażenia prądem ze względu na wilgoć! Nie zanurzać urządzenia, zasilacza i kabla przyłączeniowego w wodzie i nie czyścić pod bieżącą wodą.

Uwaga!

- Przed czyszczeniem ostrzy i głowicy golącej pod bieżącą wodą należy zawsze wyłączyć urządzenie i odłączyć je od zasilania sieciowego.
- Nie stosować gąbek ani środków do szorowania, aby nie uszkodzić powierzchni urządzenia.

Czyszczenie urządzenia

- Przed przystąpieniem do czyszczenia należy wyłączyć urządzenie i odłączyć je od sieci elektrycznej.
- Oczyścić urządzenie z zewnątrz lekko wilgotną ściereczką i starannie osuszyć.

Mycie mechanizmu tnącego

- Przed czyszczeniem należy wyłączyć urządzenie i odłączyć od zasilania.
- Zdjąć końcówkę do trzydniowego zarostu, jeśli była używana.

a) Po goleniu na sucho (rys. 5 + 6)

- Nacisnąć obydwa małe przyciski odblokowujące (1) po bokach i zdjąć głowicę golącą (G) (2).
- Ostrożnie wytrzepać lub wydmuchać włoski z głowicy golącej lub z końcówki do trzydniowego zarostu na równą powierzchnię.
- W razie potrzeby można użyć pędzelka do czyszczenia.
- Nacisnąć duży przycisk odblokowujący (3) z boku urządzenia.
  - Uchwyt głowicy golącej składa się.
- Włączyć golarkę przy złożonym uchwycie głowicy golącej na kilka sekund, by oczyścić ostrza z włosków.
- Wyłączyć golarkę.
- Złożyć uchwyt głowicy golącej. Powinno być słychać zatrzaśnięcie.
- Założyć głowicę golącą (G) na golarkę. Powinno być słychać zatrzaśnięcie.

Wskazówka:
W razie potrzeby po goleniu na sucho ostrza, głowicę golącą i końcówkę do trzydniowego zarostu można również umyć pod bieżącą wodą. Patrz punkt „b) Po goleniu na mokro".

b) Po goleniu na mokro (rys. 7)

- Zdjąć głowicę golącą i otworzyć uchwyt głowicy golącej w sposób opisany w rozdziale „a) Po goleniu na sucho".
- Ostrożnie opłukać głowicę golącą, ostrza, górną część golarki i – jeśli była używana – końcówkę do trzydniowego zarostu pod ciepłą, bieżącą wodą.
- Włączyć golarkę na kilka sekund, aby usunąć z ostrzy krople wody.
- Wyłączyć golarkę.
- Ostrożnie osuszyć głowicę golącą, końcówkę do trzydniowego zarostu i górną część golarki za pomocą niepozostawiającej włókien

ściereczki lub ręcznika papierowego. Należy uważać, by nie uszkodzić przy tym folii tnących.
- Złożyć uchwyt głowicy golącej. Powinno być słychać zatrzaśnięcie.
- Założyć głowicę golącą na uchwyt. Powinno być słychać zatrzaśnięcie.

Pielęgnacja folii tnących i trymera precyzyjnego

W zależności od częstotliwości użytkowania urządzenia folie tnące i trymer precyzyjny należy pielęgnować raz na ok. 2 miesiące, używając w tym celu oleju.

- Rozprowadzić palcem kroplę nieschnącego, delikatnego oleju do konserwacji.
- Zaaplikować kroplę oleju na ostrza tnące trymera precyzyjnego.
- Ostrożnie usunąć nadmiar oleju niepozostawiającą włókien ściereczką lub ręcznikiem papierowym. Nie wywierać przy tym nacisku.

Przechowywanie

- Przed odłożeniem na miejsce założyć na urządzenie nasadkę.
- Urządzenie i akcesoria należy przechowywać w czystym, suchym i wolnym od kurzu miejscu.
- Do przechowywania urządzenia przez dłuższy czas lub do transportu należy używać załączonego pokrowca.

Wskazówka:
Pokrowiec do przechowywania jest przewidziany tylko na urządzenie, nie na akcesoria.

Części zamienne (rys. 5 / G + 8 / H)

Jeśli jakość golenia staje się wyraźnie gorsza lub widoczne jest uszkodzenie głowicy golącej, należy wymienić cały mechanizm tnący.
W przypadku codziennego używania urządzenia mechanizm tnący należy wymieniać co 12 miesięcy.
Nowy mechanizm tnący jest dostępny za pośrednictwem infolinii jako zestaw części zamiennych.
Mechanizm tnący składa się z kompletnej głowicy tnącej (G) i 2 ostrzy (H).

Wymiana mechanizmu tnącego

- Zdjąć głowicę golącą (rys. 5/G) i otworzyć uchwyt głowicy golącej w sposób opisany w rozdziale „Mycie mechanizmu tnącego".
- Po kolei ostrożnie wyciągać obydwa ostrza (rys. 8/H) z uchwytów do góry.
- Włożyć nowe ostrza do uchwytów. Ostrza należy zawsze wymieniać parami.
- Złożyć uchwyt głowicy golącej. Powinno być słychać zatrzaśnięcie.
- Założyć nową głowicę golącą na uchwyt. Powinno być słychać zatrzaśnięcie.

Utylizacja

Utylizacja opakowania

Opakowanie produktu wykonane jest z materiałów podlegających recyklingowi. Materiały opakowaniowe należy utylizować zgodnie z ich oznakowaniem w publicznych punktach odbioru odpadów lub zgodnie z wytycznymi obowiązującymi w danym kraju.

Utylizacja zużytego sprzętu

Jeśli nie chcą już Państwo używać swojego urządzenia elektrycznego, należy bezpłatnie oddać je do punktu odbioru zużytego sprzętu. W żadnym wypadku nie wolno wyrzucać zużytych urządzeń elektrycznych do pojemników na odpady nienadające się do ponownego przetworzenia (patrz symbol).

Utylizacja akumulatora

Akumulatorów i baterii nie wolno wyrzucać wraz z normalnymi odpadami z gospodarstwa domowego (patrz symbol). Użytkownik jest ustawowo zobowiązany do oddawania akumulatorów i baterii do punktów zbiórki odpadów komunalnych lub do punktów sprzedaży. Dlatego do punktu zbiórki odpadów komunalnych należy oddać kompletne urządzenie elektryczne (z akumulatorem) i tylko wtedy, gdy jest rozładowane.

Pozostałe wskazówki dotyczące utylizacji

Należy oddać urządzenie w takim stanie, aby możliwe było jego późniejsze ponowne wykorzystanie lub przetworzenie.
Urządzenia elektryczne mogą zawierać szkodliwe substancje. Nieprawidłowe obchodzenie się lub uszkodzenie urządzenia mogą stwarzać zagrożenia dla zdrowia lub powodować zanieczyszczenie wody lub gleby podczas późniejszego użytkowania.

Dane techniczne

Golarka	
Model	BT-D0201
Napięcie na wejściu	900 mA | 5 V ⎓
Akumulator	1 litowo-jonowy 3,7 V ⎓ 14500, 500 mAh
Czas ładowania	ok. 90 minut
Czas pracy urządzenia	ok. 60 minut
Silnik	3,7 V ⎓
Stopień/ klasa ochrony	IPX6 / III
Poziom hałasu	ok. 63 dB(A)
Temperatura otoczenia	+5 °C do +35 °C
Wymiary urządzenia wysokość x szerokość x głębokość	ok. 158 x 60 x 40 mm

Zasilacz	
Model	SW-050090EUD-KL
Napięcie na wejściu	100-240 V~ | 50/60 Hz 0,2 A maks.
Napięcie na wyjściu	5,0 V ⎓ | 0,9 A | 4,5 W
Stopień/klasa ochrony	IP44 / II

Zasilacz	
Warunki środowiskowe	Urządzenie dopuszczone do stosowania tylko w pomieszczeniach wewnętrznych.
Średnia wydajność podczas pracy	73,0 %
Zużycie energii w stanie bez obciążenia	0,08 W

CE

Gwarancja

Kaufland udziela Państwu gwarancji na 3 lata od daty zakupu.
Gwarancja nie obejmuje szkód związanych z nieprzestrzeganiem instrukcji obsługi, użytkowaniem niezgodnym z przeznaczeniem, nieprawidłowym obchodzeniem się, naprawami przeprowadzanymi na własną rękę lub niewystarczającą konserwacją i pielęgnacją.
Gwarancja nie obejmuje części zamiennych, ponieważ ulegają one naturalnemu zużyciu w czasie eksploatacji.

Stimate client,

Vă felicităm pentru cumpărarea noului dvs. aparat. Ați decis să alegeți un produs cu un raport calitate-preț excelent care vă va aduce multe satisfacții.
Înainte de utilizarea aparatului familiarizați-vă cu toate instrucțiunile privind operarea și siguranța.
Utilizați aparatul numai în modul descris și numai în scopurile menționate. În cazul transmiterii aparatului unei alte persoane, predați-i, de asemenea, toate documentele aferente acestuia.

Pachetul de livrare

- Capac de protecție / accesoriu barbă scurtă (A)
- Aparat de ras (B)
- Adaptor de rețea (C) cu cablu de conexiune și fișă aparat (D)
- Pensulă de curățare (E)
- Sac de depozitare (F)
- Instrucțiuni de folosire

Verificați existența tuturor componentelor și aparatul cu privire la deteriorări survenite în timpul transportului.
Nu puneți în funcțiune aparatul dacă acesta este deteriorat!
În cazul defectării contactați un magazin Kaufland.

Siguranța

Citiți cu atenție următoarele instrucțiuni privind siguranța înaintea primei utilizări a aparatului.
În vederea unei utilizări sigure respectați toate instrucțiunile privind siguranța prezentate în continuare.

Utilizarea conform destinației

- Aparatul de ras este destinat exclusiv rasului umed și uscat, precum și tunderii bărbii. Aparatul nu se va utiliza pentru tunderea sau raderea părului artificial sau a părului de animale.
- Nu utilizați aparatul în aer liber.
- Aparatul este destinat exclusiv pentru uz casnic. Aparatul nu este prevăzut pentru utilizarea în scopuri profesionale.
- Folosiți aparatul numai pentru domeniul de utilizare descris și cu accesoriile originale. Orice altă utilizare sau modificare a aparatului sunt considerate ca fiind neconforme. Producătorul nu răspunde pentru daunele produse ca urmare a utilizării necorespunzătoare sau operării eronate.

Siguranța copiilor și a persoanelor

Avertizare!

Pericol de asfixiere pentru copii la joaca cu materialul de ambalare! Țineți neapărat materialul de ambalare departe de copii.

- Acest aparat poate fi utilizat de copiii cu vârsta peste 8 ani, precum și de persoane cu abilități fizice, senzoriale sau mentale reduse sau fără experiență și/sau cunoștințe necesare, dacă sunt supravegheate sau dacă au fost instruite cu privire la utilizarea sigură a acestui aparat și au înțeles pericolele cu privire la acesta.
- Copiii nu trebuie să se joace cu aparatul.
- Curățarea și acțiunile de întreținere destinate utilizatorului nu sunt permise copiilor decât dacă sunt supravegheați.
- Mențineți aparatul și cablul de conexiune departe de accesul copiilor cu vârsta sub 8 ani.

Aspecte generale privind siguranța

Avertizare!

Utilizați aparatul numai în spații interioare.

- Aparatul nu se va încărca sau nu se va utiliza atunci când adaptorul de rețea, cablul de conexiune sau aparatul sunt deteriorate ori defecte.
- Aparatul este operat cu tensiune mică de protecție (SELV), conform indicațiilor de pe plăcuța de fabricație a adaptorului de rețea. Aparatul trebuie utilizat numai împreună cu adaptorul de rețea furnizat împreună cu acesta.
- Cablul de alimentare al acestui aparat nu poate fi înlocuit. În cazul deteriorării cablului, aparatul trebuie casat.
- Conectați aparatul numai la surse de alimentare cu energie electrică ale căror tensiune și frecvență corespund indicațiilor de pe plăcuța de fabricație a adaptorului!
- Conectați aparatul numai la o priză cu contact de protecție instalată corespunzător și nedeteriorată.
- Așezați aparatul întotdeauna pe o suprafață plană, astfel încât acesta să nu se poată răsturna sau să cadă în apă.
- Pentru evitarea rănilor, nu utilizați aparatul dacă sistemul de tăiere sau trimmerul de precizie sunt deteriorate. Nu utilizați aparatul niciodată fără sistemul de tăiere.

- În cazul neutilizării, curățării sau încărcării aparatului, acesta se va deconecta și se va scoate adaptorul de rețea din priză.

Avertizare!

Nu utilizați aparatul în apropierea căzilor, dușurilor, chiuvetelor sau altor recipiente care conțin apă ori alte lichide.

Simbolul de pe aparat indică faptul că anumite componente ale aparatului pot fi curățate sub jet de apă.

- AVERTIZARE: Partea ținută în mână trebuie detașată de la cablul de conexiune înainde de a o curăța cu apă.
- Nu apucați niciodată adaptorul de rețea cu mâinile ude, în special atunci când îl introduceți resp. scoateți din priză. Există risc de electrocutare!
- Scoateți întotdeauna adaptorul de rețea din priză și îndepărtați fișa aparatului înainte de a îndepărta sistemul de tăiere.
- Nu introduceți aparatul, adaptorul de rețea și cablul de alimentare în apă sau în alte lichide și nu țineți aceste piese sub apă curentă.
- AVERTIZARE: Mențineți aparatul uscat.
- Înainte de încărcare, aparatul trebuie să fie uscat.
- Respectați indicațiile din secțiunea „Curățarea și îngrijirea".

Înaintea primei puneri în funcțiune

- Îndepărtați toate materialele de ambalare de pe aparat înaintea primei utilizări a acestuia.
- Curățați temeinic aparatul înaintea primei utilizări (pentru aceasta se va consulta secțiunea „Curățarea și îngrijirea").

Încărcarea acumulatorului (imagine 1)

Atenție!

- Nu expuneți aparatul razelor directe ale soarelui sau căldurii. Temperatura ambientală trebuie să se afle în intervalul 5 - 35 °C.
- Încărcați aparatul exclusiv cu ajutorul adaptorului de rețea livrat.

Aparatul poate fi utilizat oricând în modul conectat la rețea indiferent de capacitatea acumulatorului.

Atunci când pe afișaj luminează intermitent cu roșu simbolul ștecherului , acumulatorul trebuie încărcat.

- Asigurați-vă că aparatul este oprit înainte de a încărca acumulatorul.
- Introduceți adaptorul de rețea într-o priză cu contact de protecție instalată corespunzător și nedeteriorată.
- Montați fișa aparatului în partea de jos, în aparat.
  - Pe afișaj apare simbolul ștecherului . Acesta indică încărcarea acumulatorului.
- Pentru încărcare, așezați aparatul întotdeauna pe o suprafață plană, astfel încât acesta să nu poată cădea.
- Încărcați acumulatorul înainte de prima utilizare timp de minim 90 de minute.
  - După scurgerea timpului maxim de încărcare de cca. 90 de minute, acumulatorul este încărcat complet. Simbolul bateriei luminează intermitent verde pe afișaj și simbolul ștecăr apare în continuare.
  - Un acumulator încărcat complet face posibilă o funcționare independentă de rețea de cca. 60 de minute.
- După încheierea procesului de încărcare îndepărtați fișa aparatului și scoateți adaptorul de rețea din priză.

Rasul și tunsul

Precauție!

Aparatul nu se va utiliza în caz de:
- răni ale pielii
- piele inflamată
- arsuri solare
- coșuri și bășici

Atenție!

Nu puneți aparatul în funcțiune dacă unitatea de tăiere sau trimmerul de precizie sunt deteriorate!

Atenție!

Aparatul nu este etanș la apă! La rasul umed aparatul se va utiliza numai în modul cu acumulator și nu se va utiliza sub duș sau în cadă.

Atenție!

Nu utilizați gel sau cremă de ras, deoarece foliile de ras și lama de foarfecă se pot lipi una de cealaltă.

Indicație:
În cazul schimbării tipului de radere este posibil ca în primele 2 - 4 săptămâni să apară înroșire sau iritație temporară a pielii, deoarece pielea trebuie să se obișnuiască cu noul tratament.

Indicație:
Curățați aparatul după fiecare utilizare (pentru aceasta se va consulta secțiunea „Curățarea și îngrijirea").

Sugestii pentru ras

- La rasul uscat se recomandă spălarea feței numai după ras.
- Pentru rasul umed, fața se va umezi și se va aplica un strat subțire de spumă de ras.

Pornirea aparatului (imaginea 2)

- Porniți aparatul prin apăsarea scurtă a comutatorului Pornit/Oprit.
  - Pe afișaj apare un simbol baterie albastru ▬.
  - La utilizarea în modul conectat la rețea, afișajul rămâne gol.
- Pentru a opri aparatul, apăsați din nou scurt comutatorul de pornire/oprire.
  - Simbolul baterie se stinge.

Rasul

- Dacă este necesar, scoateți capacul de protecție/accesoriul pentru barba scurtă de pe capul de tăiere.
- Porniți aparatul cu ajutorul comutatorului Pornit/Oprit.
- Treceți aparatul în unghi drept față de suprafața pielii peste zonele pe care doriți să le radeți.
- Cu mâna liberă întindeți pielea în zonele problematice, de ex. pe bărbie, pentru a obține un rezultat mai bun.
- Radeți în sens invers direcției de creștere a bărbii.
- După utilizare opriți aparatul prin apăsarea scurtă a comutatorului Pornit/Oprit.

Utilizarea trimmerului de precizie (imaginea 3)

Trimmerul de precizie de pe partea posterioară a aparatului face posibilă, de exemplu, scurtarea mustății.

- Împingeți complet în sus trimmerul de precizie de pe partea posterioară a aparatului până se fixează.
- Porniți aparatul cu ajutorul comutatorului Pornit/Oprit.
- Deplasați cu atenție trimmerul de precizie pe vârfurile care trebuie tunse și tăiați-le în forma dorită.
- După utilizare opriți aparatul prin apăsarea scurtă a comutatorului Pornit/Oprit.
- Împingeți complet în jos trimmerul de precizie până când acesta se fixează.

Raderea bărbii scurte (imaginea 4)

Cu accesoriul pentru barbă scurtă este posibilă tăierea bărbii la o lungime de cca 3 mm.

- Montați accesoriul pe capul de foarfecă astfel încât să fie poziționat fix pe acesta.
- Procedați conform descrierii din secțiunea „Rasul".

Întrerupătorul de siguranță

Întrerupătorul de siguranță previne pornirea involuntară a aparatului.

- Pentru a activa întrerupătorul de siguranță, apăsați comutatorul de pornire/oprire și mențineți-l apăsat cca 3 secunde. În acest caz aparatul pornește. Imediat ce întrerupătorul de siguranță este activat, aparatul se oprește.
  - Pe afișaj luminează intermitent pentru câteva secunde simbolul verde al bateriei ▬. Apoi afișajul se deconectează.
- Pentru a dezactiva din nou întrerupătorul de siguranță, apăsați comutatorul de pornire/oprire și mențineți-l apăsat cca 3 secunde.
  - Aparatul pornește.

Indicație:
Întrerupătorul de siguranță este dezactivat, de asemenea, la cuplarea aparatului la rețeaua electrică.

Curățarea și îngrijirea

Aparatul trebuie curățat după fiecare utilizare.

Simbolul de pe aparat indică faptul că anumite componente ale aparatului pot fi curățate sub jet de apă.

Avertizare!

Pericol de electrocutare din cauza umezelii! Nu introduceți aparatul, adaptorul de rețea și cablul de conexiune în apă și nu le curățați sub jet de apă.

Atenție!

- Opriți întotdeauna aparatul și deconectați-l de la rețeaua electrică înainte de a curăța lamele de foarfecă și capul de foarfecă sub jet de apă.
- Pentru a evita deteriorarea suprafeței aparatuluinu utilizați bureți abrazivi și nici substanțe de curățare abrazive.

Curățarea aparatului

- Înaintea curățării opriți aparatul și deconectați-l de la rețeaua electrică.
- Curățați aparatul la exterior numai cu ajutorul unei lavete ușor umezite și apoi uscați-l temeinic.

Curățarea sistemului de tăiere

- Opriți aparatul înaintea curățării și deconectați-l de la rețeaua electrică.
- Dacă este necesar, îndepărtați accesoriul pentru barbă scurtă.

a) După rasul uscat (imaginea 5 + 6)

- Apăsați ambele taste mici de deblocare laterale (1) și scoateți capul de tăiere (G) (2).
- Loviți ușor capul de tăiere și eventual accesoriul pentru barba scurtă de o suprafață plană resp. suflați firele mici de păr rămase.
- Dacă este necesar, utilizați pensula de curățare.
- Apăsați pe butonul mare de deblocare (3) de pe lateralul aparatului.
  - Suportul capului de tăiere se deschide.
- Porniți aparatul de ras cu suportul capului de tăiere deschis pentru câteva secunde pentru a permite desprinderea prafului provenit de la ras de pe lamele de foarfecă.
- Opriți din nou aparatul de ras.
- Închideți suportul capului de tăiere până la fixarea acestuia cu un sunet specific.
- Montați capul de tăiere (G) pe aparatul de ras în așa fel încât dispozitivul de blocare să se fixeze cu un sunet specific.

Indicație:
Dacă este necesar, lamele de foarfecă, capul de foarfecă și accesoriul pentru barbă scurtă pot fi curățate, de asemenea, sub jet de apă după rasul uscat. Consultați în acest sens secțiunea „b) După rasul umed".

b) După rasul umed (imaginea 7)

- Detașați capul de tăiere și deschideți suportul capului de tăiere astfel cum este descris în secțiunea „a) După rasul uscat".
- Clătiți cu atenție sub jet de apă caldă capul de foarfecă, lamele de foarfecă, partea superioară a aparatului de ras și, dacă este necesar, accesoriul pentru barbă scurtă.
- Porniți aparatul de ras pentru câteva secunde pentru a permite desprinderea picăturilor de apă de pe lamele de foarfecă.
- Opriți din nou aparatul de ras.

- Uscați cu atenție capul de foarfecă, accesoriul pentru barbă scurtă și partea superioară a aparatului de ras cu o lavetă fără fibre sau un șervet de hârtie. La această operațiune nu apăsați foliile de ras.
- Închideți suportul capului de tăiere până la fixarea acestuia cu un sunet specific.
- Montați capul de tăiere pe suportul pentru capul de tăiere în așa fel încât dispozitivul de blocare să se fixeze cu un sunet specific.

Îngrijirea foliilor de ras și a trimmerului de precizie

În funcție de frecvența cu care utilizați aparatul, întrețineți foliile de ras și trimmerul de precizie cu puțin ulei la fiecare 2 luni.

- Distribuiți cu vârful degetelor pe foliile de ras o picătură de ulei pentru uz menajer fin, fără rășini.
- Aplicați o picătură de ulei pe dantura trimmerului de precizie.
- Îndepărtați excesul de ulei prin tamponare atentă cu o lavetă fără fibre sau cu un șervet de hârtie. Nu exercitați presiune.

Depozitarea

- Înaintea depozitării așezați capacul de protecție pe aparat.
- Depozitați aparatul și accesoriile într-un loc curat, fără praf și uscat.
- Pentru depozitarea îndelungată sau transport utilizați sacul de depozitare livrat.

Indicație:
Sacul de depozitare este prevăzut numai pentru aparat, nu și pentru accesorii.

Piesele de schimb (imaginea 5 / G + 8 / H)

Dacă rezultatul rasului devine sensibil mai slab sau dacă la capul de tăiere devin vizibile deteriorări, întregul sistem de tăiere trebuie înlocuit. În cazul utilizării zilnice a aparatului, sistemul de tăiere ar trebui înlocuit cel târziu la 12 luni.
Un sistem de tăiere nou este disponibil ca set de piese de schimb prin intermediul liniei noastre asistență pentru service.
Setul cu sistemul de tăiere se compune din capul de tăiere complet (G) și 2 lame de foarfecă (H).

Înlocuirea sistemului de tăiere

- Detașați capul de tăiere (imaginea 5/G) și deschideți suportul capului de tăiere astfel cum este descris în secțiunea „Curățarea sistemului de tăiere".
- Scoateți cu atenție, pe rând cele două lame de foarfecă (imaginea 8/H) în sus, din suporturi.
- Montați noile lame de foarfecă în suporturi. Lamele de foarfecă trebuie înlocuite întotdeauna în perechi.
- Închideți suportul capului de tăiere până la fixarea acestuia cu un sunet specific.
- Montați noul cap de tăiere pe suportul pentru capul de tăiere în așa fel încât dispozitivul de blocare să se fixeze cu un sunet specific.

Eliminarea

Eliminarea ambalajului

Ambalajul produsului este fabricat din materiale reciclabile. Eliminați materialele de ambalare în conformitate cu marcajele acestora prin intermediul centrelor publice de colectare, respectiv în conformitate cu prevederile naționale specifice.

Eliminarea aparatelor uzate

Atunci când nu mai doriți să utilizați aparatul electric, predați-l unui centru public de colectare a aparatelor electrice uzate. Aparatele electrice uzate nu trebuie în niciun caz aruncate în containerele pentru gunoi (a se vedea simbolul).

Eliminarea acumulatorului

Acumulatorii și bateriile nu trebuie eliminate împreună cu deșeurile reziduale (a se vedea simbolul). În calitate de consumator aveți obligația legală de a preda acumulatorii și bateriile la un centru public de colectare sau în locurile special amenajate din magazine. Din acest motiv predați aparatul electric în stare completă (cu acumulatorul) și numai în stare descărcată la un centru de colectare.

Indicații suplimentare privind eliminarea

Predați aparatul electric uzat fără a afecta refolosirea sau valorificarea a acestuia.
Aparatele electrice uzate pot conține substanțe poluante. În cazul manipulării necorespunzătoare sau deteriorării aparatului, cu ocazia valorificării ulterioare, aceste substanțe pot cauza probleme de sănătate sau infesta apa și solul.

Date tehnice

Aparat de ras	
Model	BT-D0201
Intrare	900 mA | 5 V ⎓
Acumulator	1 x Li-Ion 3,7 V ⎓ 14500, 500 mAh
Timp de încărcare	cca 90 minute
Durata de funcționare	cca 60 minute
Motor	3,7 V ⎓
Tipul/clasa de protecție	IPX6 / III
Zgomot	cca 63 dB(A)
Temperatura ambientală	+5 °C până la +35 °C
Dimensiunile aparatului înălțime x lățime x adâncime	cca 158 x 60 x 40 mm

Adaptor de rețea	
Model	SW-050090EUD-KL
Intrare	100-240 V~ | 50/60 Hz 0,2 A max.
Ieșire	5,0 V ⎓ | 0,9 A | 4,5 W
Tipul/clasa de protecție	IP44 / II
Condiții de mediu	adecvat numai pentru utilizare la interior
Eficiență operațională medie	73,0 %
Puterea absorbită în regim fără sarcină	0,08 W

CE

Garanția

Kaufland acordă o garanție de 3 ani de la data cumpărării.
Sunt exceptate de la garanție daunele provocate ca urmare a nerespectării instrucțiunilor de folosire, utilizării abuzive, manipulării necorespunzătoare, reparațiilor neautorizate sau întreținerii și îngrijirii insuficiente.
Piesele de schimb sunt excluse de la acordarea garanției, întrucât acestea sunt supuse uzurii determinate de utilizare.

Vážená zákazníčka, vážený zákazník!

Blahoželáme vám ku kúpe vášho nového prístroja. Rozhodli ste sa pre výrobok s výborným výkonom za vynikajúcu cenu, ktorý vám prinesie veľa radosti.
Pred použitím prístroja sa oboznámte so všetkými pokynmi týkajúcimi sa obsluhy a bezpečnosti.
Prístroj používajte len predpísaným spôsobom a na účely, na ktoré je určený. Pri odovzdávaní výrobku tretej strane jej odovzdajte aj všetky podklady.

Rozsah dodávky

- Ochranný kryt / nadstavec na trojdňové strnisko (A)
- Holiaci strojček (B)
- Sieťový diel (C) s pripojovacím káblom a zástrčkou prístroja (D)
- Čistiaci štetec (E)
- Úložné vrecko (F)
- Návod na obsluhu

Skontrolujte, či vám boli dodané všetky diely a či sa prístroj pri preprave nepoškodil.
Poškodený prístroj neuvádzajte do prevádzky!
V prípade poškodenia sa obráťte na niektorú z pobočiek Kaufland.

Bezpečnosť

Predtým, ako prístroj prvý raz použijete, si dôsledne prečítajte nasledujúce bezpečnostné pokyny.
Za účelom bezpečného používania dodržiavajte nasledujúce bezpečnostné pokyny.

Účel použitia

- Holiaci strojček je určený výlučne na holenie tváre namokro a nasucho, ako aj na zastrihávanie brady a fúzov. Prístroj sa nesmie používať na strihanie alebo holenie umelých vlasov či zvieracích chlpov.
- Prístroj nepoužívajte v exteriéroch.
- Prístroj je určený len na používanie v domácnostiach. Nie je určený na používanie v obchodných prevádzkach.
- Prístroj používajte len na predpísané účely a s originálnym príslušenstvom. Každé iné použitie alebo zmeny na prístroji sú v rozpore s účelom použitia. Na škody vzniknuté používaním v rozpore s účelom použitia alebo škody vzniknuté v dôsledku nesprávnej manipulácie sa nevzťahuje záruka.

Bezpečnosť detí a osôb

Výstraha!

Nebezpečenstvo udusenia detí pri hre s obalovým materiálom! Obalový materiál uchovávajte vždy mimo dosahu detí.

- Tento prístroj smú používať deti staršie ako 8 rokov a osoby s obmedzenými fyzickými, zmyslovými alebo duševnými schopnosťami alebo s nedostatkom skúseností a vedomostí, ak sú pod dohľadom alebo boli poučené o bezpečnom používaní prístroja a porozumeli nebezpečenstvám spojeným s jeho použitím.
- Deti sa nesmú s prístrojom hrať.
- Čistenie a používateľskú údržbu nesmú vykonávať deti bez dohľadu.
- Deti mladšie ako 8 rokov by sa nemali zdržiavať v blízkosti prístroja a prípojného vedenia.

Všeobecná bezpečnosť

Varovanie!

Prístroj používajte iba vo vnútorných priestoroch.

- Prístroj sa nesmie nabíjať alebo používať vtedy, keď je sieťový diel, pripojovací kábel alebo prístroj poškodený alebo chybný.
- Prístroj prevádzkujte len s bezpečným malým napätím (SELV) v súlade s údajmi na výrobnom štítku sieťového dielu. Prístroj sa môže prevádzkovať len s dodaným napájačom.
- Kábel sieťového pripojenia tohto prístroja nie je možné vymeniť. V prípade jeho poškodenia musí byť prístroj zlikvidovaný.
- Prístroj zapájajte len do takého elektrického zdroja, ktorého napätie a frekvencia zodpovedajú údajom na výrobnom štítku sieťového dielu!
- Prístroj zapájajte len do nepoškodenej zásuvky, ktorá bola nainštalovaná podľa predpisov.
- Prístroj pokladajte vždy na rovný podklad, aby nemohol spadnúť dole ani do vody.
- Aby ste sa vyhli poraneniu, používajte prístroj iba v prípade, že holiace ústrojenstvo ani presný zastrihávač nie sú poškodené. Prístroj nikdy nepoužívajte bez holiaceho ústrojenstva.

- Keď prístroj nepoužívate, nečistíte ani nenabíjate, vypnite ho a vytiahnite sieťový diel zo zásuvky.

Varovanie!

Tento prístroj sa nesmie používať v blízkosti vaní, spŕch, umývadiel ani iných nádrží, ktoré obsahujú vodu alebo iné kvapaliny.

Tento symbol na prístroji informuje o tom, že niektoré časti prístroja možno vyčistiť pod tečúcou vodou.

- VAROVANIE: Skôr než budete prístroj čistiť vodou, musíte diel, ktorý držíte v ruke, odpojiť od kábla prívodu elektrickej energie.
- Sieťového zdroja sa nikdy nedotýkajte mokrou rukou, hlavne vtedy, ak ho chcete zasunúť do zásuvky alebo ho zo zásuvky vytiahnuť. Hrozí zasiahnutie elektrickým prúdom!
- Pred odobratím holiaceho ústrojenstva vytiahnite sieťový zdroj zo zásuvky a odstráňte prístrojový konektor.
- Prístroj, napájač a prívodný kábel nenamáčajte do vody alebo do iných kvapalín ani ich neumývajte pod tečúcou vodou.
- VAROVANIE: Prístroj nesmie prísť do kontaktu s vodou.
- Pred nabíjaním musí byť prístroj úplne suchý.
- Dodržiavajte informácie uvedené v odseku „Čistenie a starostlivosť".

Pred prvým uvedením do prevádzky

- Pred prvým použitím odstráňte z prístroja všetky obalové materiály.
- Pred prvým použitím prístroj dôkladne vyčistite (pozri odsek „Čistenie a starostlivosť").

Nabíjanie akumulátora (obrázok 1)

Pozor!

- Prístroj nevystavujte priamemu slnku ani vysokým teplotám. Teplota okolia by mala byť v rozmedzí od 5 do 35 °C.
- Prístroj nabíjajte len pomocou dodaného sieťového dielu.

Prístroj možno kedykoľvek používať nezávisle od kapacity akumulátora po pripojení do elektrickej siete.

Keď na indikátore bliká symbol zástrčky na červeno, je potrebné nabiť akumulátor.

- Pred nabíjaním batérie sa uistite, že je prístroj vypnutý.
- Sieťový diel zapojte do nepoškodenej zásuvky s ochranným kontaktom, ktorá bola nainštalovaná podľa predpisov.
- Zástrčku prístroja zastrčte zdola do prístroja.
  - Na indikátore sa zobrazí symbol zástrčky . Oznamuje, že sa akumulátor nabíja.
- Prístroj položte pri nabíjaní vždy na rovný podklad, aby nemohol spadnúť.
- Pred prvým použitím nabíjajte batériu minimálne 90 minút.
  - Po uplynutí maximálneho času nabíjania cca 90 minút je batéria kompletne nabitá. Symbol batérie bliká na indikácii nazeleno a symbol konektora je indikovaný i naďalej.
  - Kompletne nabitý akumulátor umožňuje prevádzku nezávislú od elektrickej siete trvajúcu približne 60 minút.
- Po ukončení nabíjania odstráňte zástrčku prístroja a vytiahnite sieťový diel zo zásuvky.

Holenie a zastrihávanie

Varovanie!

Nástroj sa nesmie používať pri:
- ranách na pokožke,
- zapálenej pokožke,
- spálenej pokožke,
- vyrážkach a pľuzgieroch.

Pozor!

Prístroj neuvádzajte do chodu, ak je holiaca jednotka alebo presný zastrihávač poškodený!

Pozor!

Prístroj nie je vodotesný! Pri holení namokro sa prístroj smie používať len s akumulátorom a nie v sprche ani vo vani.

Pozor!

Nepoužívajte gél ani krém na holenie, lebo by mohlo dôjsť k zlepeniu holiacej fólie a holiaceho noža.

Upozornenie:
Pri zmene spôsobu holenia sa môže počas prvých 2 – 4 týždňov vyskytnúť dočasné začervenanie alebo podráždenie pokožky, pretože si pokožka musí zvyknúť na nové ošetrenie.

Upozornenie:
Po každom použití prístroj dôkladne vyčistite (pozri odsek „Čistenie a starostlivosť“).

Tipy na holenie

- Pri holení nasucho vám odporúčame umyť si tvár až po holení.
- Pri holení namokro si navlhčite tvár a pokryte ju tenkou vrstvou peny na holenie.

Zapnutie prístroja (obrázok 2)

- Prístroj zapnete tak, že krátko stlačíte zapínač/vypínač.
  - Na indikácii sa objaví modrý symbol batérie ▬.
  - Pri používaní prístroja zapojeného do elektrickej siete sa na indikátore nezobrazia žiadne symboly.
- Ak chcete prístroj vypnúť, znovu stlačte spínač ZAPNÚŤ/VYPNÚŤ.
  - Symbol batérie zhasne.

Holenie

- Ochrannú krytku/trojmilimetrový nadstavec prípadne z holiacej hlavy odoberte.
- Prístroj zapnite zapínačom/vypínačom.
- Prístroj veďte po holených miestach v pravom uhle k povrchu pokožky.
- Aby ste dosiahli lepší výsledok, pokožku na problematických miestach, napr. na brade, napínajte voľnou rukou.
- Hoľte proti smeru rastu chĺpkov.
- Prístroj po použití vypnete tak, že krátko stlačíte zapínač/vypínač.

Použitie zastrihávača na presné zastrihávanie (obrázok 3)

Zastrihávač na presné zastrihávanie na zadnej strane prístroja umožňuje skrátiť chĺpky napr. nad perou.

- Zastrihávač na presné zastrihávanie chĺpkov na zadnej strane prístroja vysuňte celkom nahor, kým nezapadne.
- Prístroj zapnite zapínačom/vypínačom.
- Zastrihávač opatrne veďte popri koncoch chĺpkov, ktoré chcete zastrihnúť, a zastrihávaním vytvorte požadovaný tvar.
- Prístroj po použití vypnete tak, že krátko stlačíte zapínač/vypínač.
- Presný zastrihávač posuňte úplne dole, až zapadne.

Holenie trojdňového strniska (obrázok 4)

Pomocou trojmilimetrového nadstavca si môžete upraviť bradu na dĺžku cca 3 mm.

- Nadstavec založte na holiacu hlavu tak, aby na ňu pevne priliehal.
- Postupujte tak, ako je opísané v časti „Holenie“.

Blokovacie tlačidlo

Blokovacie tlačidlo zabráni tomu, aby sa prístroj náhodne zapol.

- Pre aktiváciu blokovania zapnutia stlačte spínač ZAPNÚŤ/VYPNÚŤ a pridržte ho cca 3 sekundy. Prístroj sa zapne. Hneď ako je blokovanie zapnutia aktivované, prístroj sa vypne.
  - Na indikácii bliká niekoľko sekúnd zelený symbol batérie ▬. Potom sa indikátor znovu vypne.
- Pre opätovné deaktivovanie blokovania zapnutia stlačte spínač ZAPNÚŤ/VYPNÚŤ cca na 3 sekundy.
  - Prístroj sa zapne.

Upozornenie:
Blokovacie tlačidlo sa deaktivuje aj vtedy, keď prístroj pripojíte k elektrickej sieti.

Čistenie a starostlivosť

Prístroj treba po každom použití vyčistiť.

Tento symbol na prístroji informuje o tom, že niektoré časti prístroja možno vyčistiť pod tečúcou vodou.

Varovanie!

Hrozí nebezpečenstvo zásahu elektrickým prúdom kvôli vlhkosti! Prístroj, sieťový diel a pripojovací kábel neponárajte do vody a ani ich nečistite pod tečúcou vodou.

Pozor!

- Skôr než začnete čistiť holiace čepele a holiacu hlavu pod tečúcou vodou, prístroj vždy vypnite a odpojte od elektrickej siete.
- Nepoužívajte ani špongie s drsnou stranou, ani abrazívne čistiace prostriedky, aby ste nepoškodili povrch prístroja.

Čistenie prístroja

- Pred čistením prístroj vypnite a odpojte od elektrickej siete.
- Prístroj čistite z vonkajšej strany iba mierne navlhčenou handričkou a potom ho dôkladne vysušte.

Čistenie holiaceho ústrojenstva

- Pred čistením prístroj vypnite a odpojte ho od elektrickej siete.
- V prípade potreby zložte nadstavec na trojdňové strnisko.

a) Po suchom holení (obrázok 5 + 6)

- Stlačte obe malé bočné tlačidlá slúžiace na odblokovanie (1) a holiacu hlavu (G) odoberte (2).
- Holiacu hlavu a príp. trojmilimetrový nadstavec na rovnej ploche opatrne vytraste či vyfúknite z neho zvyšky brady.
- V prípade potreby použite čistiaci štetec.
- Stlačte veľké tlačidlo slúžiace na odblokovanie (3) naboku prístroja.
  - Držiak holiacej hlavy sa otvorí.
- Holiaci strojček s otvoreným držiakom holiacej hlavy na pár sekúnd uveďte do chodu, aby sa uvoľnil prach z holiacich nožov.
- Holiaci strojček opäť vypnite.
- Držiak holiacej hlavy opäť zavrite, až počuteľne zacvakne.
- Holiacu hlavu (G) nasaďte na holiaci strojček tak, aby blokovanie počuteľne zacvaklo.

Upozornenie:
V prípade potreby môžete holiace čepele, holiacu hlavu a nadstavec na trojdňové strnisko po holení nasucho vyčistiť aj pod tečúcou vodou. Pozri časť „b) po holení namokro".

b) po holení namokro (obrázok 7)

- Holiacu hlavu odoberte a otvorte držiak holiacej hlavy tak, ako je opísané v odseku „a) Po suchom holení".
- Holiacu hlavu, holiace čepele, hornú časť holiaceho strojčeka a prípadne nadstavec na trojdňové strnisko opatrne opláchnite teplou tečúcou vodou.
- Holiaci strojček uveďte na niekoľko sekúnd do chodu, aby sa z holiacich nožov uvoľnili kvapky vody.
- Holiaci strojček opäť vypnite.
- Holiacu hlavu, nadstavec na trojdňové strnisko a hornú časť holiaceho strojčeka opatrne utrite handričkou nezanechávajúcou vlákna alebo papierovou vreckovkou. Nezatlačte pritom holiace fólie.
- Držiak holiacej hlavy opäť zavrite, až počuteľne zacvakne.

- Holiacu hlavu nasaďte na holiaci strojček tak, aby blokovanie počuteľne zacvaklo.

Starostlivosť o holiacu fóliu a presný zastrihávač

Holiacu fóliu a presný zastrihávač je nutné čistiť trochou oleja v závislosti od početnosti používania prístroja cca každé 2 mesiace.

- Končekmi prstov naneste na holiace fólie kvapku jemného oleja, ktorý nepodlieha živičnateniu.
- Na holiace zuby presného zastrihávača kvapnite kvapku oleja.
- Nadbytočný olej opatrne odsajte handričkou nezanechávajúcou vlákna alebo papierovou vreckovkou. Nevyvíjajte pritom tlak.

Skladovanie

- Pred uskladnením na prístroj nasaďte ochranný kryt.
- Prístroj s príslušenstvom uschovávajte na čistom, bezprašnom a suchom mieste.
- Pri dlhšom skladovaní alebo preprave použite dodané úložné vrecko.

Upozornenie:
Úložné vrecko je určené pre prístroj, nie pre príslušenstvo.

Náhradné diely (obrázok 5 / G + 8 / H)

Ak sa proces holenia poznateľne zhorší alebo ak sú na holiacej hlave viditeľné poškodenia, je nutné vymeniť kompletné holiace ústrojenstvo. Ak sa prístroj používa každodenne, malo by sa holiace ústrojenstvo meniť každých 12 mesiacov.
Nové holiace ústrojenstvo môžete objednať ako set náhradných dielov prostredníctvom horúcej telefonickej linky našej zákazníckej služby.
Set holiaceho ústrojenstva sa skladá z kompletnej holiacej hlavy (G) a 2 holiacich nožov (H).

Výmena holiaceho ústrojenstva

- Holiacu hlavu (obrázok 5/G) odoberte a držiak holiacej hlavy otvorte tak, ako je opísané v odseku „Čistenie holiaceho ústrojenstva".
- Oba holiace nože (obrázok 8/H) vytiahnite opatrne jeden za druhým smerom od držiakov hore.
- Na držiaky nasuňte nové holiace čepele. Holiace čepele sa musia vymeniť vždy v páre.
- Držiak holiacej hlavy opäť zavrite, až počuteľne zacvakne.
- Novú holiacu hlavu nasaďte na držiak holiacej hlavy tak, aby blokovanie počuteľne zacvaklo.

Likvidácia

Likvidácia obalu

Obal výrobku je vyrobený z materiálov vhodných na recykláciu. Obalové materiály odstraňujte v súlade s ich označením v rámci verejných zberných dvorov, resp. podľa miestnych predpisov.

Likvidácia starého prístroja

Pokiaľ už elektrický prístroj ďalej nechcete používať, bezplatne ho odovzdajte vo verejnom zbernom dvore pre staré elektrické spotrebiče. Staré elektrické spotrebiče sa v žiadnom prípade nesmú likvidovať prostredníctvom zberných smetných nádob (pozri symbol).

Likvidácia akumulátora

Akumulátory a batérie sa nesmú likvidovať v komunálnom odpade (pozri symbol). Ako spotrebiteľ ste zo zákona povinný akumulátory a batérie odovzdať vo verejných zberných dvoroch alebo v predajni. Kompletný elektrický prístroj (s akumulátorom) a len vo vybitom stave preto odovzdajte v zbernom mieste.

Ďalšie pokyny k likvidácii

Váš starý elektrický prístroj odovzdajte tak, aby nebola ovplyvnená jeho ďalšia recyklácia. Staré elektrické spotrebiče môžu obsahovať škodlivé látky. Pri nesprávnej manipulácii alebo poškodení prístroja môžu tieto pri jeho neskoršej recyklácii spôsobiť ujmu na zdraví alebo znečistiť vodné toky či pôdu.

Technické údaje

Holiaci strojček	
Model	BT-D0201
Vstup	900 mA | 5 V ⎓
Akumulátor	1 x Li-Ion 3,7 V ⎓ 14500, 500 mAh
Čas nabíjania	cca 90 minút
Prevádzka	cca 60 minút
Motor	3,7 V ⎓
Trieda ochrany	IPX6 / III
Hluk	cca 63 dB(A)
Okolitá teplota	+5 °C až +35 °C
Rozmery spotrebiča výška x šírka x hĺbka	cca 158 x 60 x 40 mm

Napájač	
Model	SW-050090EUD-KL
Vstup	100 - 240 V~ | 50/60 Hz 0,2 A max.
Výstup	5,0 V ⎓ | 0,9 A | 4,5 W
Trieda ochrany	IP44 / II
Podmienky prostredia	len do vnútorných priestorov
Priemerná účinnosť v aktívnom režime	73,0 %
Spotreba energie v stave bez záťaže	0,08 W

CE

Záruka

Kaufland vám poskytuje záruku 3 roky, ktorá začína plynúť dňom kúpy.
Zo záruky sú vylúčené poškodenia, ktoré boli spôsobené nerešpektovaním pokynov v návode na obsluhu, nesprávnym používaním, neodborným zaobchádzaním, samovoľnými opravami alebo nedostatočnou údržbou a starostlivosťou.
Náhradné diely sú vyňaté zo záruky, pretože podliehajú opotrebovaniu podmienenému používaním.

Уважаеми клиенти,

Поздравяваме Ви с покупката на Вашия нов уред. Избрали сте продукт с прекрасно съотношение цена/качество, който ще Ви доставя много радости.
Преди да използвате уреда, запознайте се с всички инструкции за обслужване и безопасност.
Използвайте уреда само според описанието и за посочените области на приложение. При предаване на уреда на трети лица предайте им и цялата му документация.

Обхват на доставката

- Защитно капаче / приставка за тридневна брада (A)
- Електрическа самобръсначка (B)
- Захранващо устройство (C) със свързващ кабел и щепсел (D)
- Четка за почистване (E)
- Торбичка за съхранение (F)
- Инструкция за употреба

Проверете дали са налице всички части и дали по уреда няма повреди от транспортирането.
Не пускайте в експлоатация повреден уред! При повреда, моля, обръщайте се към филиал на Kaufland.

Безопасност

Преди да използвате уреда за първи път, прочетете внимателно следните указания за безопасност.
За безопасна употреба следвайте указанията за безопасност по-долу.

Употреба по предназначение

- Електрическата самобръсначката е предназначена само за мокро и сухо бръснене на лицето, както и за подстригване на брада. Уредът не трябва да се използва за подстригване или бръснене на изкуствена коса или животинска козина.
- Не използвайте уреда на открито.
- Уредът е предназначен само за домашна употреба. Той не е предвиден за промишлено приложение.
- Използвайте уреда само за описаното приложение и с оригиналните принадлежности. Всяка друга употреба или изменение се смятат за несъответстващи на предназначението. Не се поема отговорност за щети, причинени от употреба, несъответстваща на предназначението, или неправилно обслужване.

Безопасност на деца и хора

Предупреждение!

За децата има опасност от задушаване при игра с опаковката! Непременно дръжте опаковката далече от деца.

- Деца на възраст над 8 години, както и хора с намалени физически, сензорни или ментални способности или с недостатъчно опит и познания, могат да използват уреда само под наблюдение или след като са инструктирани относно безопасната му работа и са разбрали произтичащите от това опасности.
- Деца не трябва да играят с уреда.
- Почистването и обслужването не следва да се извършват от деца, освен ако те не са под контрола на възрастни.
- Деца под 8 години да се държат далече от уреда и захранващия кабел.

Общи инструкции за безопасност

Предупреждение!

Уредът да се използва само в закрити помещения.

- Уредът не трябва да се зарежда или използва, когато захранващото устройство, свързващият кабел или уредът са повредени или дефектни.
- Уредът работи със система за защита при ниско напрежение (SELV) съгласно данните върху табелката с данни на захранващото устройство. Уредът може да се използва само с доставения адаптер.
- Захранващият кабел на този уред не може да бъде сменян. При повреда на кабела уредът трябва да се изхвърли.
- Свързвайте уреда само към електрозахранване, чиито напрежение и честота съответстват на данните върху табелката с данни на захранващото устройство!
- Свържете уреда само към обезопасен контакт, който не е повреден и е инсталиран в съответствие с изискванията.
- Поставяйте уреда винаги върху равна повърхност, така че да не може да падне на пода или във вода.

- За да се избегнат наранявания, не използвайте уреда, ако режещата система или прецизният тример са повредени. Никога не използвайте уреда без режеща система.
- Когато не използвате уреда, когато го почиствате или зареждате, изключвайте го и изваждайте щепсела на захранващото устройство от контакта.

Предупреждение!

Този уред не трябва да се използва в близост до вани, душ кабини, умивалници или други съдове, които съдържат вода или други течности.

Символът върху уреда показва, че някои негови части могат да бъдат почиствани под течаща вода.

- ПРЕДУПРЕЖДЕНИЕ: Държаната в ръка част трябва да се отдели от свързващия кабел, преди да бъде почистена с вода.
- Никога не пипайте захранващото устройство с мокри ръце, особено когато го включвате или изключвате от контакта. Има риск от токов удар!
- Преди да свалите режещата система, винаги изключвайте захранващото устройство от контакта и щепсела от уреда.
- Не потапяйте уреда, адаптера и кабела във вода или в други течности и не дръжте тези части под течаща вода.
- ПРЕДУПРЕЖДЕНИЕ: Дръжте уреда сух.
- Уредът трябва да е сух преди зареждане.
- Спазвайте инструкциите в раздел „Почистване и поддръжка“.

Преди първото пускане в експлоатация

- Преди първата употреба отстранете всички опаковъчни материали от уреда.
- Почистете внимателно уреда преди първата употреба (вижте раздел „Почистване и поддръжка“).

Зареждане на акумулаторната батерия (фиг. 1)

Внимание!

- Не излагайте уреда на директна слънчева светлина или на нагряване. Температурата на околната среда трябва да бъде в интервала от 5 до 35 °C.
- Зареждайте уреда само с доставеното захранващо устройство.

Уредът може да се използва по всяко време чрез захранване от мрежата, независимо от капацитета на акумулаторната батерия.
Когато на дисплея символът „щепсел" мига в червено, трябва да се зареди акумулаторната батерия.

- Уверете се, че уредът е изключен, преди да зареждате акумулаторната батерия.
- Включете захранващото устройство в обезопасен контакт, който е инсталиран в съответствие с изискванията.
- Включете щепсела долу в уреда.
  - На дисплея се появява символът „щепсел". Той показва, че акумулаторната батерия се зарежда.
- Поставяйте уреда винаги върху равна повърхност, така че да не може да падне.
- Зареждайте батерията в продължение на най-малко 90 минути преди първата употреба.
  - Акумулаторната батерия е напълно заредена след максимално време за зареждане от ок. 90 минути. Символът „батерия" на дисплея мига в зелено и символът „щепсел" продължава да се появява.
  - Напълно заредената акумулаторна батерия позволява независима от мрежовото захранване работа в продължение на ок. 60 минути.
- След приключване на зареждането извадете щепсела на уреда и изключете захранващото устройство от контакта.

Бръснене и подстригване

Внимание!

Уредът не трябва да бъде използван при:
- кожни рани
- възпалена кожа
- слънчево изгаряне
- пъпки и мехури

Внимание!

Не пускайте в експлоатация уреда, ако е повреден режещият блок или прецизният тример!

Внимание!

Уредът не е водонепромокаем! При мокрото бръснене уредът може да се използва само със захранване от батерията и не трябва да се използва под душа или във ваната.

Внимание!

Не използвайте гел, нито крем за бръснене, тъй като режещите пластини и режещите ножчета могат да се слепят едно с друго.

Указание:
При промяна в начина на бръснене през първите 2 - 4 седмици може да се получи временно зачервяване или раздразване на кожата, тъй като кожата трябва да свикне с новото третиране.

Указание:
След употреба почистете уреда (вж. раздел „Почистване и поддръжка").

Съвети за бръсненето

- При сухото бръснене се препоръчва лицето да се измие едва след бръсненето.
- За мокро бръснене навлажнете лицето и нанесете тънък слой пяна за бръснене.

Включване на уреда (фиг. 2)

- Включете уреда чрез кратко натискане на превключвателя ВКЛ./ИЗКЛ.
  - На дисплея се появява син символ „батерия“ ▬.
  - При употреба в електрическата мрежа на дисплея не се показва нищо.
- За да изключите уреда, натиснете отново бутона ВКЛ./ИЗКЛ. за кратко.
  - Символът „батерия“ угасва.

Бръснене

- При необходимост свалете от режещата глава защитното капаче/приставката за тридневна брада.
- Включете уреда с помощта на бутона ВКЛ./ИЗКЛ.
- Насочете уреда под прав ъгъл към повърхността на кожата над местата, които ще бръснете.
- Опънете кожата със свободната ръка на проблемните места, напр. на брадичката, за да постигнете по-добър резултат.
- Бръснете срещу посоката на растеж на брадата.
- Изключете уреда след употребата му чрез кратко натискане на превключвателя ВКЛ./ИЗКЛ.

Използване на прецизния тример (фиг. 3)

Прецизният тример на задната страна на уреда позволява скъсяване например на мустаци.

- Плъзнете прецизния тример докрай нагоре, докато се фиксира.
- Включете уреда с помощта на бутона ВКЛ./ИЗКЛ.
- Преминете внимателно с прецизния тример по края на космите, които трябва да бъдат подстригани и ги изрежете в желаната форма.
- Изключете уреда след употребата му чрез кратко натискане на превключвателя ВКЛ./ИЗКЛ.
- Плъзнете прецизния тример докрай надолу, докато се фиксира.

Бръснене на тридневна брада (фиг. 4)

С приставката за тридневна брада можете да подстрижете брадата си на дължина от ок. 3 мм.

- Поставете приставката върху режещата глава, така че тя да се закрепи здраво върху нея.
- Следвайте описанието в раздел „Бръснене“.

Блокировка срещу включване

Блокировката срещу включване предотвратява неволно включване на уреда.

- За да активирате блокировката срещу включване, натиснете и задръжте бутона за включване/изключване за ок. 3 секунди. При това уредът се включва. Докато

блокировката срещу включване е активирана, уредът е изключен.
- На дисплея в продължение на няколко секунди мига зеленият символ „батерия" ▬. След това дисплеят изгасва.

• За да деактивирате отново блокировката срещу включване, натиснете и задръжте бутона за включване/изключване за ок. 3 секунди.
- Уредът се включва.

Указание:
Блокировката срещу включване се деактивира също така, когато свържете уреда с електрическата мрежа.

Почистване и поддръжка

Уредът трябва да се почиства след всяка употреба.

Символът върху уреда показва, че някои негови части могат да бъдат почиствани под течаща вода.

Предупреждение!

При влага има опасност от токов удар! Уредът, захранващото устройство или свързващият кабел да не се потапят във вода или други течности и да не се почистват под течаща вода.

Внимание!

- Преди да измиете режещите ножчета и режещата глава под течаща вода, винаги изключвайте уреда и изваждайте щепсела от контакта на електрическата мрежа.
- Не използвайте абразивни гъби, нито абразивни почистващи препарати, за да не повредите повърхността на уреда.

Почистване на уреда

• Преди почистването изключете уреда и извадете щепсела от контакта на електрическата мрежа.
• Почиствайте уреда само от външната страна с леко влажна кърпа и след това внимателно го подсушавайте.

Почистване на режещата система

• Преди всяко почистване изключвайте уреда и изваждайте щепсела от контакта на електрическата мрежа.
• При необходимост свалете приставката за тридневна брада.

а) след сухо бръснене (фиг. 5 + 6)

• Натиснете двата малки странични бутона за деблокиране (1) и свалете режещата глава (G) (2).
• Внимателно изтупайте режещата глава и при необходимост приставката за тридневна брада на равна повърхност или издухайте частиците коса.
• При необходимост използвайте четката за почистване.
• Натиснете големия бутон за освобождаване (3) отстрани на уреда.
- Отваря се държачът на режещата глава.

• Включете самобръсначката при отворен държач на режещата глава за няколко секунди, за да отделите праха от бръсненето от режещите ножчета.
• Изключете отново самобръсначката.
• Затворете държача на режещата глава, докато се застопори с щракване.
• Поставете режещата глава (G) върху самобръсначката така, че да се чуе прищракване при фиксирането й.

Указание:
При необходимост след сухо бръснене режещите ножчета, режещата глава и приставката за тридневна брада могат да бъдат почистени и под течаща вода. За това вижте раздел „б) След мокро бръснене".

б) след мокро бръснене (фиг. 7)

- Свалете режещата глава и ръзгънете държача на режещата глава, както е описано в раздел „а) След сухо бръснене".
- Изплакнете режещата глава, режещите ножчета, горната част на електрическата самобръсначка, и при необходимост, приставката за тридневна брада внимателно с топла, течаща вода.
- Включете електрическата самобръсначка за няколко секунди, за да се отделят водните капки от режещите ножчета.
- Изключете отново самобръсначката.
- Подсушете внимателно с неотделяща власинки кърпа или хартиена кърпа режещата глава, приставката за тридневна брада и горната част на електрическата самобръсначката. Не натискайте бръснещото фолио.
- Затворете държача на режещата глава, докато се застопори с щракване.
- Поставете режещата глава върху държача на режещата глава така, че да се чуе прищракване при фиксирането й.

Грижа за режещите пластини и прецизния тример

В зависимост от честотата на употреба на уреда извършвайте поддръжка на режещите пластини и прецизния тример приблизително на всеки 2 месеца с малко масло.

- С върха на пръстите разнесете една капка незасъхващо фино масло за домакински цели по бръснещите фолиа.
- Поставете капка масло върху режещите зъби на прецизния тример.
- Отстранете излишното масло чрез внимателно попиване с неотделяща власинки кърпа или с хартиена кърпа. Не упражнявайте натиск.

Съхранение

- Преди съхранението поставете защитната капачка на уреда.
- Съхранявайте уреда и принадлежностите на чисто и сухо място, където няма прах.
- За по-продължително съхранение или при танспортиране използвайте торбичката от комплекта.

Указание:
Торбичката за съхранение е предназначена само за уреда, но не и за принадлежностите.

Резервни части (фиг. 5/G + 8/H)

Ако бръсненето стане забележимо по-лошо или ако има видими щети по режещата глава, цялата режеща система трябва да бъде сменена.
При ежедневна употреба на уреда режещата система би трябвало да се сменя на всеки 12 месеца.
Нова режеща система можете да получите като комплект резервна част чрез нашата гореща телефонна линия.
Комплектът режеща система се състои от цялата режеща глава (G) и 2 режещи ножчета (H).

Смяна на режещата система

- Свалете режещата глава (фиг. 5/G) и ръзгънете държача на режещата глава, както е описано в раздел „Почистване на режещата система".
- След това внимателно изтеглете нагоре едно след друго двете режещи ножчета (фиг. 8/H) от държачите им.
- Поставете новите режещи ножчета в държачите. Режещите ножчета трябва да се сменят винаги по двойки.
- Затворете държача на режещата глава, докато се застопори с щракване.
- Поставете новата режеща глава върху държача на режещата глава така, че да се чуе прищракване при фиксирането й.

Отстраняване на отпадъците

Изхвърляне на опаковката

Опаковката на продукта е от рециклиращи се материали. Отстранявайте материалите на опаковката в съответствие с обозначението им на обществените места за събиране на отпадъци, респ. според изискванията във Вашата страна.

Отстраняване на непотребния уред

Ако не искате повече да използвате уреда, предайте го безплатно в пункта за събиране на стари електроуреди. В никакъв случай старите електроуреди не трябва да се изхвърлят в контейнера за общи отпадъци (вж. символа).

Изхвърляне на акумулаторната батерия

Акумулаторните и обикновените батерии не могат да се изхвърлят заедно с битовите отпадъци (вж. символа). Като потребител Вие по закон сте задължени да предавате акумулаторните и обикновените батерии в обществените пунктове за събиране или в търговската мрежа. Затова предавайте целия електрически уред (заедно с акумулаторната батерия) и то само в разредено състояние в пункт за събиране.

Други указания за отстраняване

Предайте стария електроуред така, че да не бъде нарушена възможността за неговата повторна употреба или преработване.

Старите електроуреди могат да съдържат вредни вещества. При неправилна употреба или повреждане на уреда може впоследствие да възникнат щети за здравето или замърсяване на водите и почвите.

Технически данни

Електрическа самобръсначка	
Модел	BT-D0201
Вход	900 mA | 5 V ⎓
Акумулаторна батерия	1 x Li-Ion 3,7 V ⎓ 14500, 500 mAh
Време за зареждане	ок. 90 минути
Продължителност на работа	ок. 60 минути
Двигател	3,7 V ⎓
Тип/клас на защита	IPX6 / III
Шум	ок. 63 dB(A)
Температура на околната среда	+5 °C до +35 °C
Размери на уреда височина x ширина x дълбочина	ок. 158 x 60 x 40 мм

Захранващо устройство	
Модел	SW-050090EUD-KL
Вход	100 - 240 V~ | 50/60 Hz 0,2 A макс.
Изход	5,0 V ⎓ | 0,9 A | 4,5 W
Тип/клас на защита	IP44 / II
Условия на околната среда	разрешено само за закрити помещения
Среден КПД в работен режим	73,0 %
Консумирана мощност на празен ход	0,08 W

CE

Гаранция

Kaufland Ви дава гаранция от 3 години от датата на покупката.
Гаранцията не се отнася за щети, причинени от неспазване на инструкцията за употреба, злоупотреба и неправилно боравене, собственоръчни ремонти или недостатъчно обслужване и грижи.
Резервните части не са обект на гаранцията, тъй като те подлежат на свързани с употребата износване и изконсумиране.

(D)

Haben Sie Fragen zur Bedienung des Gerätes?
Schnelle und kompetente Hilfe erhalten Sie über unsere kostenlose Service-Hotline:
✆ 08 00 / 1 52 83 52
(Kostenfrei aus dem deutschen Fest- und Mobilfunknetz)
www.kaufland.de

(CZ)

Máte dotazy týkající se obsluhy zařízení?
Rychlou a kompetentní pomoc získáte na naší bezplatné servisní lince:
✆ 800 165 894
(Bezplatné volání z pevné i mobilní sítě v rámci České republiky.)
www.kaufland.cz

(HR)

Imate li pitanja vezano uz uređaj?
Za brzu i stručnu pomoć nazovite našu službu za korisnike na besplatan broj:
✆ 0800 223 223
(Poziv na broj se ne naplaćuje.)
www.kaufland.hr

(PL)

Czy masz pytania dot. działania tego urządzenia?
Szybką i fachową pomoc otrzymasz dzwoniąc na naszą bezpłatną infolinię:
✆ 800 300 062 (Bezpłatna infolinia)
www.kaufland.pl

(RO) (MD)

Aveţi întrebări cu privire la utilizarea aparatului?
Vă stăm la dispoziție prin asistența rapidă și competentă disponibilă gratuit prin hotline-ul nostru:
RO: ✆ 0800 080 888 (Număr apelabil gratuit din rețelele: Orange, Vodafone, Telekom, Upc România și RCS&RDS)
MD: ✆ 0800 1 0800 (Număr apelabil gratuit din orice rețea de telefonie din Moldova)
www.kaufland.ro

(SK)

Máte otázky týkajúce sa zariadenia?
Rýchlu a odbornú pomoc získate na našej bezplatnej zákazníckej linke:
✆ 0800/15 28 35
(Bezplatne z pevnej aj mobilnej siete.)
www.kaufland.sk

(BG)

Имате ли въпроси относно използването на уреда?
Бърза и компетентна помощ можете да получите по нашата безплатна сервизна гореща линия:
✆ 0800 12 220
(Обадете ни се безплатно от цялата страна.)
www.kaufland.bg

D	Die aktuelle Bedienungsanleitung finden Sie auch unter: **www.kaufland.de**
CZ	Aktuální návod k použití je možné nalézt také na adrese: **www.kaufland.cz**
HR	Upute za uporabu možete potražiti i na adresi: **www.kaufland.hr**
PL	Aktualną instrukcję obsługi można znaleźć również na stronie: **www.kaufland.pl**
RO MD	Din acest moment puteţi găsi instrucţiunile de utilizare şi pe: **www.kaufland.ro**
SK	Aktuálny návod na obsluhu je možné nájsť aj na adrese: **www.kaufland.sk**
BG	Актуалното ръководство за употреба можете да намерите също на: **www.kaufland.bg**

Hersteller / Výrobce / Proizvođač / Producent / Producător / Výrobca / Производител:

Kaufland Stiftung & Co. KG, Rötelstr. 35, 74172 Neckarsulm, Deutschland, Německo, Njemačka, Niemcy, Germania, Nemecko, Германия

Importator / Distribuitor MD: Kaufland SRL, str. Sfatul Țării, nr. 29, Chişinău, MD-2012, Republica Moldova

Дистрибутор: Кауфланд България ЕООД енд Ко КД, ул. Скопие 1А, 1233 София

Ursprungsland: China / Země původu: Čína / Zemlja podrijetla: Kina / Wyprodukowano w Chinach / Ţara de origine: China / Krajina pôvodu: Čína / Страна на произход: Китай

BT-D0201

788 / 1166340 / 3565072

Stand der Informationen • Stav informací • Datum informacija • Stan informacji • Versiunea informaţiilor • Stav informácií • Актуалност на информацията: 04 / 2020