(D) Die aktuelle Bedienungsanleitung finden Sie auch unter: **www.kaufland.de**
(CZ) Aktuální návod k použití je možné nalézt také na adrese: **www.kaufland.cz**
(HR) Upute za uporabu možete potražiti i na adresi: **www.kaufland.hr**
(PL) Aktualną instrukcję obsługi można znaleźć również na stronie: **www.kaufland.pl**
(RO) (MD) Din acest moment puteți găsi instrucțiunile de utilizare și pe: **www.kaufland.ro**
(SK) Aktuálny návod na obsluhu je možné nájsť aj na adrese: **www.kaufland.sk**
(BG) Актуалното ръководство за употреба можете да намерите също на: **www.kaufland.bg**

(D) **UNSERE ZUFRIEDENHEITSGARANTIE!**
MyProject® ist Qualität - garantiert. Dazu stehen wir: Zufrieden oder Geld zurück. Fragen zu MyProject®? Tel.: 0800 1528352 (Kostenfrei aus dem deutschen Fest- und Mobilfunknetz)

(CZ) **NAŠE ZÁRUKA SPOKOJENOSTI!**
MyProject® je zárukou kvality. Za tím si stojíme: Spokojenost nebo vrácení peněz. Otázky ke MyProject®? Tel.: 800 165894 (bezplatně z české pevné a mobilní sítě)

(HR) **JAMSTVO ZADOVOLJSTVA.**
MyProject® je kvaliteta - garantirano. Stoga ili ste zadovoljni, ili Vam vraćamo novac. Imate pitanja o MyProject®? Tel.: 0800 223223 (besplatno iz hrvatske fiksne ili mobilne mreže)

(PL) **GWARANCJA ZADOWOLENIA!**
MyProject® to gwarantowana jakość. Zapewniamy: zadowolenie albo zwrot pieniędzy. Masz pytania dotyczące MyProject®? Tel.: 800 300062 (bezpłatne połączenia z telefonów stacjonarnych i komórkowych)

(RO) (MD) **CALITATE GARANTATĂ!**
Garantăm calitatea produselor MyProject® și asigurăm returul dacă vii cu produsul înapoi. Întrebări despre MyProject®? **RO**: Tel.: 0800 080 888 (număr apelabil doar din rețelele Orange, Vodafone, Telekom, Upc România și RCS&RDS) **MD**: Tel.: 0800 1 0800 (număr apelabil gratuit din orice rețea de telefonie din Moldova)

(SK) **ZÁRUKA SPOKOJNOSTI:**
MyProject® je zaručená kvalita. U nás platí: spokojnost alebo vrátenie peňazí. Otázky k produktu MyProject®? Tel.: 0800 152835 (bezplatne z pevnej aj mobilnej siete)

(BG) **НАШАТА ГАРАНЦИЯ ЗА УДОВЛЕТВОРЕНОСТ!**
MyProject® е с гарантирано качество.Заставаме зад това: удовлетвореност или Ви връщаме парите. Въпроси за MyProject®? тел.: 0800 12220 (безплатно от цялата страна)

Hersteller / Výrobce / Proizvođač / Producent / Producător / Výrobca / Производител: Kaufland Stiftung & Co. KG, Rötelstr. 35, 74172 Neckarsulm, Deutschland, Německo, Njemačka, Niemcy, Germania, Nemecko, Германия

Importator / Distribuitor MD: Kaufland SRL, str. Sfatul Țării, nr. 29, Chișinău, MD-2012, Republica Moldova

Дистрибутор: Кауфланд България ЕООД енд Ко КД, ул. Скопие 1А, 1233 София

Ursprungsland: China / Země původu: Čína / Zemlja podrijetla: Kina / Wyprodukowano w Chinach / Țara de origine: China / Krajina pôvodu: Čína / Страна на произход: Китай

IAN: ZY-HM-120A2
791 / 1248739 / 4386230

Stand der Informationen • Stav informací • Datum informacija • Stan informacji • Versiunea informațiilor • Stav informácií • Актуалност на информацията: 11 / 2019

MY PROJECT®

FARB- UND MÖRTELRÜHRER
PAINT AND MORTAR MIXER

1400 W

(D) **Bedienungsanleitung**
Übersetzung der Originalbetriebsanleitung
(CZ) **Návod k obsluze**
Překlad originálního návodu k obsluze
(HR) **Upute za uporabu**
Prijevod izvornih uputa za uporabu
(PL) **Instrukcja obsługi**
Tłumaczenie oryginalnej instrukcji obsługi
(RO) (MD) **Instrucțiuni de folosire**
Traducerea instrucțiunilor de utilizare inițiale
(SK) **Návod na obsluhu**
Preklad originálneho návodu na obsluhu
(BG) **Инструкция за употреба**
Превод на оригиналните инструкции за експлоатация

3 JAHRE GARANTIE · ROKY ZÁRUKA · GODINE JAMSTVA · LATA GWARANCJI · ANI GARANȚIE · ГОДИНИ ГАРАНЦИЯ

Farb- und Mörtelrührer | Míchač barev a malty | Miješalica za boju i malter | Mieszarka do farb i zapraw | Mixer de vopsea și mortar | Miešač farieb a malty | Електрическа бъркалка за бои и строителни разтвори

Exclusively by Kaufland

(D)
Klappen Sie vor dem Lesen die Seite mit den Abbildungen aus und machen Sie sich anschließend mit allen Funktionen des Gerätes vertraut.

(CZ)
Před čtením si otevřete stranu s obrázky a potom se seznamte se všemi funkcemi přístroje.

(HR)
Prije nego što pročitate tekst, otvorite stranicu sa slikama i upoznajte se na osnovu toga sa proizvodom.

(PL)
Przed przeczytaniem proszę rozłożyć stronę z ilustracjami, a następnie proszę zapoznać się z wszystkimi funkcjami urządzenia.

(RO) (MD)
Înainte de a citi instrucțiunile, priviți imaginile și familiarizați-vă cu toate funcțiile aparatului.

(SK)
Pred čítaním si odklopte stranu s obrázkami a potom sa oboznámte so všetkými funkciami prístroja.

(BG)
Преди да прочетете отворете страницата с фигурите и след това се запознайте с всички функции на уреда.

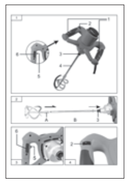

D	Bedienungsanleitung	4
CZ	Návod k obsluze	16
HR	Upute za uporabu	27
PL	Instrukcja obsługi	38
RO / MD	Instrucțiuni de folosire	51
SK	Návod na obsluhu	63
BG	Инструкция за употреба	75

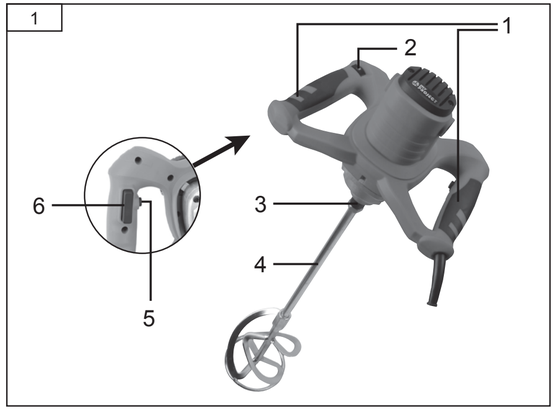

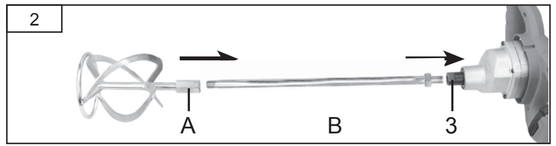

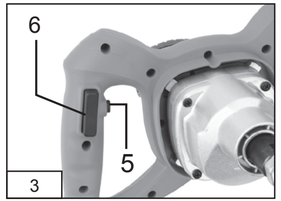

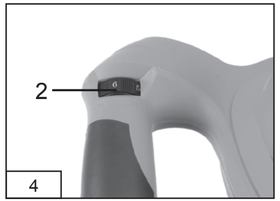

D

Inhaltsverzeichnis

Vor dem ersten Gebrauch 4
Lieferumfang 4
Zeichenerklärung 4
Bestimmungsgemäßer Gebrauch 5
Restrisiken 6
Sicherheit 6
Bedienungsanleitung 11
Arbeitshinweise 12
Reinigung und Pflege 12
Wartung, Lagerung und Transport 12
Fehlerbehebung 13
Entsorgung 14
Technische Daten 14
EG-Konformitätserklärung 15

Vor dem ersten Gebrauch

Machen Sie sich vor der Benutzung des Produkts mit allen Bedienungs- und Sicherheitshinweisen vertraut. Benutzen Sie das Produkt nur wie beschrieben und für die angegebenen Einsatzbereiche. Bewahren Sie die Bedienungsanleitung zur späteren Referenz auf. Händigen Sie alle Unterlagen bei Weitergabe des Produkts an Dritte mit aus.

WICHTIG, FÜR SPÄTERE BEZUGNAHME AUFBEWAHREN: SORGFÄLTIG LESEN!

Lieferumfang

- Motoreinheit Farb- und Mörtelrührer (im Weiteren Rührer genannt)
- Ø 120 mm Rondenrührer (2-teilig)
- 2 Montageschlüssel
- 1 Satz Ersatz-Kohlebürsten
- Betriebsanleitung

Kontrollieren Sie, ob alle Teile vorhanden sind und überprüfen Sie das Produkt auf Transportschäden. Nehmen Sie ein beschädigtes Produkt nicht in Betrieb! Im Schadensfall wenden Sie sich bitte an eine Kaufland-Filiale.

Zeichenerklärung

Die folgenden Signalwörter und Symbole werden in dieser Bedienungsanleitung, auf dem Produkt oder auf der Verpackung verwendet.

Wichtig! Lesen Sie die Betriebsanleitung vor der Inbetriebnahme!

Warnung!
Dieses Signalwort bezeichnet eine Gefährdung mit mittlerem Risikograd, die, wenn sie nicht vermieden wird, den Tod oder schwere Verletzungen zur Folge haben kann.

Achtung!
Dieses Signalwort warnt vor möglichen Sachschäden.

Dieses Symbol bietet Ihnen nützliche zusätzliche Informationen über die Verwendung.

Die mit diesem Symbol gekennzeichneten Produkte erfüllen alle geltenden gemeinschaftlichen Vorschriften für den europäischen Wirtschaftsraum.

	Tragen Sie eng anliegende, geeignete Kleidung.
	Tragen Sie eine Schutzbrille.
	Tragen Sie eine Staubschutzmaske.
	Tragen Sie Gehörschutz.
	Tragen Sie geeignetes festes Schuhwerk.
	Tragen Sie geeignete Schutzhandschuhe.
	Schalten Sie das Produkt aus, trennen Sie dieses durch Ziehen des Netzsteckers von der Stromversorgung und lassen Sie das Produkt abkühlen, bevor Sie Aufbau-, Umrüst-, Reinigungs- und Wartungsarbeiten durchführen, das Produkt lagern oder transportieren.
	Warnung - Stromschlaggefahr! Weist auf das Vorhandensein elektrischer Spannung hin.
	Das Produkt ist nur für den Gebrauch in Innenraumen geeignet.
	Das Produkt entspricht der Schutzklasse II (Doppelisolierung).
	Elektronische Drehzahlregulierung: 0-760 min^{-1}
	Rühreraufnahme: M14-Gewinde
	Dieses Symbol weist darauf hin, dass dieses Produkt nicht mit dem Hausmüll entsorgt werden darf. Halten Sie sich an die Entsorgungshinweise in dieser Bedienungsanleitung.

Bestimmungsgemäßer Gebrauch

Der Rührer ist für den Privatgebrauch konstruiert worden und für folgende Einsatzzwecke im Hobby- und DIY Bereich vorgesehen:

- zum Mischen von flüssigen Materialien wie z.B. Farbe geeignet.
- zum Mischen von Klebern, Mörtel und ähnlichen Materialien.

Der Rührer darf nur in Übereinstimmung mit den Anweisungen und Sicherheitshinweisen in dieser Bedienungsanleitung verwendet werden. Jede weitere, darüber hinausgehende Verwendung ist verboten.

Der Rührer ist nur für den Hobby- und DIY-Bericht und nicht für den gewerblichen, handwerklichen oder industriellen Einsatz konstruiert worden. Ein solcher Einsatz kann Schäden am Gerät verursachen und zum Garantieverlust führen. Weder der Produzent noch der Händler übernimmt die Verantwortung für Schäden, Verluste oder Verletzungen, welche aus der falschen

Verwendung des Rührers resultieren. Beispiele für die missbräuchliche Verwendung sind insbesondere:

- Eine Verwendung welche über den angegebenen bestimmungsgemäßen Gebrauch hinausgeht.
- Die Nichtbeachtung der Sicherheits-, Montage-, Bedienungs-, Reinigungs- und Wartungshinweisen in dieser Bedienungsanleitung.
- Die Nichtbeachtung der geltenden Gesundheits-, Sicherheits- und Unfallverhütungsvorschriften, welche die Verwendung diesen Rührer betreffen.
- Die Verwendung von Zubehör oder Ersatzteilen, welche nicht für diesen Rührer geeignet sind.
- Veränderungen am Rührer.
- Die gewerbliche oder sonstige übermäßige Verwendung.

Wer diesen Rührer verwendet oder wartet, muss mit diesen Anweisungen vertraut und sich über mögliche Gefahren bewusst sein. Diesen Rührer darf nur von einer kompetenten Person verwendet werden - im Zweifelsfall lassen Sie sich von einem Experten beraten. Nichtbeachtung der Sicherheits-, Montage- und Bedienungshinweise bei der Verwendung diesen Rührerzählt als missbräuchliche Verwendung. Alle anzuwendenden Gesundheits- und Sicherheitsregularien müssen eingehalten werden. Alle weiteren anzuwendenden regionalen und nationalen Gesetze müssen eingehalten werden. Der Rührer darf nicht verändert werden. Jede vorgenommene Veränderung erhöht das Risiko einer Verletzung oder von Sachschäden.

Restrisiken

Trotz bestimmungsgemäßer Verwendung können nicht offensichtliche Restrisiken nicht völlig ausgeschlossen werden. Bedingt durch die Art des Rührers können folgende Gefährdungen auftreten:

- Gehörschäden bei dem Nichttragen von geeigneten Gehörschutz.
- Lungenschäden bei dem Nichttragen von geeigneten Staubschutzmasken.
- Wenn der Rührer über einen längeren Zeitraum verwendet bzw. nicht ordnungsgemäß geführt und gewartet wird, können Gesundheitsschäden auftreten, welche aus Hand-Arm-Schwingungen resultieren.

Sicherheit

Lesen Sie die folgenden Sicherheitshinweise sorgfältig, bevor Sie das Produkt zum ersten Mal verwenden. Für einen sicheren Gebrauch, befolgen Sie alle nachfolgenden Sicherheitshinweise.

Allgemeine Sicherheitshinweise für Elektrowerkzeuge

WARNUNG! Lesen Sie alle Sicherheitshinweise und Anweisungen! Versäumnisse bei der Einhaltung der Sicherheitshinweise und Anweisungen können elektrischen Schlag, Brand und/oder schwere Verletzungen verursachen.

Bewahren Sie alle Sicherheitshinweise und Anweisungen für die Zukunft auf.

Der in den Sicherheitshinweisen verwendete Begriff „Elektrowerkzeug" bezieht sich auf netzbetriebene Elektrowerkzeuge (mit Netzkabel) und auf akkubetriebene Elektrowerkzeuge (ohne Netzkabel).

1. Arbeitsplatzsicherheit

a) **Halten Sie Ihren Arbeitsbereich sauber und gut beleuchtet.** Unordnung oder unbeleuchtete Arbeitsbereiche können zu Unfällen fuhren.

b) **Arbeiten Sie mit dem Elektrowerkzeug nicht in explosionsgefährdeter Umgebung, in der sich brennbare Flüssigkeiten, Gase oder Stäube befinden.** Elektrowerkzeuge erzeugen Funken, die den Staub oder die Dampfe entzünden können.

c) **Halten Sie Kinder und andere Personen während der Benutzung des Elektrowerkzeugs fern.** Bei Ablenkung können Sie die Kontrolle über das Elektrowerkzeug verlieren.

2. Elektrische Sicherheit

a) **Der Anschlussstecker des Elektrowerkzeugs muss in die Steckdose passen. Der Stecker darf in keiner Weise verändert werden. Verwenden Sie keine Adapterstecker gemeinsam mit schutzgeerdeten Elektrowerkzeugen.** Unveränderte Stecker und passende Steckdosen verringern das Risiko eines elektrischen Schlages.

b) **Vermeiden Sie Körperkontakt mit geerdeten Oberflächen wie von Rohren, Heizungen, Herden und Kühlschränken.** Es besteht ein erhöhtes Risiko durch elektrischen Schlag, wenn Ihr Körper geerdet ist.

c) **Halten Sie Elektrowerkzeuge von Regen oder Nässe fern.** Das Eindringen von Wasser in ein Elektrowerkzeug erhöht das Risiko eines elektrischen Schlages.

d) **Zweckentfremden Sie das Kabel nicht, um das Elektrowerkzeug zu tragen, aufzuhängen oder um den Stecker aus der Steckdose zu ziehen. Halten Sie das Kabel fern von Hitze, Öl, scharfen Kanten oder sich bewegenden Teilen.** Beschädigte oder verwickelte Anschlussleitungen erhöhen das Risiko eines elektrischen Schlages.

e) **Wenn Sie mit einem Elektrowerkzeug im Freien arbeiten, verwenden Sie nur Verlängerungsleitungen, die auch für den Außenbereich geeignet sind.** Die Anwendung einer für den Außenbereich geeigneten Verlängerungsleitung verringert das Risiko eines elektrischen Schlages.

f) **Wenn der Betrieb des Elektrowerkzeugs in feuchter Umgebung nicht vermeidbar ist, verwenden Sie einen Fehlerstromschutzschalter.** Der Einsatz eines Fehlerstromschutzschalters vermindert das Risiko eines elektrischen Schlages.

3. Sicherheit von Personen

a) **Seien Sie aufmerksam, achten Sie darauf, was Sie tun, und gehen Sie mit Vernunft an die Arbeit mit einem Elektrowerkzeug. Benutzen Sie kein Elektrowerkzeug, wenn Sie müde sind oder unter dem Einfluss von Drogen, Alkohol oder Medikamenten stehen.** Ein Moment der Unachtsamkeit beim Gebrauch des Elektrowerkzeugs kann zu ernsthaften Verletzungen fuhren.

b) **Tragen Sie persönliche Schutzausrüstung und immer eine Schutzbrille.** Das Tragen persönlicher Schutzausrüstung, wie Staubmaske, rutschfeste Sicherheitsschuhe, Schutzhelm oder Gehörschutz, je nach Art und Einsatz des Elektrowerkzeugs, verringert das Risiko von Verletzungen.

c) **Vermeiden Sie eine unbeabsichtigte Inbetriebnahme. Vergewissern Sie sich, dass das**

Elektrowerkzeug ausgeschaltet ist, bevor Sie es an die Stromversorgung und/oder den Akku anschließen, es aufnehmen oder tragen. Wenn Sie beim Tragen des Elektrowerkzeugs den Finger am Schalter haben oder das Gerät eingeschaltet an die Stromversorgung anschließen, kann dies zu Unfällen fuhren.

d) **Entfernen Sie Einstellwerkzeuge oder Schraubenschlüssel, bevor Sie das Elektrowerkzeug einschalten.** Ein Werkzeug oder Schlüssel, der sich in einem drehenden Teil des Elektrowerkzeugs befindet, kann zu Verletzungen fuhren.

e) **Vermeiden Sie eine abnormale Körperhaltung. Sorgen Sie für einen sicheren Stand und halten Sie jederzeit das Gleichgewicht.** Dadurch können Sie das Elektrowerkzeug in unerwarteten Situationen besser kontrollieren.

f) **Tragen Sie geeignete Kleidung. Tragen Sie keine weite Kleidung oder Schmuck. Halten Sie Haare, Kleidung und Handschuhe fern von sich bewegenden Teilen.** Lockere Kleidung, Schmuck oder lange Haare können von sich bewegenden Teilen erfasst werden.

g) **Wenn Staubabsaug- und -auffangeinrichtungen montiert werden können, sind diese anzuschließen und richtig zu verwenden.** Verwendung einer Staubabsaugung kann Gefährdungen durch Staub verringern.

h) **Wiegen Sie sich nicht in falscher Sicherheit und setzen Sie sich nicht über die Sicherheitsregeln für Elektrowerkzeuge hinweg, auch wenn Sie nach vielfachem Gebrauch mit dem Elektrowerkzeug vertraut sind.** Achtloses Handeln kann binnen Sekundenbruchteilen zu schweren Verletzungen fuhren.

4. Verwendung und Behandlung des Elektrowerkzeugs

a) **Überlasten Sie das Elektrowerkzeug nicht. Verwenden Sie für Ihre Arbeit das dafür bestimmte Elektrowerkzeug.** Mit dem passenden Elektrowerkzeug arbeiten Sie besser und sicherer im angegebenen Leistungsbereich.

b) **Benutzen Sie kein Elektrowerkzeug, dessen Schalter defekt ist.** Ein Elektrowerkzeug, das sich nicht mehr ein- oder ausschalten lasst, ist gefährlich und muss repariert werden.

c) **Ziehen Sie den Stecker aus der Steckdose und/oder entfernen Sie einen abnehmbaren Akku, bevor Sie Geräteeinstellungen vornehmen, Zubehörteile wechseln oder das Gerät weglegen.** Diese Vorsichtsmaßnahme verhindert den unbeabsichtigten Start des Elektrowerkzeugs.

d) **Bewahren Sie unbenutzte Elektrowerkzeuge außerhalb der Reichweite von Kindern auf. Lassen Sie keine Personen das Elektrowerkzeug benutzen, die mit diesem nicht vertraut sind oder diese Anweisungen nicht gelesen haben.** Elektrowerkzeuge sind gefährlich, wenn sie von unerfahrenen Personen benutzt werden.

e) **Pflegen Sie Elektrowerkzeuge und Einsatzwerkzeug mit Sorgfalt. Kontrollieren Sie, ob bewegliche Teile einwandfrei funktionieren und nicht klemmen, ob Teile gebrochen oder so beschädigt sind, dass die Funktion des Elektrowerkzeugs beeinträchtigt ist. Lassen Sie beschädigte Teile vor dem Einsatz des Elektrowerkzeuges reparieren.** Viele Unfälle haben ihre Ursache in schlecht gewarteten Elektrowerkzeugen.

f) **Halten Sie Schneidwerkzeuge scharf und sauber.** Sorgfältig gepflegte Schneidwerkzeuge

mit scharfen Schneidkanten verklemmen sich weniger und sind leichter zu fuhren.

g) **Verwenden Sie Elektrowerkzeug, Einsatzwerkzeug, Einsatzwerkzeuge usw. entsprechend diesen Anweisungen. Berücksichtigen Sie dabei die Arbeitsbedingungen und die auszuführende Tätigkeit.** Der Gebrauch von Elektrowerkzeugen für andere als die vorgesehenen Anwendungen kann zu gefährlichen Situationen fuhren.

h) **Halten Sie Griffe und Griffflächen trocken, sauber und frei von Öl und Fett.** Rutschige Griffe und Griffflachen erlauben keine sichere Bedienung und Kontrolle des Elektrowerkzeugs in unvorhergesehenen Situationen.

5. Service

a) **Lassen Sie Ihr Elektrowerkzeug nur von qualifiziertem Fachpersonal und nur mit Original-Ersatzteilen reparieren.** Damit wird sichergestellt, dass die Sicherheit des Elektrowerkzeugs erhalten bleibt.

Besondere Sicherheitshinweise für die Benutzung des Farb- und Mörtelrührers

a) Bewahren Sie die Maschine außerhalb der Reichweite von Kindern an einem sicheren Ort auf. Kinder sollten beaufsichtigt werden, um sicherzustellen, dass sie nicht mit der Maschine spielen.

b) Der Gebrauch anderer, als in dieser Bedienungsanleitung empfohlener Zubehörteile oder Zusatzgeräte kann zu Verletzungen führen. Verwenden Sie nur Original-Ersatzteile.

c) Lärmentwicklung: Bei der Verwendung von motorbetriebenen Maschinen wird die Benutzung eines Gehörschutzes empfohlen.

d) Schutz vor Staub: Verwenden Sie bei stauberzeugenden Arbeiten eine Atemmaske.

e) Augenschutz: Tragen Sie Schutzbrillen um Ihre Augen vor Staub oder Spritzern zu schützen.

f) Steckdosen im Außenbereich müssen durch einen Fehlerstrom-Schutzschalter abgesichert sein. Das verlangt die Installationsvorschrift für Elektroanlagen .

g) Benutzen Sie die Maschine niemals in feuchter Umgebung.

h) Vor jeder Benutzung Maschine, Stecker und Kabel auf eventuelle Beschädigungen überprüfen.

i) Vergewissern Sie sich, das die Maschine ausgeschaltet ist, bevor Sie sie am Stromnetz anschließen.

j) Das Anschlusskabel ist immer nach hinten von der Maschine wegführen. Arbeiten Sie niemals mit dem Anschlusskabel in einer Position, in der es vom Rührstab erfasst werden kann.

k) Betreiben Sie die Maschine niemals in Umgebungen mit explosiven Atmosphären und bearbeiten Sie keine brennbaren oder explosiven Flüssigkeiten wie Lösungsmittel, Benzin, Terpentin oder alkoholhaltige Flüssigkeiten. Beachten Sie Sicherheitshinweise und Anweisungen des Herstellers des zu bearbeitenden Mediums (Farbe, Kleber, Mörtel, etc.)

l) Tragen Sie geeignete Kleidung. Tragen Sie keine weite Kleidung oder Schmuck. Halten Sie Haare, Kleidung und Handschuhe fern von sich bewegenden Teilen. Lockere Kleidung, Schmuck oder lange Haare können von sich bewegenden Teilen erfasst werden.

m) Beachten Sie grundsätzlich auch die Sicherheitshinweise und Anweisungen des Herstellers des zu bearbeitenden Mediums (Farbe, Kleber, Mörtel, etc.)
n) Bevor Sie mit der Arbeit beginnen, vergewissern Sie sich, dass der Mischbehälter sicher auf einer festen, stabilen und ebenen Oberfläche steht. Treffen Sie im Bedarfsfall geeignete Vorkehrungen um das Kippen und/oder Auslaufen des Mischbehälters zu verhindern.
o) Überprüfen Sie den festen Sitz des Rührstabes, bevor Sie mit der Arbeit beginnen. Ziehen Sie die Verbindung im Bedarfsfall nach. Benutzen Sie die Maschine niemals, wenn der Rührstab nicht sicher montiert ist. Nur einwandfreien Rührstab verwenden.
p) Das Gerät immer fest mit beiden Händen halten. Rechnen Sie mit starkem Drehmoment beim Start der Maschine. Sorgen Sie für einen sicheren Stand, vermeiden Sie eine anormale Körperhaltung und halten Sie jederzeit das Gleichgewicht. Wählen Sie Ihre Körperhaltung so, dass Sie sich auch bei unerwarteten Situationen (z.B. plötzlicher Stillstand der Maschine) keine Verletzungen zuziehen.
q) Starten und stoppen Sie die Maschine nur mit dem Rührstab im Mischbehälter.
r) Greifen Sie niemals mit den Händen oder Hilfsmitteln in den Mischbehälter, wenn die Maschine eingeschaltet ist. Der rotierende Rührstab kann Verletzungen verursachen.
s) Die Maschine nie unbeaufsichtigt laufen lassen. Die Maschine immer ausschalten und erst verlassen, wenn der Rührstab völlig zum Stillstand gekommen ist.
t) Vor allen Arbeiten an der Maschine den Netzstecker aus der Steckdose ziehen.
u) Anschlusskabel: Wenn die Anschlussleitung dieses Gerätes beschädigt wird, muss sie durch den Hersteller oder seinen Kundendienst oder eine ähnlich qualifizierte Person ersetzt werden, um Gefährdungen zu vermeiden.
v) Beschädigte Schutzvorrichtungen und Teile müssen bestimmungsgemäß durch eine anerkannte Fachwerkstatt repariert oder ausgewechselt werden, soweit nichts Anderes in der Gebrauchsanweisung angegeben ist.

Zusätzliche Sicherheitshinweise

a) Schließen Sie das Produkt nur an, wenn die Netzspannung der Steckdose mit der Angabe auf dem Typenschild übereinstimmt.
b) Schließen Sie das Produkt nur an eine gut zugängliche Steckdose an, damit Sie es bei einem Störfall schnell vom Stromnetz trennen können.
c) Fassen Sie das Produkt oder den Netzstecker niemals mit feuchten Händen an.
d) Verlegen Sie das Netzkabel so, dass es nicht zur Stolperfalle wird.
e) Knicken Sie das Netzkabel nicht und legen Sie es nicht über scharfe Kanten.

WARNUNG!

Dieses Produkt erzeugt während des Betriebs ein elektromagnetisches Feld! Dieses Feld kann unter bestimmten Umständen aktive oder passive medizinische Implantate beeinträchtigen! Um die Gefahr von ernsthaften oder tödlichen Verletzungen zu verringern, empfehlen wir Personen mit medizinischen Implantaten, ihren Arzt und den Hersteller vom medizinischen Implantat zu konsultieren, bevor das Produkt bedient wird!

Verhalten im Notfall

Machen Sie sich anhand dieser Bedienungsanleitung mit der Benutzung dieses Produkts vertraut. Prägen Sie sich die Sicherheitshinweise ein und halten Sie sich unbedingt daran. Dies hilft, Risiken und Gefahren zu vermeiden.

a) **Seien Sie bei der Nutzung dieses Produkts immer aufmerksam, damit Sie Gefahren frühzeitig erkennen und handeln können.** Rasches Einschreiten kann schwere Verletzungen und Sachschäden vermeiden.

b) **Schalten Sie das Produkt bei Fehlfunktionen umgehend aus und trennen Sie es von der Stromversorgung.** Lassen Sie dieses von einer qualifizierten Fachkraft überprüfen und gegebenenfalls instand setzen, bevor Sie es wieder in Betrieb nehmen.

Bedienungsanleitung

Teilebeschreibung (siehe Abb.1)

1. Griffe
2. Drehzahlregler
3. Anschlussgewinde für Rührstab
4. Rührstab
5. Schaltsperre
6. Ein-/Ausschalter

Vor der Inbetriebnahme

Rührer und Lieferumfang prüfen

- Nehmen Sie den Rührer und das Zubehör aus der Verpackung.
- Prüfen Sie, ob die Lieferung vollständig ist (siehe Kapitel "Lieferumgang").
- Kontrollieren Sie, ob der Rührer oder das Zubehör Schäden aufweisen.
- Bei Schäden oder fehlenden Teilen benutzen Sie den Rührer nicht. Wenden Sie sich an eine Kaufland-Filiale oder unseren Kundenservice.

Montage des Rührstabs (siehe Abb. 2)

Der Rührstab besteht aus zwei Teilen.

- Schrauben Sie die Teile (A) und (B) des Rührstabs (4) zusammen und schrauben Sie anschließend mit Hilfe der im Lieferumfang enthaltenen Montageschlüssel den Rührstab an das Anschlussgewinde (3) des Rührers.

Inbetriebnahme

Netzanschluss

Der Rührer ist für den Betrieb mit Einphasen-Wechselstrom 230 V- / 50Hz gebaut und ist schutzisoliert. Stecken Sie den Netzstecker in eine ordnungsgemäß installierte Steckdose, die den "Technischen Daten" entspricht. Wenn der Arbeitsbereich nicht in der Nähe der Steckdose liegt, können Sie ein Verlängerungskabel verwenden. Dabei muss der Querschnitt des Verlängerungskabels mindesten 1,5 mm^2 betragen.

Lassen Sie sich ggf. von einem qualifizierten Fachmann oder im Fachhandel beraten. Halten Sie das Verlängerungskabel so kurz wie möglich. Achten Sie darauf, dass das Verlängerungskabel keine Stolperfalle darstellt.

Das Auswechseln der Anschlussleitung oder des Steckers darf nur durch den Hersteller oder ähnlich qualifizierte Personen durchgeführt werden.

Achten Sie, dass kein Wasser in die Nähe von elektrischen Teilen des Produktes, sowie an Personen die sich im Arbeitsbereich befinden gelangt.

Ein-und Ausschalten (siehe Abb. 3)
Einschalten:
- Schaltsperre (5) gedrückt halten und Ein-/Aus-Schalter (6) betätigen.

Ausschalten:
- Beide Schalter loslassen.

Elektronische Anpassung der Drehzahl (siehe Abb. 4)
- Die Drehzahl kann mit dem Drehzahlregler(2) den Erfordernissen angepasst werden. Dies kann während des Betriebs der Rührer erfolgen, wobei 1 der niedrigsten und 6 der höchsten Drehzahl entspricht.

Arbeitshinweise

VORSICHT!
Achten Sie darauf, dass Sie beim Rühren des Mediums (Farbe, Kleber, Mörtel. Etc.) keine Personen oder Gegenstände in der direkten Umgebung verletzen, verschmutzen oder beschädigen.

Der Drehzahlregler ist optimalerweise so einzustellen, das der Rührer das Medium ohne großen Widerstand durchmischen kann. Somit wird einerseits gewährleistet, dass das Medium richtig durchgemischt werden kann und anderseits der Rührer nicht Überlastet bzw. überhitzt wird.

Nach dem Gebrauch
1. Schalten Sie das Produkt aus und lassen Sie den Rührstab vollständig zum Stillstand kommen.
2. Ziehen Sie den Netzstecker aus der Steckdose.
3. Lassen Sie das Produkt vollständig abkühlen.
4. Entfernen Sie den Rührstab mithilfe der Montagschlüssel.
5. Reinigen Sie das Produkt.

Reinigung und Pflege

WARNUNG! Verletzungsgefahr! Schalten Sie das Produkt aus, trennen Sie es vom Netz und lassen Sie das Produkt abkühlen, bevor Sie Inspektions-, Wartungs- oder Reinigungsarbeiten durchführen!

WARNUNG! Tauchen Sie den Rührer NIEMALS ins Wasser.

HINWEIS: Beachten Sie unbedingt die Entsorgungshinweise des Herstellers des verarbeitenden Mediums.

Reinigen Sie den Rührer mit einem feuchten Tuch. Verwenden Sie auf keinen Fall scharfe und/oder kratzende Reinigungs- oder Lösungsmittel. Insbesondere ist darauf zu achten, dass die Luftein-und-austrittsöffnungen immer frei sind, da es sonst zu einer Überhitzung des Motors kommen kann. Lassen Sie alle Teile danach vollständig trocknen. Achten Sie darauf, dass kein Wasser in den Rührer gelangt.
Der Rührstab ist nach Benutzung oder vor längeren Arbeitspausen von dem Rührer zu entfernen und mit Wasser zu reinigen, damit das Medium nicht am Rührstab eintrocknet und später nicht mehr entfernt werden kann.

Wartung, Lagerung und Transport

WARNUNG! Verletzungsgefahr! Schalten Sie das Produkt aus, trennen Sie es vom Netz und lassen Sie das Produkt abkühlen, bevor Sie Inspektions-, Wartungs- oder Reinigungsarbeiten durchführen!

Wartung
Kohlebürsten tauschen
Die Kohlebürsten dürfen nur von einer Fachwerkstatt oder durch eine qualifizierte Person ausgetauscht werden.

Netzanschlussleitung tauschen
Wenn die Netzanschlussleitung dieses Produkts beschädigt wird, muss sie durch den Hersteller, eine Fachwerkstatt oder eine ähnlich qualifizierte Person ersetzt werden, um Gefährdungen zu vermeiden.

Reparaturen
Im Innern dieses Produkts befinden sich keine Teile, die vom Benutzer repariert werden können.
Reparaturen dürfen nur von Sachkundigen oder einer Fachwerkstatt durchgeführt werden. Sachkundige sind Personen mit entsprechender Fachausbildung und Erfahrung, die Anforderungen an die Konstruktion und Gestaltung des Rührers kennen und sich auf die Sicherheitsbestimmungen verstehen.

Der Rührer ist weitgehend wartungsfrei.
Halten Sie die Lüftungsschlitze des Motors frei von Staub. Schützen Sie das Gewinde für die Aufnahme des Rührstabs vor Beschädigungen und Verunreinigungen.
Verwenden Sie nur Ersatzteile / Zubehör vom Hersteller bzw. von ermächtigen Fachwerkstätten.

Lagerung
1. Schalten Sie das Produkt aus und trennen Sie es vom Netz.
2. Reinigen Sie das Produkt wie oben beschrieben.
3. Lagern Sie das Produkt und dessen Zubehör an einem dunklen, trockenen, frostfreien und gut belüfteten Ort.
4. Lagern Sie das Produkt stets an einem für Kinder unzugänglichen Ort. Die optimale Lagertemperatur liegt zwischen 10°C und 30°C.
5. Wir empfehlen das Produkt zur Lagerung in seiner Originalverpackung aufzubewahren.

Transport
1. Schalten Sie das Produkt aus und trennen Sie es vom Netz.
2. Bringen Sie, falls vorhanden, Transportschutzvorrichtungen an.
3. Tragen Sie das Produkt immer an den Griffen.
4. Schützen Sie das Produkt gegen Schläge und starke Vibrationen, die insbesondere beim Transport in Fahrzeuge auftreten.
5. Sichern Sie das Produkt gegen Verrutschen und Kippen.
6. Transportieren Sie das Gerät im Idealfall immer in der Originalverpackung.

Fehlerbehebung

⚠ **WARNUNG!** Führen Sie nur solche Arbeiten durch, die in dieser Bedienungsanleitung erklärt sind! Alle weiteren Inspektions-, Wartungs- und Reparaturarbeiten müssen von einer autorisierten Fachwerkstatt oder einer ähnlich qualifizierten Fachkraft durchgeführt werden!

Vermeintliche Fehlfunktionen, Störungen oder Schaden sind häufig auf Ursachen zurückzuführen, die vom Benutzer selbst behoben werden können. Überprüfen Sie das Produkt deshalb vor dem Kontaktieren einer Fachkraft anhand der untenstehenden Tabelle. In den meisten Fällen lassen sich Störungen so schnell beheben.

Fehler	Mögliche Fehlerursache	Problemlösung
Maschine lässt sich nicht mehr einschalten.	Schalter defekt.	Wenden Sie sich an eine Fachwerkstatt oder unseren Kundendienst.
	Kohlebürsten sind verbraucht.	Lassen Sie die Kohlebürsten von einer Fachwerkstatt austauschen.
Maschine funktioniert, doch Medium wird nicht ordentlich gemischt.	Rührstab defekt.	Rührstab durch einen geeigneten, funktionsfähigen Rührstab ersetzen

Entsorgung

Verpackung entsorgen
Verpackungsmaterialien entsprechend ihrer Kennzeichnung bei den öffentlichen Sammelstellen bzw. gemäß den landesspezifischen Vorgaben.

Entsorgungshinweise zu elektrischen Artikeln

Entsorgen Sie Elektrogeräte nicht über den Hausmüll. Gemäß europäischer Richtlinie 2012/19/EU über Elektro-und Elektronik-Altgeräte und Umsetzung in nationales Recht müssen verbrauchte Elektrogeräte getrennt gesammelt und einer umweltgerechten Wiederverwertung zugeführt werden.

Recycling- Alternative zur Rücksendeaufforderung:
Der Eigentümer des Elektrogerätes ist alternativ anstelle Rücksendung zur Mitwirkung bei der sachgerechten Verwertung im Falle der Eigentumsaufgabe verpflichtet. Das Altgerät kann hierfür auch einer Rücknahmestelle überlassen werden, die eine Beseitigung im Sinne des nationalen Kreislaufwirtschafts und Abfallgesetzes durchführt. Nicht betroffen sind den Altgeräten beigefügte Zubehörteile und Hilfsmittel ohne Elektrobestandteile.

Weitere Entsorgungshinweise
Geben Sie das Elektroaltgerät so zurück, dass seine spätere Wiederverwendung oder Verwertung nicht beeinträchtigt wird. Elektroaltgeräte können Schadstoffe enthalten. Bei falschem Umgang oder Beschädigung des Gerätes können diese bei der späteren Verwertung des Gerätes zu Gesundheitsschäden oder Gewässer-und Bodenverunreinigungen führen.

Technische Daten

Farb- und Mörtelrührer	
Modellnummer:	1248739
Eingangsspannung:	230V~ (Wechselstrom)/50Hz
Anschlussleistung:	1400W
Schutzklasse:	II / ⧈
Schutzart:	IP20
Leerlaufdrehzahl:	0-760 min^{-1}
Rühreraufnahme:	M14
Gewicht:	ca. 3,5 kg

Geräusch-/ Vibrationsinformation
Geräuschemissionswerte
Gemessen gemäß EN 60745-1. Das Geräusch am Arbeitsplatz kann 85 dB(A) überschreiten, in diesem Fall sind Schutzmaßnahmen für den Benutzer erforderlich (geeigneten Gehörschutz tragen).

Schalldruckpegel L_{pA}:	89,0 dB(A)
Schallleistungspegel L_{WA}:	100,0 dB(A)
Unsicherheit K:	3 dB(A)

Die oben genannten Werte sind Geräuschemissionswerte und müssen daher nicht zeitgleich sichere Arbeitsplatzwerte darstellen. Die Wechselbeziehung zwischen Emissions- und Immissionspegeln kann nicht zuverlässig zu einer Ableitung führen, ob zusätzliche Vorsichtsmaßnahmen notwendig sind oder nicht. Faktoren, welche den jeweiligen am Arbeitsplatz vorhandenen Immissionspegel beeinflussen können, beinhalten die Spezifikation des Arbeitsraumes und der Umgebung, die Dauer der Einwirkungen, andere Geräuschquellen u.a. Bitte berücksichtigen Sie bei den zuverlässigen Arbeitsplatzwerten auch mögliche Abweichungen in den nationalen Regelungen. Die oben genannten Informationen ermöglichen dem Anwender jedoch, eine bessere Abschätzung von Gefährdung und Risiko vorzunehmen.

Vibrationswert

Vibrationswert a_h:	5,673 m/s²
Unsicherheit K:	1,5 m/s²

ACHTUNG! Der oben genannte Schwingungsemissionswert (Vibrationswert) ist entsprechend einem in DIN EN 60745-1 genormten Messverfahren gemessen worden und kann zum Vergleich eines Elektrowerkzeuges mit einem anderen verwendet werden. Er eignet sich auch für eine vorläufige Einschätzung der Schwingungsbelastung.

WARNUNG! Der tatsächliche Schwingungsemissionswert kann, wie folgt beschrieben, durch die Art der Anwendung abweichen:

- Befindet sich das Gerät in einem guten Zustand bzw. wurde es ordnungsgemäß gewartet
- Wie und für welches Material das Gerät verwendet wird
- Verwendung des richtigen Zubehörs und dessen einwandfreier Zustand
- Fester Halt des Gerätes durch den Anwender
- Wird das Gerät, wie in dieser Anleitung beschrieben, bestimmungsgemäß verwendet
- Bei nicht angemessener Anwendung kann das Gerät vibrationsbedingte Erkrankungen verursachen

ACHTUNG! Je nach Art der Anwendung bzw. der Benutzungsbedingungen sind zum Schutz des Anwenders folgende Sicherheitsmaßnahmen zu beachten:

- Versuchen Sie die Vibration so gut als möglich zu vermeiden
- Nur einwandfreies Zubehör verwenden
- Verwenden Sie vibrationsgedämpfte Handschuhe, wenn Sie dieses Gerät benutzen
- Pflegen und warten Sie das Gerät entsprechend dieser Anleitung
- Vermeiden Sie, das Gerät bei einer Temperatur unter 10°C zu verwenden
- Planen Sie ihre Arbeitsschritte so, dass Sie stark vibrierende Geräte nicht über mehrere Tage benutzen müssen

Begrenzen Sie die Arbeitszeit! Dabei sind alle Anteile des Betriebszyklus zu berücksichtigen (beispielsweise Zeiten, in denen das Elektrowerkzeug abgeschaltet ist, und solche, in denen es zwar eingeschaltet ist, aber ohne Belastung läuft).

EG-Konformitätserklärung

CE Angaben und Normen finden Sie auf der beigelegten EG-Konformitätserklärung.

Obsah

Před prvním použitím 16
Rozsah dodávky 16
Vysvětlení symbolů 16
Stanovený účel 17
Zbytkové nebezpečí 18
Bezpečnost 18
Návod k použití 22
Pracovní pokyny 23
Čistění a péče 23
Údržba, uložení a přeprava 23
Řešení problémů 24
Likvidace 25
Technické údaje 25
ES prohlášení o shodě 26

Před prvním použitím

Před používáním výrobku se seznamte se všemi pokyny k použití a bezpečnostními pokyny. Výrobek používejte jen v souladu s popisem a stanoveným účelem. Uschovejte tento návod k použití pro pozdější použití. Budete-li předávat tento výrobek další osobě, předejte jí i všechny podklady.

DŮLEŽITÉ, NÁVOD SI USCHOVEJTE PRO POZDĚJŠÍ POUŽITÍ A PEČLIVĚ SI JEJ PŘEČTĚTE!

Rozsah dodávky

- jednotka motoru míchače barev a malty (dále jako míchač)
- Ø 120 mm míchač (dvoudílný)
- 2 montážní klíče
- 1 sada náhradních uhlíkových kartáčků
- návod k použití

Zkontrolujte výrobek na úplnost dílů, jakož i na škody vzniklé přepravou. Výrobek nepoužívejte, pokud je poškozený! V případě poškození se obraťte na svou prodejnu Kaufland.

Vysvětlení symbolů

V tomto návodu k použití, na výrobku a na obalu jsou použity následující označení a symboly.

Důležité! Před prvním použitím si přečtěte návod k použití!

Výstraha! Toto označení označuje nebezpečí se středním stupněm, které může v případě, že se mu nezamezí, vést k smrti nebo těžkým zraněním.

Pozor! Toto označení varuje před možnými věcnými škodami.

Tento symbol označuje užitečné dodatečné informace k použití.

Výrobky označeny tímto symbolem splňují všechny platné společné předpisy Evropského hospodářského prostoru.

Noste vhodný, přiléhavý oděv.

Noste ochranné brýle.

	Noste respirátor.
	Noste ochranu sluchu.
	Noste vhodnou pevnou obuv.
	Noste ochranné rukavice.
	Před montáží, přestavováním, čištěním a údržbou, jakož i uložením nebo přepravou výrobek vypněte, odpojte jej vytažením zástrčky od napájení a nechte vychladnout.
	Varování – nebezpečí úrazu elektrickým proudem! Poukazuje na existenci elektrického napětí.
	Výrobek je určen jen pro použití v interiéru.
	Výrobek odpovídá třídě ochrany II (dvojitá izolace).
	Elektronická regulace otáček: 0-760/min.
	Upnutí míchače: závit M14
	Tento symbol upozorňuje na to, že toto nářadí se nesmí likvidovat vyhozením do domovního odpadu. Dodržujte pokyny k ekologické likvidaci v tomto návodu k použití.

Stanovený účel

Míchač je navržen pro soukromé použití a je určen pro následující hobby účely a domácí kutění:
- k míchání kapalných materiálů, jako např. barvy,
- k míchání lepidla, malty a podobných materiálů.

Míchač se smí používat jen ve shodě s pokyny a bezpečnostními pokyny uvedenými v tomto návodu k použití. Jakékoliv jiné použití je zakázáno.
Míchač je navržen pro hobby účely a domácí kutění a není vhodný pro komerční, řemeslné nebo průmyslové použití. Takové použití by způsobilo poškození výrobku a vedlo by ke ztrátě záruky. Výrobce ani prodejce nepřebírají odpovědnost za ztráty nebo zranění, které vznikly následkem nesprávného použití míchače. Příklady nesprávného použití zahrnují zejména:
- Jakékoliv použití mimo stanovený účel.
- Nedodržování bezpečnostních pokynů, pokynů k montáži, použití, čištění a údržbě uvedených v tomto návodu k použití.
- Nedodržování platných předpisů bezpečnosti práce a bezpečnostních předpisů týkajících se použití tohoto míchače.
- Použití příslušenství a náhradních dílů, které nejsou vhodné pro tento míchač.
- Úpravy míchače.
- Komerční nebo jiné nadměrné použití.

Každý, kdo používá tento míchač nebo provádí jeho údržbu, musí být obeznámen s těmito pokyny a uvědomovat si možná nebezpečí. Tento míchač smí používat jen odborník – v případě pochybností se obraťte se žádostí o pomoc na odborníka. Nedodržování bezpečnostních pokynů a pokynů k montáži a použití při používání tohoto míchače je považováno za použití v rozporu se stanoveným účelem. Je třeba dbát na platné předpisy bezpečnosti práce a bezpečnostní předpisy. Je třeba dbát na všechny platné místní a národní předpisy. Míchač se nesmí upravovat. Jakákoliv nepovolená úprava zvyšuje nebezpečí zranění nebo věcných škod.

Zbytkové nebezpečí

I přes správné použití nelze zela vyloučit zjevná zbytková nebezpečí. Podmíněna typem míchače se mohou vyskytnout následující zbytková nebezpečí:

- Poškození sluchu, pokud se nenosí vhodná ochrana sluchu.
- Poškození plic, pokud se nenosí vhodný respirátor.
- Poškození zdraví v důsledku působení vibrací na ruce a paže, pokud se míchač používá delší dobu, nebo se nevede a neudržuje správným způsobem.

Bezpečnost

Před prvním použitím výrobku si pečlivě přečtěte následující bezpečnostní pokyny. Pro bezpečné použití dbejte na všechny následující bezpečnostní pokyny.

Všeobecné bezpečnostní pokyny pro elektrické nářadí

VÝSTRAHA! Přečtěte si všechny bezpečnostní pokyny, pokyny, ilustrace a technické údaje k tomuto elektrickému nářadí. Nedodržování následujících pokynů může vést k úrazu elektrickým proudem, požáru a/nebo k těžkým zraněním.

Bezpečnostní pokyny a informace uschovejte pro budoucí použití.
Označení „elektrické nářadí" použité v bezpečnostních pokynech se vztahuje jak na síťové elektrické nářadí (s přívodním kabelem), tak na akumulátorové elektrické nářadí (bez přívodního kabelu).

1. **Bezpečnost v pracovním prostoru**

a) **Udržujte pracovní prostor v čistotě a dobře osvětlený.** Nepořádek nebo neosvětlený pracovní prostor mohou vést k nehodám.

b) **S elektrickým nářadím nepracujte v prostorách ohrožených výbuchem, v nichž jsou skladovány hořlavé kapaliny, plyny nebo prachy.** Při činnosti elektrického nářadí vznikají jiskry, které mohou zapálit prach nebo páry.

c) **Při používání elektrického nářadí zabraňte přístupu dětí a dalších osob.** Při vyrušení můžete ztratit kontrolu nad elektrickým nářadím.

2. **Elektrická bezpečnost**

a) **Zástrčka elektrického nářadí musí odpovídat síťové zásuvce. Zástrčka se nesmí nijak upravovat. Pro elektrické nářadí chráněné zemněním nepoužívejte rozdvojky ani prodlužovací kabely.** Neupravované zástrčky a vhodné zásuvky zmenšují riziko úrazu elektrickým proudem.

b) **Vyhněte se tělesnému kontaktu s uzemněnými předměty, jako jsou trubky, tělesa topení, sporáky a chladničky.** Pokud je Vaše tělo uzemněno, vzrůstá nebezpečí úrazu elektrickým proudem.

c) **Elektrické nářadí chraňte před deštěm a vlhkem.** Vniknutí vody do elektrického nářadí zvyšuje riziko úrazu elektrickým proudem.

d) **Přívodní kabel nepoužívejte k nošení elektrického nářadí, jeho zavěšování, ani k vytahování zástrčky ze zásuvky. Chraňte kabel před horkem, oleji, ostrými hranami nebo pohyblivými částmi.** Poškozené nebo zamotané přívodní kabely zvyšují nebezpečí úrazu elektrickým proudem.

e) **Použití přívodního kabelu vhodného pro venkovní použití snižuje nebezpečí úrazu elektrickým proudem.** Při použití elektrického nářadí ve venkovním prostoru použijte prodlužovací kabel vhodný pro venkovní použití.

f) **Je-li nutno elektrické nářadí použít ve vlhkém prostředí, používejte proudový chránič.** Použití proudového chrániče snižuje nebezpečí úrazu elektrickým proudem.

3. **Bezpečnost osob**

a) **Buďte pozorní, dávejte pozor na to, co děláte, a když používáte elektrické nářadí, přistupujte k práci s rozmyslem. S elektrickým nářadím nepracujte, pokud jste unaveni nebo pod vlivem drog, alkoholu nebo léků.** Krátký okamžik nepozornosti při práci s elektrickým nářadím může vést k vážným zraněním.

b) **Používejte osobní ochranné prostředky a vždy ochranné brýle.** Používání osobních ochranných pomůcek jako respirátorů, obuvi s protiskluzovou podrážkou, ochranných přileb nebo chráničů sluchu vhodných pro druh a aplikaci elektrického nářadí, snižuje riziko poškození zdraví.

c) **Zabraňte neúmyslnému spuštění nářadí. Předtím, než elektrické nářadí zapojíte do sítě a/nebo připojíte jeho akumulátor, než jej uchopíte nebo budete přenášet, se ujistěte, zda je vypnuto.** Necháte-li při přenášení elektrického nářadí prst na vypínači nebo zapnuté nářadí připojujete k napájení, může to vést k nehodě.

d) **Před zapnutím elektrického nářadí odstraňte všechny nastavovací nástroje nebo klíče.** Nastavovací nástroj nebo klíč v otáčející se části elektrického nářadí může způsobit zranění.

e) **Vyhýbejte se nesprávnému držení těla. Vždy udržujte správný postoj a rovnováhu.** Tak budete moci nářadí lépe kontrolovat i v neočekávaných situacích.

f) **Noste vhodný oděv. Nenoste volný oděv ani šperky. Dbejte na to, aby se vaše vlasy a oblečení nedostaly do blízkosti pohyblivých částí.** Volný oděv, šperky nebo dlouhé vlasy mohou být zachyceny pohyblivými částmi.

g) **Pokud lze namontovat zařízení pro odsávání a zachytávání prachu, je jej třeba připojit a správně používat.** Odsávání prachu může snížit riziko poškození zdraví.

h) **Neuspokojujte se s falešným pocitem bezpečí a neignorujte bezpečnostní pravidla pro elektrické nářadí, i když jste po mnohonásobném používání již obeznámeni s elektrickým nářadím.** Neopatrné zacházení může vést i ve zlomku vteřiny k těžkým zraněním.

4. **Použití elektrického nářadí a péče o něj**

a) **Elektrické nářadí nepřetěžujte. Pro svou práci používejte vždy vhodný typ elektrického nářadí.** S elektrickým nářadím vhodným pro dané použití budete pracovat lépe a bezpečněji.

b) **Nepoužívejte elektrické nářadí, které má poškozený vypínač.** Elektrické nářadí, které nelze vypnout nebo zapnout, je nebezpečné a musí se nechat opravit.

c) **Před nastavováním elektrického nářadí, výměnou příslušenství nebo odkládáním příslušenství vytáhněte zástrčku ze zásuvky a/nebo vyjměte vyjímatelný akumulátor.** Toto bezpečnostní opatření zabrání neúmyslnému spuštění elektrického nářadí.

d) **Nepoužívané elektrické nářadí uchovávejte mimo dosah dětí. S elektrickým nářadím nenechte pracovat osoby, které s ním nejsou obeznámeny nebo nečetly tento návod.** Elektrické nářadí je nebezpečné, používají-li jej nezkušené osoby.

e) **O elektrické nářadí a nástroje adekvátně pečujte. Kontrolujte, zda pohyblivé části nářadí fungují bezchybně a nezadírají se, zda jednotlivé části nejsou rozbité nebo poškozené tak, že by zhoršovaly funkci elektrického nářadí. Před použitím elektrického nářadí nechte poškozené části opravit.** K mnoha nehodám dochází v důsledku špatné údržby elektrického nářadí.

f) **Řezné nástroje udržujte ostré a čisté.** Pečlivě udržované řezné nástroje s ostrými břity se méně zasekávají a snáze se vedou.

g) **Elektrické nářadí, příslušenství, nástroje apod. používejte podle těchto pokynů. Přihlížejte přitom k pracovním podmínkám a vykonávané činnosti.** Používání elektrického nářadí pro jiné, než stanovené účely, může vést k nebezpečným situacím.

h) **Držadla a úchopné plochy udržujte suché, čisté a bez oleje a tuku.** Kluzká držadla a úchopné plochy neumožňují bezpečné ovládání a kontrolu elektrického nářadí v neočekávaných situacích.

5. **Opravy**

a) **Elektrické nářadí nechávejte opravovat kvalifikovanými odborníky a jen za použití originálních náhradních dílů.** To zaručí bezpečnost elektrického nářadí.

Speciální bezpečnostní pokyny pro míchač barev a malty

a) Uložte nářadí na bezpečném místě mimo dosah dětí. Děti musí být pod dohledem, aby si s výrobkem nehrály.

b) Použití jiného, než v tomto návodu doporučeného příslušenství nebo přídavných nástrojů může vést k nebezpečí zranění. Používejte jen originální náhradní díly.

c) Tvorba hluku: Při použití motorem poháněného nářadí se doporučuje použití ochrany sluchu.

d) Ochrana před prachem: Při prašných pracích používejte respirátor.

e) Ochrana zraku: Na ochranu očí před prachem nebo stříkáním noste ochranné brýle.

f) Zásuvky v exteriéru musejí být vybaveny proudovým chráničem. Tak to požaduje předpis pro instalaci elektrických zařízení.

g) Nepoužívejte nářadí nikdy ve vlhkém prostředí.

h) Před každým použitím zkontrolujte výrobek, jeho zástrčku a kabel na poškození.

i) Dbejte na to, aby bylo nářadí při zapájení do elektrické sítě vypnuto.

j) Přívodní kabel veďte vždy dozadu za nářadí. Nepracujte nikdy s přívodním kabelem v poloze, ve které může být zachycen míchací tyčkou.
k) Nepoužívejte nářadí nikdy ve výbušném prostředí a nepracujte s hořlavými nebo výbušnými kapalinami jako rozpouštědly, benzinem, terpentýnem nebo kapalinami s obsahem alkoholu. Dbejte na bezpečnostní pokyny a pokyny výrobce opracovávaného materiálu (barva, lepidlo, malta, atd.)
l) Noste vhodný oděv. Nenoste volný oděv ani šperky. Dbejte na to, aby se vaše vlasy, oblečení ani rukavice nedostaly do blízkosti pohyblivých částí. Volný oděv, šperky nebo dlouhé vlasy mohou být zachyceny pohyblivými částmi.
m) Dbejte zásadně také na bezpečnostní pokyny a pokyny výrobce opracovávaného materiálu (barva, lepidlo, malta, atd.)
n) Před začátkem práce dbejte na to, aby stála míchací nádobka bezpečně na pevném, stabilním a rovném povrchu. V případě potřeby přijměte vhodná opatření, abyste zabránili převrácení a/nebo vytečení míchací nádobky.
o) Před zahájením práce zkontrolujte řádné upevnění míchací tyčky. V případě potřeby dotáhněte spoj. Výrobek nikdy nepoužívejte, pokud není bezpečně namontována míchací tyčka. Používejte jen bezvadnou míchací tyčku.
p) Výrobek držte vždy oběma rukama. Při spuštění nářadí počítejte se silným točivým momentem. Dbejte na bezpečný postoj, zabraňte neobvyklému držení těla a udržujte stále rovnováhu. Zvolte si také držení těla, abyste se nezranili ani v neočekávaných situacích (např. náhlé zastavení nářadí).
q) Výrobek spouštějte a zastavujte jen s míchací tyčkou v míchací nádobce.
r) Pokud je výrobek zapnutý, nesahejte nikdy rukama nebo pomůckami do míchací nádobky. Otáčející se míchací tyčka může způsobit zranění.
s) Nářadí nenechávejte nikdy běžet bez dohledu. Nářadí vždy vypněte a opusťte jej, až se míchací tyčka zcela zastaví.
t) Při všech pracích na výrobku nejdříve vytáhněte zástrčku ze zásuvky.
u) Přívodní kabel: Pokud je přívodní kabel tohoto výrobku poškozen, musí jej vyměnit výrobce nebo jeho zákaznický servis nebo jiná kvalifikovaná osoba, aby se zabránilo nebezpečí.
v) Pokud není v návodu k použití uvedeno jinak, poškozená ochranná zařízení a poškozené části je třeba nechat odborně opravit nebo vyměnit autorizovaným servisem.

Dodatečné bezpečnostní pokyny

a. Výrobek připájejte jen tehdy, pokud síťové napětí zásuvky odpovídá údajům na typovém štítku.
b. Výrobek připájejte jen do dobře přístupné zásuvky, aby jej bylo možné v případě poruchy rychle odpojit ze sítě.
c. Nikdy se nedotýkejte výroku nebo zástrčky vlhkýma nebo mokrýma rukama.
d. Při pokládání přívodního kabelu dbejte na to, aby o něj nebylo možné zakopnout.
e. Přívodní kabel neohýbejte a neveďte přes ostré hrany.

⚠ VÝSTRAHA!

Tento výrobek při provozu vytváří elektromagnetické pole! Toto pole může za jistých okolností ovlivňovat aktivní nebo pasivní lékařské implantáty! Pro snížení nebezpečí vážných nebo dokonce smrtelných úrazů doporučujeme osobám s lékařskými implantáty před použitím výrobku konzultaci s lékařem a výrobcem lékařského implantátu!

Chování v nouzových situacích

Pomocí tohoto návodu k použití se seznamte s použitím tohoto výrobku. Zapamatujte si bezpečnostní pokyny a bezpodmínečně je dodržujte. Pomůže to předcházet rizikům a nebezpečí.

a. **Při použití tohoto výrobku dávejte vždy pozor, abyste včas zpozorovali nebezpečí a dokázali mu čelit.** Rychlým konáním můžete předejít těžkým zraněním a škodám.
b. **Výrobek v případě poruchy ihned vypněte a odpojte od napájení.** Výrobek nechte před opětovným používáním zkontrolovat a případně opravit kvalifikovaným odborníkem.

Návod k použití

Seznam dílů (viz obr. 1)

1. Držadla
2. Regulace otáček
3. Připojovací závit pro míchací tyčku
4. Míchací tyčka
5. Aretace zapnutí
6. Vypínač

Před uvedením do provozu
Kontrola míchače a rozsahu dodávky

- Míchač a příslušenství vyjměte z obalu.
- Zkontrolujte, zda je dodávka úplná (viz kapitola „Rozsah dodávky").
- Zkontrolujte, zda míchač nebo příslušenství nevykazují poškození.
- V případě poškození nebo chybějících dílů míchač nepoužívejte. Obraťte se na prodejnu Kaufland nebo náš zákaznický servis.

Montáž míchací tyčky (viz obr. 2)

Míchací tyčka se skládá ze dvou částí.

- Sešroubujte spolu části (A) a (B) míchací tyčky (4) a následně našroubujte pomocí dodaného montážního klíče míchací tyčku na připojovací závit (3) míchače.

První použití
Připojení do elektrické sítě

Míchač je navržen pro provoz s jednofázovým střídavým proudem 230 V~ / 50 Hz a disponuje ochrannou izolací. Zapojte zástrčku do správně nainstalované zásuvky, která odpovídá kapitole „Technické údaje". Pokud se nenachází pracovní prostor v blízkosti zásuvky, lze použít prodlužovací kabel. Průřez vodiče prodlužovacího kabelu musí být alespoň 1,5 mm^2.

Nechte si případně poradit kvalifikovaným odborníkem nebo ve specializovaném obchodě. Prodlužovací kabel by měl být co nejkratší. Dbejte na to, aby o přívodní kabel nebylo možné zakopnout.

Výměnu přívodního kabelu nebo zástrčky smí provádět jen výrobce nebo podobně kvalifikovaná osoba.

Dbejte na to, aby se do blízkosti elektrických částí výrobku, jakož i na osoby nacházející se v pracovním prostoru nedostala voda.

Zapnutí a vypnutí (viz obr. 3)
Zapnutí:
- Podržte stisknutou aretaci zapnutí (5) a stiskněte vypínač (6).

Vypnutí:
- Oba ovladače pusťte.

Elektronická regulace otáček (viz obr. 4)
- Regulací otáček (2) lze nastavit otáčky požadavkům. Lze to provést během provozu míchače, přičemž 1 odpovídá nejnižším a 6 nejvyšším otáčkám.

Pracovní pokyny

POZOR!
Dbejte na to, abyste se při míchání materiálu (barva, lepidlo, malta, atd.) nezranili, neznečistili nebo nepoškodili osoby nebo předměty.

Regulaci otáček je třeba ideálně nastavit tak, aby míchač dokázal bez velkého odporu promíchat materiál. Tím se na jedné straně zajistí řádné promíchání materiálu a na druhé straně se míchač nepřetíží, resp. nepřehřeje.

Po použití
1. Výrobek vypněte a nechte míchací tyčku zcela zastavit.
2. Vytáhněte síťovou zástrčku ze zásuvky.
3. Nechte výrobek zcela vychladnout.
4. Pomocí montážního klíče odejměte míchací tyčku.
5. Výrobek vyčistěte.

Čistění a péče

VÝSTRAHA! Nebezpečí zranění! Před kontrolou, údržbou nebo čištěním výrobek vypněte, odpojte jej od napájení a nechte vychladnout!

VÝSTRAHA! Míchač NIKDY neponořujte do vody.

UPOZORNĚNÍ: Dbejte bezpodmínečně na pokyny k likvidaci od výrobce opracovávaného materiálu.

Míchač čistěte vlhkým hadříkem. Nepoužívejte v žádném případě ostré a/nebo drsné čisticí prostředky. Zejména je třeba dbát na to, aby byly stále volné větrací otvory, protože jinak může dojít k přehřátí motoru. Všechny díly potom nechte zcela vyschnout. Dbejte na to, aby se do míchače nedostala voda.
Míchací tyčku po použití nebo před delší pracovní přestávkou vyjměte z míchače a vyčistěte vodou, aby materiál nezaschl na míchací tyčce a později by se nedal již odstranit.

Údržba, uložení a přeprava

VÝSTRAHA! Nebezpečí zranění! Před kontrolou, údržbou nebo čištěním výrobek vypněte, odpojte jej od napájení a nechte vychladnout!

Údržba
Výměna uhlíkových kartáčků
Uhlíkové kartáčky smí vyměňovat jen odborný servis nebo kvalifikovaná osoba.

Výměna přívodního kabelu
Pokud je poškozen přívodní kabel tohoto výrobku, musí jej vyměnit výrobce, servis nebo podobně kvalifikovaná osoba, aby se předešlo ohrožení.

Opravy
Uvnitř výrobku nejsou žádné části, které by uživatel mohl sám opravovat.
Opravy smějí provádět jen odborníci nebo autorizovaný servis. Odborníci jsou osoby s příslušným odborným vzděláním a zkušenostmi, které poznají požadavky na konstrukci míchače a rozumějí bezpečnostním předpisům.

Míchač je do značné míry bezúdržbový.
Větrací otvory motoru udržujte bez prachu. Závit pro upnutí míchací tyčky chraňte před poškozením a znečištěním.
Používejte jen náhradní díly / příslušenství od výrobce, resp. autorizovaného servisu.

Uskladnění
1. Výrobek vypněte a odpojte od napájení.
2. Výrobek vyčistěte uvedeným způsobem.
3. Uložte výrobek a jeho příslušenství na tmavém, suchém, nezamrzajícím a dobře větraném místě.
4. Výrobek uchovávejte vždy na místě mimo dosah dětí. Optimální skladovací teplota je mezi 10 ° a 30 °C.
5. Doporučujeme výrobek uskladnit v originálním obalu.

Přeprava
1. Výrobek vypněte a odpojte od napájení.
2. Pokud budou k dispozici, použijte ochranná přepravní zařízení.
3. Výrobek noste vždy za držadla.
4. Chraňte výrobek před silnými nárazy a silnými vibracemi, které mohou vzniknout zejména při přepravě ve vozidlech.
5. Zajistěte výrobek před vyklouznutím nebo převrácením.
6. Výrobek v ideálním případě vždy přepravujte v originálním balení.

Řešení problémů

VÝSTRAHA! Provádějte pouze ty práce, které jsou uvedeny v tomto návodu k použití! Každou další kontrolu, údržbu a opravu musí provádět autorizovaný servis nebo podobně kvalifikovaný odborník!

Domnělé poruchy funkce, závady či poškození jsou často problémy, které může uživatel odstranit sám. Proto dříve, než se obrátíte na odborníka, zkontrolujte výrobek podle následující tabulky. Problém se tak dá často odstranit rychle.

Problém	Možná příčina	Řešení problémů
Výrobek nejde zapnout.	Vypínač je vadný.	Obraťte se na servis nebo náš zákaznický servis.
	Uhlíkové kartáčky jsou opotřebovány.	Uhlíkové kartáčky nechte vyměnit v servisu.
Výrobek funguje, ale materiál není správně smíchán.	Míchací tyčka je vadná.	Míchací tyčku vyměňte za vhodnou a funkční míchací tyčku.

Likvidace

Likvidace obalu

Obalový materiál odstraňte podle jeho označení na k tomu určených sběrných místech resp. podle platných předpisů.

Pokyny k likvidaci elektrických výrobků

Elektrické výrobky nevyhazujte do domovního odpadu. Podle evropské směrnice o elektrickém a elektronickém odpadu 2012/19/EU a její implementace do národní legislativy se musí elektrická zařízení shromažďovat odděleně a předávat k ekologickému zhodnocení.

Alternativa recyklování k požadavku na vrácení:
Vlastník elektrického výrobku je místo vrácení povinen za účelem řádného zhodnocení výrobek odevzdat k recyklaci. Starý výrobek lze odevzdat na sběrném místě, kde se provede likvidace ve smyslu cirkulární ekonomiky a zákonu o odpadech. Netýká se to příslušenství starých výrobků a dílů bez elektronických částí.

Další pokyny pro likvidaci
Vysloužilý elektrický výrobek odevzdejte tak, abyste neohrozili jeho pozdější opětovné použití nebo zhodnocení. Vysloužilé elektrické výrobky mohou obsahovat škodlivé látky. Při nesprávném zacházení nebo při poškození výrobku by tyto látky mohly při pozdějším zhodnocení výrobku způsobit poškození zdraví nebo znečištění vody a půdy.

Technické údaje

Míchač barev a malty:	
Číslo modelu:	1248739
Vstupní napětí:	230 V~ (střídavý proud) / 50 Hz
Příkon:	1400 W
Třída ochrany:	II / ⧈
Krytí:	IP20
Otáčky naprázdno:	0-760/min.
Upnutí míchače:	M14
Hmotnost:	cca 3,5 kg

Informace o hluku a vibracích
Hodnoty emise hluku
Naměřeno podle EN 60745-1. Hluk v pracovním prostoru může překročit 85 dB(A); v takovém případě jsou potřebná ochranná opatření (noste vhodnou ochranu sluchu).

Hladina akustického tlaku L_{pA}:	89,0 dB(A)
Hladina akustického výkonu L_{WA}:	100,0 dB(A)
Nepřesnost K:	3 dB(A)

Výše uvedené hodnoty jsou hodnoty emise hluku a nepředstavují proto nevyhnutně bezpečné hodnoty pro pracovní prostor. Souvislost mezi emisní a imisní hladinou není dostatečně spolehlivá pro určení případně potřebných dodatečných bezpečnostních opatření.
K faktorům, které mohou ovlivnit příslušnou imisní hladinu v pracovním prostoru, patří mezi jinými osobitosti pracovního prostoru, trvání expozice, jiné zdroje hluku apod. Dbejte také na národní předpisy ohledně přípustné hodnoty hladiny hluku v pracovním prostoru. Výše uvedené informace však poskytují uživateli možnost lépe odhadnout existující nebezpečí.

Hodnoty vibrací

Hodnota vibrací a_h:	5,673 m/s²
Nepřesnost K:	1,5 m/s²

POZOR!
Výše uvedená hodnota emise vibrací (hodnota vibrací) byla zjištěna podle normované zkušební metody EN 60745-1 a lze ji použít pro účely srovnání jednoho elektrického nářadí s jiným. Lze ji také použít k předběžnému odhadu zatížení.

VÝSTRAHA!
Skutečná hodnota emise vibrací se může lišit od udávané hodnoty, v závislosti na druhu a způsobu použití:
- zda se nachází výrobek v dobrém stavu, resp. je prováděna řádná údržba,
- jak a na jaký materiál se výrobek používá,
- použití správného příslušenství a jeho bezvadný stav,
- řádné držení výrobku uživatelem,
- zda se výrobek používá podle stanoveného účelu uvedenému v tomto návodu,
- při nesprávném použití může výrobek způsobit onemocnění podmíněna vibracemi.

POZOR!
V závislosti na druhu a způsobu použití, resp. podmínek použití je třeba za účelem ochrany uživatele dbát na následující bezpečnostní pokyny:
- snažte se co nejvíce vyhýbat vibracím,
- používejte jen bezvadné příslušenství,
- při používání výrobku noste rukavice tlumící vibrace,
- péči a údržbu výrobku provádějte podle tohoto návodu,
- nepoužívejte výrobek při teplotách pod 10 °C,
- Plánujte pracovní kroky tak, abyste silně vibrující nářadí nemuseli používat více dnů.

Ohraničte pracovní čas! Přitom je třeba zohlednit všechny doby provozu (např. doby, během kterých je elektrické nářadí vypnuto a doby, kdy nářadí sice běží, ale v skutečnosti je bez zatížení).

ES prohlášení o shodě

CE Údaje a normy najdete v přiloženém ES prohlášení o shodě.

Sadržaj

Prije prve upotrebe 27
Opseg isporuke 27
Obrazloženje znakova 27
Propisna uporaba 28
Preostali rizici 29
Sigurnost 29
Upute za uporabu 33
Upute za rad 34
Čišćenje i njega 34
Održavanje, skladištenje i prijevoz 34
Uklanjanje grešaka 35
Odlaganje 36
Tehnički podaci 36
EZ Izjava o sukladnosti 37

Prije prve uporabe

Upoznajte se sa svim uputama za rad i sigurnosnim uputama prije korištenja proizvoda. Koristite proizvod samo kao što je opisano i za navedena područja primjene. Sačuvajte Upute za uporabu za kasniju uporabu. Izručite svu dokumentaciju kod predaje proizvoda trećoj osobi.

VAŽNO, ZA POSLIJE KASNIJE ČUVANJE: PAŽLJIVO PROČITAJTE!

Opseg isporuke

- Motorna jedinica miješalice boje i žbuke (u nastavku miješalica)
- Okrugla miješalica 120 mm (2-dijelna)
- 2 montažna ključa
- 1 set zamjenskih ugljičnih četkica
- Upute za upotrebu

Provjerite jesu li na raspolaganju svi dijelovi te provjerite proizvod zbog mogućih prijevoznih oštećenja. Ne pokrećite oštećen proizvod! U slučaju oštećenja, molimo da se obratite Kaufland podružnici.

Objašnjenje simbola

U ovim Uputama za uporabu se na proizvodu ili na pakiranju koriste sljedeće signalne riječi i simboli.

Važno! Prije puštanja u rad pročitajte upute za uporabu!

Upozorenje! Ova signalna riječ označava opasnost sa srednjim stupnjem rizika, koja, ukoliko se ne izbjegne, može dovesti do smrti ili ozbiljnih ozljeda.

Pozor! Ova signalna riječ upozorava na moguću materijalnu štetu

Ovaj simbol pruža korisne dodatne informacije o upotrebi.

Proizvodi označeni ovim simbolom su u skladu sa svim važećim propisima Zajednice za Europski gospodarski prostor.

Nosite usku, prikladnu odjeću.

Nosite zaštitne naočale.

	Nosite masku za prašinu.
	Nosite zaštitu za uši.
	Nosite odgovarajuće čvrste cipele.
	Nosite zaštitne rukavice.
	Isključite proizvod, odspojite ga iz napajanja povlačenjem utikača i pustite da se proizvod ohladi prije obavljanja bilo kakvih radova na sastavljanju, preinakama, čišćenju ili održavanju, skladištenju ili prijevozu proizvoda.
	Upozorenje - opasnost od strujnog udara! Označava prisutnost električnog napona.
	Proizvod je prikladan samo za unutarnju upotrebu.
	Proizvod odgovara razredu zaštite II (dvostruka izolacija).
	Elektronička regulacija brzine: 0-760 min^{-1}
	Držač miješalice: M14 navoj
	Ovaj simbol označava da se ovaj proizvod ne smije odlagati s kućanskim smećem. Slijedite upute za odlaganje u ovim Uputama za uporabu.

Propisana uporaba

Miješalica je konstruirana za privatnu upotrebu i u sljedeće svrhe u
području hobija i „uradi sam“:

- pogodno za miješanje tekućih materijala kao što je boja.
- za miješanje ljepila, žbuke i sličnih materijala.

Miješalica se smije koristiti samo u skladu s uputama i sigurnosnim uputama u ovim Uputama za uporabu. Bilo kakva druga uporaba, osim ove, zabranjena je.

Miješalica je dizajnirana samo za hobi i "Uradi sam" područje, a ne za komercijalnu, zanatsku ili industrijsku uporabu. Takva upotreba može oštetiti uređaj i voditi do gubitka jamstva. Ni proizvođač niti trgovac ne preuzimaju odgovornost za štetu, gubitke ili ozljede nastale uslijed pogrešnog korištenja miješalice. Primjeri zlouporabe su posebice:

- Uporaba, koja nadilazi navedenu propisanu namjenu.
- Nepoštivanje sigurnosnih uputa, uputa za montažu, rad, čišćenje i održavanje u ovim Uputama za uporabu.
- Nepridržavanje važećih propisa o zdravlju, sigurnosti i propise o sprječavanju nesreća, koji se odnose na upotrebu ove miješalice.
- Uporaba pribora ili zamjenskih dijelova, koji nisu pogodni za ovu miješalicu.
- Preinake na miješalici.

- Komercijalna ili druga prekomjerna upotreba.

Svatko tko koristi ili održava ovu miješalicu mora biti upoznat s ovim uputama i biti svjestan mogućih opasnosti. Ovu miješalicu smije koristiti samo ovlaštena osoba - ako sumnjate, potražite savjet stručnjaka. Nepridržavanje uputa za sigurnost, montažu i rad pri korištenju ove miješalice smatra se nepravilnom uporabom. Svi primjenjivi zdravstveni i sigurnosni propisi moraju se poštivati. Treba se pridržavati i svih ostalih primjenjivih regionalnih i nacionalnih zakona. Miješalica se ne smije preinačiti. Svaka izvršena promjena povećava rizik od ozljede ili materijalne štete.

Preostali rizici

Unatoč propisanoj uporabi preostali očiti rizici ne mogu u potpunosti biti isključeni. Zbog prirode miješalice se mogu pojaviti sljedeće opasnosti.

- Oštećenja sluha, ako ne nosite odgovarajuću zaštitu sluha.
- Oštećenja pluća, ako ne nosite odgovarajuće maske za prašinu.
- Ako se miješalica koristi dulje vrijeme odnosno ako se propisno ne vodi i ne održava, može doći do oštećenja zdravlja, koja mogu nastati kao posljedica vibracija šaka-ruka.

Sigurnost

Pažljivo pročitajte sljedeće sigurnosne upute prije prve uporabe proizvoda. Za sigurnu uporabu slijedite sve sigurnosne upute u nastavku

Opće sigurnosne upute za električne uređaje

⚠ **Pročitajte sve sigurnosne upute, upute za rad, ilustracije i tehničke podatke, kojima je opremljen ovaj električni alat.** Propusti kod pridržavanja slijedećih uputa mogu uzrokovati strujni udar, požar i/ili teške ozljede.

Pospremite sve sigurnosne upute i upute za uporabu za buduće potrebe.

U sigurnosnim uputama korišten pojam „električni alat" odnosi se na mrežom napajane električne alate (s kabelom za napajanje) ili baterijom napajane električne alate (bez mrežnog kabela).

1. **Sigurnost na radnom mjestu**

a) **Držite svoje radno područje čistim i dobro osvijetljenim.** Nered ili neosvijetljena radna područja mogu dovesti do nesreća.

b) **S električnim alatom ne raditi u eksplozivno ugroženom okruženju, u kojem se nalaze zapaljive tekućine, plinovi ili prašine.** Električni alati proizvode iskre, koji mogu zapaliti prašinu i pare.

c) **Držite djecu i druge osobe podalje tijekom korištenja električnih alata.** Kod skretanja pažnje možete izgubiti nadzor nad električnim alatom.

2. **Električna sigurnost**

a) **Utikač električnog alata mora odgovarati utičnici. Utikač se ni na koji način me smije preinačiti. Ne koristite adapterski utikač zajedno sa uzemljenim električnim alatima.** Neizmijenjeni utikači i odgovarajuće utičnice smanjuju rizik od strujnog udara.

b) **Izbjegavajte tjelesni kontakt s uzemljenim površinama kao što su cijevi, radijatori, štednjaci i hladnjaci.** Postoji povećan rizik od strujnog udara, ako je vaše tijelo je uzemljeno.
c) **Držite električne alate podalje od kiše ili vlage.** Prodor vode u električni alat povećava rizik od strujnog udara.
d) **Ne zloutrebljavajte priključni kabel za nošenje, vješanje električnog alata ili za izvlačenje utikača iz utičnice. Kabel za napajanje držite podalje od topline, ulja, oštrih rubova ili pokretnih dijelova.** Oštećeni ili zapetljani priključni vodovi povećavaju rizik od električnog udara.
e) **Kad radite s električnim alatom na otvorenom, koristite samo produžne kabele, koji su također pogodni za vanjsku upotrebu.** Korištenje kabela pogodnog za vanjsko područje smanjuje rizik od električnog udara.
f) **Ako je rad električnog alata u vlažnom okruženju neizbježan, koristite zaštitnu sklopku diferencijalne struje.** Korištenje zaštitne sklopke diferencijalne struje smanjuje rizik od električnog udara.

3. **Sigurnost osoba**
a) **Budite oprezni, pazite na to što radite i postupajte razborito pri radu s električnim alatom. Nemojte koristiti električni alat, kad ste umorni ili pod utjecajem droga, alkohola ili lijekova.** Trenutak nepažnje prilikom korištenja električnog alata može voditi do ozbiljnih ozljeda.
b) **Nosite osobnu zaštitnu opremu i uvijek nosite zaštitne naočale.** Nošenje osobne zaštitne opreme, kao što je zaštitna maska, neklizajuće sigurnosne cipele, zaštitna kaciga ili štitnici za uši, ovisno o načinu primjene električnog alata, smanjuje rizik od ozljede.
c) **Izbjegavajte nenamjerno pokretanje. Uvjerite se da je električni alat isključen, prije nego što ga spajate na napajanje i/ili bateriju, dižete ga ili nosite.** Kad kod nošenja električnog alata držite prst na prekidaču ili električni alat uključen spajate na napajanje, to može dovesti do nesreća.
d) **Prije uključivanja električnog alata uklonite alate za podešavanje ili momentne ključeve.** Alat ili ključ, koji se nalazi u rotacijskom dijelu električnog alata, može dovesti do ozljeda.
e) **Izbjegavajte abnormalno držanje tijela. Pobrinite za sigurnu stabilnost i u svakom trenutku držite ravnotežu.** Na taj način imate veći nadzor nad električnim alatom u neočekivanim situacijama.
f) **Nosite prikladnu odjeću. Ne nosite široku odjeću ili nakit. Držite kosu i odjeću podalje od pomičnih dijelova.** Labava odjeća, nakit ili duga kosa mogu zahvaćeni pokretnim dijelovima.
g) **Ukoliko treba montirati uređaje za usisivanje prašine i prihvatne uređaje, iste treba spojiti i ispravno ih koristiti.** Korištenje usisavanja prašine može smanjiti rizik od prašine.
h) **Nemojte se zavaravati s lažnom sigurnosti i nemojte zanemarivati sigurnosna pravila za električne alate, čak i kad ste nakon višekratnog korištenja upoznati s električnim alatom.** Nepažljivo rukovanje može u roku od nekoliko djelića sekunde dovesti do teških ozljeda.

4. **Korištenje i rukovanje električnim alatom**

a) **Nemojte preopteretiti električni alat. Za svoj rad koristite za to predviđen električni alat.** S prikladnim električnim alatom radite bolje i sigurnije u navedenom području učinkovitosti.

b) **Ne koristite električne alate, čiji je prekidač u kvaru.** Električni alat, koji se više ne može uključiti i isključiti, opasan je i treba ga popraviti.

c) **Izvucite utikač iz utičnice i/ili uklonite izmjenjivu bateriju, prije nego što obavljate podešavanja uređaja, mijenjate primjenjive alate ili odlažete električni alat.** Ova mjera opreza sprječava nenamjerno pokretanje električnog alata.

d) **Čuvajte nekorištene električne alate izvan dohvata djece. Nemojte dopustiti da električni alat koriste osobe, koje nisu upoznate s njim ili nisu pročitale ove upute.** Električni alati su opasni, ako ih koriste neiskusne osobe.

e) **Njegujte električne alate i primjenjive alate s pažnjom. Provjerite djeluju li pokretni dijelovi besprijekorno i da nisu ukliješteni, jesu li dijelovi slomljeni ili oštećeni, da je funkcija električnog alata umanjena. Neka se oštećeni dijelovi prije uporabe električnog alata poprave.** Mnoge nesreće uzrokovane su loše održavanim električnim alatima.

f) **Držite rezne alate oštrim i čistim.** Brižljivo njegovani rezni alati s oštrim oštricama manje zapinju i lakše ih je voditi.

g) **Koristite električni alat, pribor, alat za umetanje itd. u skladu s ovim uputama. Pritom uzmite u obzir radne uvjete i djelatnost, koja se obavlja.** Uporaba električnih alata za druge, osim predviđene svrhe, može voditi do opasnih situacija.

h) **Držite ručke i površine za hvatanje suhim, čistim te bez ulja i masti.** Skliske ručke i rukohvati ne dopuštaju siguran rad i kontrolu električnog alata u neočekivanim situacijama.

5. **Servis**

a) **Pustite da vaš električni alat popravlja samo kvalificirano stručno osoblje i samo s originalnim zamjenskim dijelovima.** Na taj način je zajamčeno da sigurnost električnog alata ostaje održana.

Posebne sigurnosne upute za korištenje miješalice za boju i žbuku

a) Stroj čuvajte na sigurnom mjestu izvan dohvata djece. Djeca moraju biti pod nadzorom, kako bi se osiguralo, da se ne igraju s proizvodom.

b) Uporaba dijelova pribora ili dodatne opreme, koja nije preporučena u ovim uputama za uporabu može dovesti do ozljeda. Koristite samo originalne zamjenske dijelove.

c) Nastanak buke: Kad koristite strojeve, koje pokreću motori, preporučuje se uporaba zaštite sluha.

d) Zaštita od prašine: Kod radova, kod kojih nastaje prašina, koristite masku za zaštitu dišnih puteva.

e) Zaštita očiju: Nosite naočale, kako biste zaštitili oči od prašine ili prskanja.

f) Vanjske utičnice moraju biti zaštićene sa zaštitnom sklopkom diferencijalne struje. To zahtijevaju upute za ugradnju električnih naprava.

g) Nikada ne koristite stroj u vlažnom okruženju.
h) Prije svake uporabe provjerite ima li mogućih oštećenja na stroju, utikaču i kabelu.
i) Provjerite je li stroj isključen prije nego što ga spojite na mrežu.
j) Priključni kabel mora biti uvijek usmjeren prema stražnjoj strani stroja. Nikada ne radite s priključnim kabelom u položaju, u kojem ga može uhvatiti štap za miješanje.
k) Nikada ne pokrećite stroj u okruženjima s eksplozivnom atmosferom i ne obrađujte zapaljive ili eksplozivne tekućine poput otapala, benzina, terpentina ili tekućina, koje sadrže alkohol. Slijedite sigurnosne upute i upute proizvođača medija, koji obrađujete (boja, ljepilo, žbuka itd.)
l) Nosite prikladnu odjeću. Ne nosite široku odjeću ili nakit. Držite kosu i odjeću podalje od pomičnih dijelova. Široka odjeća, nakit ili duga kosa mogu biti zahvaćeni pokretnim dijelovima.
m) Slijedite sigurnosne upute i upute proizvođača medija, koji se obrađuje (boja, ljepilo, žbuka itd.)
n) Prije nego što započnete s radom, provjerite da li posuda za miješanje stoji čvrsto na čvrstoj, stabilnoj i ravnoj površini. Ako je potrebno, poduzmite odgovarajuće mjere opreza, kako biste spriječili da se posuda za miješanje prevrne i/ili procuri.
o) Provjerite da li je miješalica čvrsto postavljena prije početka rada. Po potrebi učvrstite spoj. Nikada ne koristite stroj, ako miješalica nije pravilno postavljena. Koristite samo savršen štap za miješanje.
p) Uređaj uvijek čvrsto držite s obje ruke. Prilikom pokretanja stroja očekujte snažan okretni moment. Osigurajte sigurno postolje, izbjegavajte nenormalno držanje i uvijek održavajte ravnotežu. Odaberite držanje tako da se ne povrijedite čak i u neočekivanim situacijama (npr. iznenadno zaustavljanje stroja).
q) Stroj pokrenite i zaustavite samo sa štapom za miješanje u posudi za miješanje.
r) Nikada nemojte rukama ili alatima posezati u posudu za miješanje, kad je stroj uključen. Rotirajući štap za miješanje može uzrokovati ozljede.
s) Nikada ne ostavljajte stroj bez nadzora. Uvijek isključite stroj i odložite ga tek onda, kad se miješalica potpuno zaustavi.
t) Prije svih radova na svjetiljci izvucite utikač iz utičnice.
u) Ukoliko je priključni kabel ovog uređaja oštećen, mora ga zamijeniti proizvođač ili njegova služba za kupce ili slično kvalificirana osoba, kako bi se izbjegle opasnosti.
v) Oštećene zaštitne uređaje i dijelove mora u skladu s odredbama popraviti ili zamijeniti priznata stručna radionica, ukoliko nije drugačije navedeno u uputama.

Dodatne sigurnosne upute

a. Priključite proizvod samo onda, kad mrežni napon u utičnici odgovara navodima na tipskoj pločici.
b. Proizvod priključite samo na lako dostupnu utičnicu, kako biste ga u slučaju kvara mogli brzo isključiti iz napajanja.
c. Nikad ne dirajte proizvod ili utikač mokrim rukama.
d. Položite mrežni kabel tako, da ne postane mjestom spoticanja.

e. Nemojte savijati kabel za napajanje i ne polažite ga preko oštrih rubova.

⚠ UPOZORENJE!

Ovaj proizvod generira elektromagnetsko polje tijekom rada! Pod određenim okolnostima ovo polje može utjecati na aktivne ili pasivne medicinske implantate! Kako bi se smanjila opasnost od ozbiljnih ili smrtonosnih ozljeda, preporučujemo osobama s medicinskim implantatima da se posavjetuju sa svojim liječnikom i proizvođačem medicinskih uređaja prije rukovanja strojem!

Ponašanje u hitnom slučaju

Upoznajte se s upotrebom ovog proizvoda slijedeći ove upute. Zapamtite sigurnosne upute i obavezno ih se pridržavajte. To pomaže u izbjegavanju rizika i opasnosti.

a. Uvijek budite oprezni prilikom korištenja ovog proizvoda, kako biste prepoznali opasnosti i mogli djelovati u ranoj fazi. Brza intervencija može spriječiti ozbiljne ozljede i materijalnu štetu.

b. U slučaju neispravnosti, odmah isključite proizvod i odspojite ga iz napajanja. Prije ponovnog korištenja, neka proizvod provjeri kvalificiran stručnjak i po potrebi ga popravi.

Upute za uporabu

Opis dijelova (vidi sl.1)

1. Ručke
2. Regulator broja okretaja
3. Priključni navoj za štap za miješanje
4. Štap za miješanje
5. Blokada uključivanja
6. Prekidač Uključeno/Isključeno

Prije puštanja u pogon

Provjerite miješalicu i opseg isporuke

- Izvadite miješalicu i pribor iz ambalaže.
- Provjerite je li isporuka dovršena (pogledajte poglavlje "Dostava isporuka").
- Provjerite jesu li miješalice ili pribor oštećeni.
- U slučaju oštećenja ili nedostatka dijelova, nemojte koristiti miješalicu. Obratite se podružnici Kauflanda ili našoj službi za korisnike.

Montirajte štap za miješalicu (vidi sl. 2)

Štap za miješanje sastoji se od dva dijela.

- Privijte dijelove (A) i (B) štapa za miješanje (4) zajedno, a zatim vijak za miješanje privijte na priključni navoj (3) miješalice pomoću montažnog ključa, koji je uključen u isporuku.

Puštanje u rad

Mrežni priključak

Miješalica je izrađena za rad s jednofaznom izmjeničnom strujom 230 V / 50 Hz i dvostruko je izolirana. Umetnite utikač u ispravno postavljenu utičnicu, koja odgovara "Tehničkim podacima". Ako radno područje nije u blizini utičnice, možete koristiti produžni kabel. Presjek produžnog kabela mora iznositi najmanje 1,5 mm_2.

Ako je potrebno, potražite savjet od kvalificiranog stručnjaka ili od specijaliziranog trgovca. Držite produžni kabel što je kraće moguće. Pazite da produžni kabel ne predstavlja mjesto spoticanja.

Priključni kabel ili utikač smije zamijeniti samo proizvođač ili osoba sa sličnim kvalifikacijama.
Pazite da se voda ne približi električnim dijelovima proizvoda ili ljudima na radnom mjestu.

Uključivanje/Isključivanje (vidi sl. 3)
Uključivanje:
- Držite blokadu prekidača (5) i pritisnite prekidač za uključivanje / isključivanje (6).

Isključivanje:
- Otpustite oba prekidača.

Elektroničko podešavanje brzine (vidi sl. 4)
- Brzina se može prilagoditi s regulatorom brzine (2). To se može postići tijekom rada miješalice, pri čemu 1 odgovara najnižoj, a 6 najvećoj brzini.

Upute za rad

OPREZ!
Budite oprezni prilikom miješanja medija (boja, ljepilo, žbuka, itd.) da ne ozlijedite, kontaminirate ili ne oštetite ljude ili predmete u neposrednoj blizini.

Regulator brzine treba idealno postaviti tako da miješalica može miješati medij bez velikog otpora. To osigurava s jedne strane da se medij može pravilno miješati, a s druge strane da se miješalica ne preopterećuje ili pregrijava.

Nakon uporabe
1. Isključite proizvod i pustite da se miješalica potpuno zaustavi.
2. Izvucite kabel za napajanje iz utičnice.
4. Ostavite da se proizvod potpuno ohladi.
4. Uklonite miješalicu pomoću montažnog ključa.
5. Očistite proizvod.

Čišćenje i njega

UPOZORENJE! Opasnost od ozljede! Isključite proizvod, odspojite ga iz mreže i pustite da se proizvod ohladi, prije nego što obavljate radove inspekcije održavanja ili čišćenja!

UPOZORENJE! NIKADA ne uranjajte miješalicu u vodu.

NAPOMENA: Bitno je pridržavati se uputa za odlaganje proizvođača medija, koji se obrađuje.

Očistite miješalicu vlažnom krpom. Nikada ne koristite oštre i / ili abrazivna sredstva za čišćenje ili otapala. Treba paziti na to da ventilacijski otvori i izlazni otvori uvijek su slobodni, inače se motor može pregrijati. Dopustite svim dijelovima da se potpuno osuše. Pobrinite se da voda ne uđe u motor.
Nakon upotrebe ili prije duljeg prekida rada štap za miješanje treba izvaditi iz miješalice i očistiti vodom, kako se štap za miješanje ne bi osušio i kasnije se više ne bi mogao ukloniti.

Održavanje, skladištenje i prijevoz

UPOZORENJE! Opasnost od ozljede! Isključite proizvod, odspojite ga iz mreže i pustite da se proizvod ohladi, prije nego što obavljate radove inspekcije održavanja ili čišćenja!

Održavanje
Zamjena ugljičnih četki
Ugljične četke smije zamijeniti samo specijalizirana radionica ili kvalificirana osoba.

Zamjena mrežnog kabela
Ako je mrežni kabel ovog proizvoda oštećen, mora ga zamijeniti proizvođač, specijalizirana radionica ili slično kvalificirana osoba, kako bi se izbjegle opasnosti.

Popravci
U unutrašnjosti ovog proizvoda ne nalaze se dijelovi, koje bi korisnik mogao popraviti.
Popravke smije izvoditi samo stručnjak ili specijalizirana radionica. Kvalificirane osobe su osobe s odgovarajućom stručnom obukom i iskustvom, koje poznaju zahtjeve na konstrukciji i oblikovanju proizvoda i razumiju sigurnosne propise.

Miješalica uglavnom ne zahtijeva održavanje.
Držite ventilacijske otvore na motoru bez prašine. Zaštitite navoj za prihvat miješalice od oštećenja i onečišćenja.
Koristite samo zamjenske dijelove/pribor proizvođača ili ovlaštenih specijalnih radionica.

Skladištenje
1. Isključite proizvod i odspojite ga od mreže.
2. Očistite proizvod, kako je gore opisano.
3. Čuvajte proizvod i njegov pribor na tamnom, suhom, dobro prozračenom mjestu.
4. Uvijek čuvajte proizvod na mjestu nedostupnom djeci. Optimalna temperatura skladištenja je između 10°C i 30°C.
5. Preporučujemo da proizvod pohranite u njegovom originalnom pakiranju.

Prijevoz
1. Isključite proizvod i odspojite ga od mreže.
2. Namjestite zaštitne uređaje za prijevoz, ako postoje.
3. Proizvod uvijek držite za ručke.
4. Zaštitite proizvod od udaraca i jakih vibracija, koji se javljaju osobito tijekom transporta u vozilima.
5. Osigurajte proizvod od klizanja i prevrtanja.
6. Uređaj uvijek transportirajte u originalnom pakiranju.

Uklanjanje grešaka

⚠ **UPOZORENJE!** Izvodite samo one radove, koji su objašnjeni u ovim Uputama za uporabu! Sve ostale preglede, održavanje i popravke mora izvoditi ovlaštena specijalistička radionica ili stručnjak sličnih kvalifikacija !

Pretpostavljeno neispravno djelovanje, kvarovi ili oštećenja često su uzrokovani uzrocima, koje korisnici sami mogu ukloniti. Stoga provjerite proizvod, prije nego što se obratite stručnjaku pomoću donje tabele. U većini slučajeva greške se mogu brzo ukloniti.

Greška	Mogući uzrok pogreške	Uklanjanje grešaka
Stroj se ne može više uključiti.	Prekidač je neispravan.	Obratite se specijaliziranoj radionici ili našoj službi za korisnike
	Ugljične četke su istrošene	Neka ugljične četke zamijene u specijaliziranoj radionici.
Stroj radi, ali medij ne miješa uredno.	Štap za miješanje je neispravan.	Štap za miješanje zamijenite ispravnim štapom za miješanje

Odlaganje

Odlaganje ambalaže

Ambalažni materijal odlažite prema njihovim oznakama kod javnih prikupljališta odnosno prema zahtjevima specifičnim za zemlju.

Upute za odlaganje električnih proizvoda

Nemojte odlagati električne uređaje u kućansko smeće. Prema europskoj smjernici 2012/19/EZ o staroj električnoj i elektroničkoj opremi i nacionalnom pravu električne se naprave moraju odvojeno skupljati i reciklirati na ekološki prihvatljiv način.

Recikliranje je alternativa zahtjevu za povratnom pošiljkom:

Kao alternativu zahtjevu za povratnu pošiljku vlasnik električnog aparata dužan je sudjelovati kod stručnog recikliranja u slučaju povrata vlasništva. Stari uređaj može se prepustiti i sabirnom mjestu, koje izvodi odlaganje u smislu nacionalne kružne ekonomije i zakona o otpadu. To se ne odnosi na starim uređajima priložene dijelove pribora i pomoćna sredstva bez električnih komponenata.

Daljnje upute za odlaganje

Vratite električni uređaj tako, da to nema negativne utjecaje na njegov kasniju ponovnu uporabu ili reciklažu. Stari električni uređaji mogu sadržavati štetne tvari. Ako se uređajem rukuje na pogrešan način ili se ošteti, ovi zagađivači mogu dovesti do oštećenja zdravlja ili onečišćenja vode i tla tijekom kasnije reciklaže uređaja.

Tehnički podaci

Miješalica za boju i žbuku:	
Broj modela::	1248739
Ulazni napon:	230 V~ (Izmjenična struja), 50 Hz
Priključna snaga:	1400 W
Razred zaštite:	II / ⧈
Vrsta zaštite:	IP20
Brzina praznog hoda:	0-760 min^{-1}
Držač miješalice:	M14
Težina:	oko 3,5 kg

Informacija o buci/vibracijama
Vrijednosti emisije buke
Mjereno prema EN 60745-1. Buka na radnom mjestu može premašiti 85 dB (A), u tom slučaju su potrebne mjere zaštite za korisnika (nosite odgovarajuću zaštitu sluha).

Razina zvučnog tlaka L_{pA}:	89,0 dB(A)
Razina buke L_{wA}:	100,0 dB(A)
Nesigurnost K:	3 dB(A)

Navedene vrijednosti su vrijednosti emisije buke i stoga ne smiju istodobno predstavljati sigurne vrijednosti na radnom mjestu. Korelacija između vrijednosti emisije i imisije ne može pouzdano dovesti do zaključka dali su potrebne ili ne posebne mjere opreza.
Čimbenici koji mogu utjecati na dotičnu razinu imisije na radnom mjestu uključuju specifikaciju radnog područja i okoline, trajanje učinaka, druge izvore buke itd. Molimo uzmite u obzir moguća odstupanja u nacionalnim propisima za pouzdane vrijednosti na radnom mjestu. Gore navedene informacije omogućuju korisniku da poduzme bolju procjenu opasnosti i rizika.

Vrijednost vibracija

Razina vibracija a_h:	5,673 m/s²
Nesigurnost K:	1,5 m/s²

OPREZ!
Gore navedena vrijednost emisije vibracija (vrijednost vibracije) izmjerena je u skladu s metodom mjerenja standardiziranom u DIN EN 60745-1 i može se koristiti za usporedbu jednog električnog alata s drugim. Također je prikladno za preliminarnu procjenu izloženosti vibracijama.

UPOZORENJE!
Stvarna razina emisije vibracija može varirati ovisno o vrsti primjene, kako je opisano u nastavku:

- Ako je uređaj u dobrom stanju ili se pravilno održava
- Kako i za koji materijal se koristi uređaj
- Korištenje ispravnog pribora i njihovo savršeno stanje
- Čvrsto držanje uređaja od strane korisnika
- Ako se uređaj koristi propisno, kako je opisano u ovim uputama
- Ako se nepravilno koristi, uređaj može uzrokovati bolesti povezane s vibracijama

OPREZ!
Ovisno o vrsti aplikacije i uvjetima uporabe, za zaštitu korisnika moraju se poštivati sljedeće sigurnosne mjere:

- Pokušajte izbjeći vibracije što je više moguće
- Koristite samo besprijekoran pribor
- Pri radu s ovim uređajem koristite rukavice s vibracijama
- Njegujte i održavajte uređaj u skladu s ovim uputama
- Izbjegavajte uporabu uređaja na temperaturi nižoj od 10° C
- Planirajte radne korake tako, da ne morate koristiti jako vibrirajuće uređaje više dana uzastopce. Ograničite radno vrijeme! Svi dijelovi radnog ciklusa moraju se uzeti u obzir (na primjer, vremena, kad je električni alat isključen i ono, kad je uključen, ali radi bez opterećenja).

EZ Izjava o sukladnosti

CE Informacije i standardi mogu se pronaći na priloženoj EZ izjavi o sukladnosti.

Spis treści

Przed pierwszym użyciem 38
Zakres dostawy 38
Objaśnienie symboli 38
Stosowanie zgodne z przeznaczeniem 39
Pozostałe ryzyka 40
Bezpieczeństwo 40
Instrukcja obsługi 45
Wskazówki dot. pracy 46
Czyszczenie i pielęgnacja 46
Konserwacja, przechowywanie i transport 47
Rozwiązywanie problemów 48
Usuwanie odpadów 49
Dane techniczne 49
Deklaracja zgodności WE 50

Przed pierwszym użyciem

Przed rozpoczęciem użytkowania produktu należy zapoznać się ze wszystkimi informacjami dotyczącymi jego obsługi oraz zasadami bezpieczeństwa. Produkt należy użytkować wyłącznie zgodnie z przeznaczeniem i w sposób opisany w niniejszej instrukcji. Instrukcję obsługi należy zachować w celu ewentualnego, późniejszego użycia. Przekazując produkt osobom trzecim, należy dołączyć do niego wszystkie niezbędne dokumenty.

WAŻNE, ZACHOWAĆ NA PÓŹNIEJ: DOKŁADNIE PRZECZYTAĆ!

Zakres dostawy

- zespół silnika mieszarki do farb i zapraw (zwany w dalszej części mieszarką)
- mieszadło Ø 120 mm (2-częściowe)
- 2 klucze montażowe
- 1 zestaw zapasowych szczotek węglowych
- instrukcja obsługi

Sprawdź, czy niczego nie brakuje i czy produkt nie wykazuje żadnych uszkodzeń. Uszkodzonego produktu nie wolno stosować! W razie stwierdzenia uszkodzenia, proszę zwrócić się do oddziału firmy Kaufland.

Objaśnienie symboli

W instrukcji obsługi, na produkcie lub na opakowaniu użyto następujących słów-sygnałów i symboli.

Ważne! Przed uruchomieniem urządzenia przeczytaj instrukcję obsługi!

Ostrzeżenie! Słowo-sygnał oznaczające niebezpieczeństwo o średnim stopniu ryzyka, które, jeśli się go nie uniknie, może skutkować ciężkimi obrażeniami, a nawet śmiercią.

Uwaga! To słowo-sygnał ostrzega przed ewentualnymi szkodami materialnymi.

Ten symbol oznacza dodatkowe informacje dotyczące stosowania produktu.

produkty oznakowane tym symbolem spełniają wspólnotowe przepisy, obowiązujące na terenie Europejskiego Obszaru Gospodarczego (EOG).

	Załóż odpowiednie, ciasno przylegające ubranie robocze.
	Załóż okulary ochronne.
	Załóż maskę przeciwpyłową.
	Załóż ochronniki słuchu.
	Załóż odpowiednie, pełne obuwie ochronne.
	Załóż rękawice ochronne.
	Wyłącz produkt, odłącz go od źródła zasilania, wyciągając wtyk zasilający z gniazda sieciowego i poczekaj, aż produkt ostygnie, zanim go zmontujesz, przezbroisz, wyczyścisz, zakonserwujesz, schowasz lub przeniesiesz.
	Ostrzeżenie - ryzyko porażenia prądem elektrycznym! Wskazuje na występowanie napięcia elektrycznego.
	Produkt może być używany tylko w zamkniętych pomieszczeniach.
	Produkt ma klasę ochronności II (podwójna izolacja).
	Elektroniczna regulacja obrotów: 0-760 min^{-1}
	Uchwyt mieszadła: gwint M14
	Ten symbol oznacza, że tego produktu nie wolno usuwać wraz z odpadami bytowymi. Przestrzegaj zasad usuwania odpadów zawartych w niniejszej instrukcji obsługi.

Stosowanie zgodne z przeznaczeniem

Mieszarka została skonstruowana do prywatnego użytku i jest przeznaczona do następujących zastosowań w ramach uprawianego hobby i majsterkowania:

- do mieszania materiałów płynnych takich jak np. farby;
- do rozrabiania klejów, zapraw i podobnych materiałów.

Mieszarkę wolno stosować tylko zgodnie z zaleceniami i zasadami bezpieczeństwa zawartymi w niniejszej instrukcji obsługi. Stosowanie jej w każdy inny sposób jest zabronione.

Mieszarka jest przeznaczona tylko do zastosowań związanych z uprawianym hobby i majsterkowaniem i jako taka nie może być używana komercyjnie, rzemieślniczo ani przemysłowo. Takie zastosowanie może ją uszkodzić i doprowadzić do utraty gwarancji. Producent ani sprzedawca nie odpowiadają za szkody, straty lub obrażenia będące skutkiem niewłaściwego stosowania mieszarki. Niewłaściwe stosowanie obejmuje w szczególności:

- Używanie w celach wykraczających poza podane przeznaczenie.

- Nieprzestrzeganie zasad bezpieczeństwa, montażu, eksploatacji, czyszczenia i konserwacji zawartych w niniejszej instrukcji obsługi.
- Nieprzestrzeganie obowiązujących przepisów bezpieczeństwa i higieny pracy oraz zasad zapobiegania nieszczęśliwym wypadkom, dotyczących stosowania tej mieszarki.
- Używanie akcesoriów i części zamiennych, które nie są przeznaczone do tej mieszarki.
- Modyfikacje mieszarki.
- Używanie w celach komercyjnych lub innych wykraczających poza podane przeznaczenie.

Każda osoba stosująca lub konserwująca tę mieszarkę, musi znać niniejsze zalecenia i mieć świadomość potencjalnych niebezpieczeństw. Ta mieszarka może być używana tylko przez osoby o odpowiednich kwalifikacjach - w razie wątpliwości należy zwrócić się do specjalisty. Nieprzestrzeganie zasad bezpieczeństwa, montażu i obsługi podczas stosowania tej mieszarki jest jej niewłaściwym stosowaniem. Należy przestrzegać obowiązujących przepisów bezpieczeństwa i higieny pracy. Ponadto należy przestrzegać pozostałych przepisów, obowiązujących w danym kraju lub regionie. Nie wolno modyfikować mieszarki. Każda przeprowadzona modyfikacja podnosi ryzyko obrażeń i szkód materialnych.

Pozostałe ryzyka

Mimo stosowania narzędzia wielofunkcyjnego zgodnie z przeznaczeniem nie można całkowicie wykluczyć pewnych oczywistych ryzyk. W zależności od typu mieszarki mogą wystąpić następujące niebezpieczeństwa:

- Uszkodzenie słuchu w razie niestosowania odpowiednich ochronników słuchu.
- Dolegliwości płuc w razie niestosowania odpowiedniej maski przeciwpyłowej.
- W razie stosowania mieszarki przez dłuższy czas wzgl. jej niewłaściwego prowadzenia lub konserwacji, mogą wystąpić dolegliwości zdrowotne, będące skutkiem drgań przenoszonych na dłonie i ramiona.

Bezpieczeństwo

Przed pierwszym użyciem produktu należy dokładnie przeczytać poniższe zasady bezpieczeństwa. Aby użytkowanie produktu było bezpieczne, należy przestrzegać poniższych zasad bezpieczeństwa.

Ogólne zasady bezpieczeństwa dot. elektronarzędzi

⚠ **OSTRZEŻENIE Proszę zapoznać się ze wszystkimi zasadami bezpieczeństwa, instrukcjami, ilustracjami oraz danymi technicznymi, dotyczącymi tego elektronarzędzia.** Zaniechania będące skutkiem nieprzestrzegania zasad bezpieczeństwa i instrukcji mogą być przyczyną porażenia prądem elektrycznym, pożaru i/lub ciężkich obrażeń.

Proszę zachować wszystkie zasady bezpieczeństwa i instrukcje na przyszłość.

Stosowane w nich pojęcie „elektronarzędzia" odnosi się zarówno do narzędzi podłączonych do sieci (tj. wyposażonych w przewód zasilający), jak i do narzędzi z napędem akumulatorowym (tj. bez przewodu zasilającego).

1. **Bezpieczeństwo na stanowisku pracy**

a) **Dbaj o porządek i dobre oświetlenie obszaru roboczego.** Nieporządek i nieoświetlone obszary stanowiska pracy mogą być przyczyną nieszczęśliwych wypadków.

b) **Elektronarzędzia nie wolno stosować w strefach zagrożonych wybuchem ani w miejscach, gdzie znajdują się palne ciecze, gazy lub pyły.** Elektronarzędzia mogą generować iskry, mogące podpalić pył lub opary.

c) **Podczas stosowania elektronarzędzia w jego pobliżu nie mogą przebywać dzieci ani inne osoby.** W razie odwrócenia uwagi możesz stracić kontrolę nad elektronarzędziem.

2. **Bezpieczeństwo elektryczne**

a) **Wtyk sieciowy elektronarzędzia musi być zgodny z typem gniazda sieciowego. Wtyku nie wolno w żaden sposób przerabiać. Do podłączania elektronarzędzi wyposażonych w przewód ochronny nie stosuj żadnych przejściówek.** Oryginalne wtyki i pasujące do nich gniazda sieciowe minimalizują ryzyko porażenia prądem elektrycznym.

b) **Unikaj kontaktu z powierzchniami uziemionymi takimi jak rury, grzejniki, kuchenki i lodówki.** Zachodzi podwyższone ryzyko porażenia prądem elektrycznym, jeśli Twoje ciało jest uziemione.

c) **Chroń elektronarzędzia przed deszczem i wilgocią.** Wniknięcie wody do elektronarzędzia podnosi ryzyko porażenia prądem.

d) **Kabel nie służy do noszenia, wieszania ani odłączania elektronarzędzia od źródła zasilania. Chroń kabel przed wysoką temperaturą, olejem, ostrymi krawędziami i ruchomymi częściami urządzenia.** Uszkodzone lub splątane przewody zasilające podnoszą ryzyko porażenia prądem elektrycznym.

e) **Używając elektronarzędzia pod gołym niebem, stosuj wyłącznie przedłużacze przeznaczone do pracy na zewnątrz.** Stosowanie przedłużacza przeznaczonego do pracy na zewnątrz minimalizuje ryzyko porażenia prądem elektrycznym.

f) **Jeśli nie da się uniknąć pracy w wilgotnym środowisku, należy zastosować wyłącznik ochronny różnicowy.** Stosowanie wyłącznika ochronnego różnicowego minimalizuje ryzyko porażenia prądem elektrycznym.

3. **Bezpieczeństwo osób**

a) **Nie dekoncentruj się, uważaj na to, co robisz, a używając do pracy elektronarzędzi, zawsze kieruj się rozsądkiem. Nie używaj elektronarzędzi, jeśli odczuwasz zmęczenie lub jesteś pod wpływem narkotyków, alkoholu albo leków.** Chwila nieuwagi podczas stosowania elektronarzędzia może być przyczyną poważnych obrażeń.

b) **Stosuj środki ochrony indywidualnej i zawsze miej założone okulary ochronne.** Stosowanie środków ochrony indywidualnej takich jak maska przeciwpyłowa, antypoślizgowe obuwie ochronne, kask czy ochronniki słuchu, w zależności od używanego elektronarzędzia, minimalizuje ryzyko obrażeń.

c) **Unikaj niezamierzonego włączenia elektronarzędzia. Upewnij się, czy elektronarzędzie jest wyłączone, zanim podłączysz je do sieci i/lub akumulatora oraz zanim je podniesiesz lub przeniesiesz.** Trzymanie palca na włączniku podczas przenoszenia elektronarzędzia lub podłączanie włączonego elektronarzędzia do sieci może skutkować nieszczęśliwym wypadkiem.

d) **Przed włączeniem elektronarzędzia usuń wszelkie przyrządy nastawcze i/lub klucze.** Przyrząd lub klucz umieszczony w obracającej się części elektronarzędzia może być przyczyną obrażeń.

e) **Unikaj nienaturalnych pozycji ciała. Zapewnij sobie bezpieczną pozycję i nigdy nie trać równowagi.** Dzięki temu w nieprzewidzianych sytuacjach zachowasz lepszą kontrolę nad elektronarzędziem.

f) **Załóż odpowiednie ubranie. Nie zakładaj szerokich ubrań ani ozdób (np. biżuterii). Trzymaj włosy i ubranie z dala od ruchomych części.** Luźne ubrania, ozdoby (np. biżuteria) lub długie włosy mogą zostać chwycone przez ruchome części urządzenia.

g) **W przypadku możliwości użycia urządzeń odpylających i/lub przechwytujących, należy je podłączyć i prawidłowo stosować.** Stosowanie urządzeń odpylających zmniejsza ryzyko związane z nadmiernym zapyleniem.

h) **Poczucie bezpieczeństwa bywa złudne, dlatego nigdy nie ignoruj obowiązujących zasad bezpieczeństwa, nawet wówczas, gdy po wielokrotnym użyciu elektronarzędzia dobrze je znasz.** Chwilowa nieuwaga może w ułamku sekundy spowodować poważne obrażenia.

4. **Stosowanie i obsługa elektronarzędzia**

a) **Nie przeciążaj urządzenia. Stosuj elektronarzędzia przeznaczone do danego rodzaju pracy.** Dysponując odpowiednim elektronarzędziem, pracujesz lepiej i bezpieczniej w danym zakresie wydajności.

b) **Nie używaj elektronarzędzi z uszkodzonym wyłącznikiem.** Elektronarzędzie, którego nie można normalnie włączyć ani wyłączyć, jest niebezpieczne i musi zostać naprawione.

c) **Przed zmianą ustawień, wymianą lub odłożeniem akcesoriów wyjmij wtyk z gniazda sieciowego i/lub usuń akumulator.** Ten środek ostrożności uniemożliwi przypadkowe włączenie elektronarzędzia.

d) **Nieużywane elektronarzędzia należy przechowywać w miejscu niedostępnym dla dzieci. Nie pozwól, aby elektronarzędzie było używane przez osoby, które go nie znają lub które nie przeczytały niniejszej instrukcji obsługi.** Elektronarzędzia są niebezpieczne w rękach osób niedoświadczonych.

e) **Dbaj o stan elektronarzędzi i ich elementów roboczych. Sprawdź, czy części ruchome działają bez zarzutu i czy się nie blokują oraz czy żadna z części nie jest pęknięta/złamana lub uszkodzona w stopniu ograniczającym poprawne działanie elektronarzędzia. Uszkodzone części elektronarzędzia należy naprawić przed jego użyciem.** Przyczyną wielu nieszczęśliwych wypadków są źle konserwowane elektronarzędzia.

f) **Narzędzia tnące muszą być ostre i czyste.** Starannie pielęgnowane narzędzia tnące, których krawędzie tnące są zawsze naostrzone, rzadziej się klinują i lżej się je prowadzi.

g) **Elektronarzędzi oraz ich akcesoriów i elementów roboczych należy zawsze używać zgodnie ze wskazówkami zawartymi w instrukcji obsługi. Dodatkowo należy uwzględnić przy tym panujące warunki pracy i wykonywaną czynność.** Stosowanie elektronarzędzi niezgodnie z przeznaczeniem może być niebezpieczne i prowadzić do nieprzewidzianych sytuacji.

h) **Dbaj o należyty stan uchwytów i rękojeści, które muszą być suche, czyste i wolne od olejów i smarów.** Śliskie uchwyty i rękojeści nie umożliwiają bezpiecznej obsługi ani kontroli nad elektronarzędziem w nieprzewidzianych sytuacjach.

5. **Serwis**

a) **Naprawę elektronarzędzia zawsze należy powierzać odpowiednio wykwalifikowanym specjalistom i przeprowadzać tylko w oparciu o oryginalne części zamienne.** Dzięki temu elektronarzędzie pozostanie bezpieczne.

Specjalne zasady bezpieczeństwa dot. mieszarek do farb i zapraw

a) Przechowuj urządzenie w bezpiecznym miejscu, poza zasięgiem dzieci. Dopilnuj, aby dzieci nie bawiły się tym urządzeniem.

b) Stosowanie akcesoriów lub urządzeń dodatkowych innych niż zalecane może być przyczyną obrażeń. Należy stosować tylko oryginalne części zamienne.

c) Emisja hałasu: Podczas używania urządzeń z napędem silnikowym zaleca się stosowanie ochronników słuchu.

d) Ochrona przed pyłem: W trakcie wykonywania prac generujących pył należy stosować maskę przeciwpyłową.

e) Ochrona oczu: Załóż okulary ochronne, chroniące oczy przed pyłem i odłamkami.

f) Zewnętrzne gniazda elektryczne muszą być wyposażone w wyłącznik ochronny różnicowy. Wymagają tego przepisy dot. instalowania urządzeń elektrycznych.

g) Nigdy nie używaj urządzenia w wilgotnym otoczeniu.

h) Przed każdym użyciem urządzenia, sprawdź wtyk i kabel pod kątem ewentualnych uszkodzeń.

i) Upewnij się, czy urządzenie jest wyłączone, zanim podłączysz je do gniazda sieciowego.

j) Kabel zasilający powinien zawsze znajdować się za urządzeniem. Nigdy nie pracuj z kablem zasilającym ustawionym tak, że zachodzi ryzyko chwycenia go przez mieszadło.

k) Nigdy nie używaj urządzenia w atmosferze wybuchowej ani nie mieszaj nim substancji łatwopalnych lub wybuchowych takich jak rozpuszczalniki, benzyna, terpentyna lub ciecze zawierające alkohol. Przestrzegaj zasad bezpieczeństwa i zaleceń producenta rozrabianego materiału (farby, kleju, zaprawy itp.)
l) Załóż odpowiednie ubranie. Nie zakładaj szerokich ubrań ani ozdób (np. biżuterii). Trzymaj włosy, ubranie i rękawice z dala od ruchomych części urządzenia. Luźne ubrania, ozdoby (np. biżuteria) lub długie włosy mogą zostać chwycone przez ruchome części urządzenia.
m) Generalnie należy przestrzegać także zasad bezpieczeństwa i zaleceń producenta rozrabianego materiału (farby, kleju, zaprawy itp.)
n) Zanim rozpoczniesz pracę, upewnij się, czy pojemnik, w którym znajduje się rozrabiany materiał stoi pewnie na mocnym, stabilnym i równym podłożu. W razie potrzeby podejmij odpowiednie działania, aby uniemożliwić przewrócenie się pojemnika i/lub wylanie jego zawartości.
o) Upewnij się, czy mieszadło jest dobrze zamocowane, zanim rozpoczniesz pracę. W razie potrzeby, dociągnij połączenie. Nigdy nie używaj urządzenia z niepewnie zamocowanym mieszadłem. Stosuj tylko mieszadła będące w nienagannym stanie.
p) Zawsze trzymaj urządzenie mocno oburącz. Uważaj na silny moment obrotowy w momencie włączenia urządzenia. Zapewnij sobie bezpieczną postawę, unikając nienaturalnych pozycji ciała i nigdy nie trać równowagi. Zajmij taką pozycję, aby również w przypadku wystąpienia nieoczekiwanej sytuacji (np. nagłego zatrzymania urządzenia), nie odnieść obrażeń.
q) Zawsze włączaj i wyłączaj urządzenie z mieszadłem umieszczonym w pojemniku.
r) Nigdy nie wkładaj rąk ani żadnych środków pomocniczych do pojemnika, gdy urządzenie jest włączone. Obracające się mieszadło może być przyczyną obrażeń.
s) Nigdy nie zostawiaj pracującego urządzenia bez nadzoru. Po wyłączeniu urządzenia możesz go zostawić dopiero po całkowitym zatrzymaniu się mieszadła.
t) Przed rozpoczęciem jakichkolwiek prac przy urządzeniu wyjmij wtyk z gniazda sieciowego.
u) Kabel zasilający: W razie uszkodzenia przewodu zasilającego, jego wymianę należy powierzyć producentowi lub autoryzowanemu przez niego serwisowi albo innej odpowiednio wykwalifikowanej osobie; pozwoli to uniknąć niepotrzebnego ryzyka związanego z ewentualną niefachową wymianą.
v) Uszkodzone zabezpieczenia i części należy wymienić, zlecając naprawę lub wymianę specjaliście, chyba że instrukcja obsługi stanowi inaczej.

Dodatkowe zasady bezpieczeństwa

a. Produkt można podłączyć do sieci dopiero po upewnieniu się, że napięcie w gnieździe sieciowym jest zgodne z wartością podaną na tabliczce znamionowej.
b. Zawsze podłączaj produkt do łatwo dostępnego gniazda, aby w razie awarii można było szybko go odłączyć od źródła zasilania.

c. Nigdy nie dotykaj produktu lub wtyku sieciowego mokrymi rękoma.
d. Kabel sieciowy ułóż tak, aby nie można było się o niego potknąć.
e. Nie zginaj kabla sieciowego ani nie prowadź go przez ostre krawędzie.

⚠ OSTRZEŻENIE!

Ten produkt generuje w czasie pracy pole elektromagnetyczne! W określonych warunkach pole to może zakłócić działanie aktywnych lub pasywnych implantów medycznych! Aby zminimalizować ryzyko poważnych, a nawet śmiertelnych obrażeń, osobom z implantami medycznymi zalecamy konsultację lekarską, poprzedzającą stosowanie produktu!

Postępowanie w sytuacji awaryjnej
Zapoznaj się ze sposobem użytkowania tego produktu, czytając niniejszą instrukcję obsługi. Zapamiętaj sobie zasady bezpieczeństwa i koniecznie ich przestrzegaj. Pomoże Ci to uniknąć ryzyk i niebezpieczeństw.

a. Podczas stosowania tego produkt nigdy nie trać koncentracji; dzięki temu zawczasu zauważysz niebezpieczeństwo i odpowiednio na nie zareagujesz. Szybka reakcja pozwala uniknąć poważnych obrażeń i szkód materialnych.

b. W razie nieprawidłowego działania, niezwłocznie wyłącz produkt i odłącz go od źródła zasilania. Oddaj go do kontroli i ew. naprawy przez wykwalifikowanego specjalistę, zanim ponownie go uruchomisz.

Instrukcja obsługi

Opis części (zob. rys. 1)
1. Uchwyty
2. Regulator obrotów
3. Gwintowany uchwyt mieszadła
4. Mieszadło
5. Blokada włączania
6. W(y)łącznik

Przed użyciem
Kontrola mieszarki i zakresu dostawy
- Wyjmij mieszarkę i akcesoria z opakowania.
- Sprawdź, czy dostawa jest kompletna (zob. rozdz. "Zakres dostawy").
- Upewnij się, czy mieszarka lub akcesoria nie wykazują uszkodzeń.
- W razie stwierdzenia uszkodzeń lub braków, nie wolno używać mieszarki. Zwróć się do dowolnej placówki sieci Kaufland lub naszego biura obsługi klienta.

Montaż mieszadła (zob. rys. 2)
Mieszadło składa się z dwóch części.
- Skręć z sobą części (A) i (B) mieszadła (4), a następnie przy pomocy dołączonego klucza montażowego przykręć mieszadło do gwintowanego uchwytu (3) mieszarki.

Uruchamianie

Podłączanie do sieci

Mieszarka została skonstruowana do zasilania jednofazowym prądem zmiennym 230 V- / 50Hz i wyposażona w izolację ochronną. Umieść wtyk w prawidłowo zainstalowanym gnieździe sieciowym, którego parametry są zgodne z "Danymi technicznymi". Jeśli obszar roboczy znajduje się poza zasięgiem gniazda sieciowego, można użyć przedłużacza. Przekrój przedłużacza nie może być jednak mniejszy niż 1,5 mm^2.

W razie wątpliwości, skonsultuj się z odpowiednio wykwalifikowanym specjalistą lub zapytaj w specjalistycznym sklepie. Przedłużacz powinien być tak krótki, jak to możliwe. Uważaj, aby przedłużacz nie stanowił przeszkody, o którą można się potknąć.

Wymianę przewodu zasilającego lub wtyku należy powierzyć producentowi lub innej odpowiednio wykwalifikowanej osobie.

Uważaj, aby w pobliże elektrycznych części produktu oraz osób znajdujących się w jego obszarze roboczym nie dostała się woda.

Włączanie i wyłączanie (zob. rys. 3)

Włączanie:

- Nacisnąć i przytrzymać blokadę włączania(5) i aktywować w(y)łącznik (6).

Wyłączanie:

- Zwolnić obydwa przełączniki.

Elektroniczna regulacja obrotów (zob. rys. 4)

- W zależności od potrzeb pokrętłem (2) można regulować obroty. Regulacji obrotów można dokonać w czasie pracy mieszarki, przy czym 1 odpowiada niskim, a 6 wysokim obrotom.

Wskazówki dot. pracy

OSTROŻNIE!

Uważaj, aby w czasie mieszania wzgl. rozrabiania materiału (farby, kleju, zaprawy itp.) w bezpośredniej bliskości pracującego urządzenia nie znajdowały się żadne osoby ani przedmioty, które mogłyby odnieść obrażenia albo się ubrudzić lub uszkodzić.

Regulator obrotów należy ustawić tak, aby mieszarka mogła bez większego oporu poruszać mieszany wzgl. rozrabiany materiał. Zapewni to dobre przemieszanie materiału z jednej strony i brak ryzyka przeciążenia wzgl. przegrzania mieszadła z drugiej strony.

Po użyciu

1. Wyłącz produkt i poczekaj, aż mieszadło całkowicie się zatrzyma.
2. Wyjmij wtyk z gniazda sieciowego.
3. Poczekaj, aż produkt całkowicie ostygnie.
4. Przy pomocy klucza montażowego odkręć mieszadło.
5. Wyczyść produkt.

Czyszczenie i pielęgnacja

OSTRZEŻENIE! Ryzyko zranienia! Wyłącz produkt, odłącz go od źródła zasilania i poczekaj, aż produkt całkowicie ostygnie, zanim rozpoczniesz jego przegląd, konserwację lub czyszczenie!

OSTRZEŻENIE! NIGDY nie zanurzaj mieszarki w wodzie.

WSKAZÓWKA: Należy bezwzględnie przestrzegać wskazówek producenta rozrabianego materiału dotyczących jego utylizacji.

Wytrzyj mieszarkę wilgotną szmatką. Pod żadnym pozorem nie używaj do tego ostrych i/lub drapiących środków myjących ani rozpuszczalników. Zwróć szczególną uwagę na drożność otworów wentylacyjnych, chroniących silnik przed przegrzaniem. Następnie poczekaj, aż wszystkie części wyschną. Uważaj, aby do wnętrza mieszarki nie dostała się woda.
Mieszadło po użyciu lub przed dłuższymi przerwami w pracy należy wyjąć z mieszarki i opłukać wodą, aby rozrabiany materiał nie zasechł na mieszadle, gdyż w przeciwnym razie nie będzie można go z niego usunąć.

Konserwacja, przechowywanie i transport

OSTRZEŻENIE! Ryzyko zranienia! Wyłącz produkt, odłącz go od źródła zasilania i poczekaj, aż produkt całkowicie ostygnie, zanim rozpoczniesz jego przegląd, konserwację lub czyszczenie!

Konserwacja
Wymiana szczotek węglowych
Wymianę szczotek węglowych należy powierzyć serwisowi lub odpowiednio wykwalifikowanej osobie.

Wymiana przewodu zasilającego
W razie uszkodzenia przewodu zasilającego, w który wyposażony jest produkt, jego wymianę należy powierzyć producentowi lub specjalistycznemu warsztatowi albo innej odpowiednio wykwalifikowanej osobie; pozwoli to uniknąć niepotrzebnego ryzyka związanego z ewentualną niefachową wymianą.

Naprawy
Wewnątrz produktu nie ma żadnych części, które mogłyby zostać naprawione przez użytkownika.
Napraw może dokonywać tylko specjalista lub specjalistyczny warsztat. Specjalista to osoba posiadająca odpowiednie wykształcenie i doświadczenie zawodowe, znająca wymagania dot. konstrukcji i sposobu wykonania mieszarki oraz przestrzegająca związanych z nią zasad bezpieczeństwa.

Mieszarka nie wymaga większych zabiegów konserwacyjnych.
Utrzymuj szczeliny wentylacyjne wolne od pyłu. Chroń gwintowany uchwyt mieszadła przed uszkodzeniem i zanieczyszczeniem.
Stosuj wyłącznie części zamienne/akcesoria pochodzące od producenta lub autoryzowanych warsztatów.

Przechowywanie
1. Wyłącz produkt i odłącz go od źródła zasilania.
2. Wyczyść produkt, jak opisano powyżej.
3. Przechowuj produkt wraz z akcesoriami w ciemnym, suchym i dobrze wentylowanym miejscu, chroniąc go przed zamarznięciem.
4. Zawsze przechowuj produkt w miejscu niedostępnym dla dzieci. Optymalna temperatura przechowywania wynosi od 10°C do 30°C.
5. Zalecamy przechowywanie produktu w oryginalnym opakowaniu.

Transport

1. Wyłącz produkt i odłącz go od źródła zasilania.
2. Pamiętaj o zamontowaniu zabezpieczeń transportowych, jeśli takowe są.
3. Przenosząc produkt, zawsze trzymaj go za uchwyty.
4. Chroń produkt przed uderzeniami i wstrząsami, występującymi szczególnie podczas transportu w pojazdach.
5. Zabezpiecz produkt przed przesuwaniem się i wywróceniem.
6. Urządzenie najlepiej transportować w oryginalnym opakowaniu.

Rozwiązywanie problemów

OSTRZEŻENIE! Wykonuj tylko te prace, które opisano w niniejszej instrukcji obsługi! Wszelkie inne prace, w tym przeglądy, konserwacje i naprawy zostać wykonane przez autoryzowany serwis albo innego specjalistę o odpowiednich kwalifikacjach!

Rzekome błędy, usterki lub uszkodzenia wynikają często z przyczyn, które może usunąć sam użytkownik. Dlatego przed skontaktowaniem się ze specjalistą sprawdź produkt, korzystając z poniższej tabeli. W większości przypadków umożliwia ona szybkie rozwiązanie problemu.

Błąd	Możliwa przyczyna błędu	Rozwiązanie problemu
Nie można włączyć urządzenia.	Niesprawny przełącznik.	Zwróć się do warsztatu lub naszego biura obsługi klienta.
	Szczotki węglowe są zużyte.	Oddaj urządzenie do specjalistycznego warsztatu w celu wymiany szczotek węglowych.
Urządzenie działa, ale materiał nie jest dobrze rozrobiony wzgl. wymieszany.	Uszkodzone mieszadło.	Wymień uszkodzone mieszadło na właściwe, sprawne mieszadło.

Usuwanie odpadów

Utylizacja opakowania

Materiały opakowaniowe należy oddać do lokalnego punktu gromadzenia odpadów zgodnie z ich oznaczeniem względnie usunąć odpowiednio do obowiązujących przepisów krajowych.

Wskazówki dotyczące utylizacji artykułów elektrycznych

Nie wyrzucaj elektronarzędzi wraz odpadami domowymi. Zgodnie z europejską dyrektywą 2012/19/WE w sprawie użytego sprzętu elektrycznego i elektronicznego oraz odpowiednimi przepisami krajowymi zużyte urządzenia elektryczne podlegają segregacji i recyklingowi w sposób przyjazny dla środowiska.

Recykling jako alternatywa w przypadku konieczności zwrotu:

Właściciel urządzenia elektrycznego zamiast je zwracać może przekazać je do obowiązkowego recyklingu, tym samym zrzekając się prawa własności do niego. W tym celu zużyte urządzenie należy dostarczyć do punktu gromadzenia takich urządzeń, dokonujących ich utylizacji zgodnie z ustawą o recyklingu i zagospodarowaniu odpadów. Nie dotyczy to niezawierających elementów elektrycznych akcesoriów i urządzeń pomocniczych dołączanych do zużytych urządzeń.

Dodatkowe wskazówki dot. usuwania odpadów

Elektronarzędzie należy oddać tak, aby jego ponowne użycie lub wykorzystanie było możliwe. Zużyte urządzenia elektryczne mogą zawierać szkodliwe substancje. W razie niewłaściwej obsługi lub uszkodzenia urządzenia mogą one w późniejszym okresie, np. w ramach utylizacji urządzenia, prowadzić do zagrożenia zdrowia i/lub zanieczyszczenia wody i gleby.

Dane techniczne

Mieszarka do farb i zapraw:	
Numer modelu:	1248739
Napięcie wejściowe:	230V~ (prąd zmienny) / 50Hz
Moc przyłączeniowa:	1400 W
Klasa ochronności:	II / ⧈
Stopień ochrony:	IP20
Prędkość obrotowa bez obciążenia:	0-760 min^{-1}
Uchwyt mieszadła:	M14
Waga:	ok. 3,5 kg

Informacje dot. emisji hałasu/drgań
Emisja hałasu
Zmierzono zgodnie z normą EN 60745-1. Hałas na stanowisku pracy może przekraczać 85 dB(A), co oznacza konieczność stosowanie przez użytkownika odpowiednich środków ochrony (ochronników słuchu).

Poziom ciśnienia akustycznego L_{PA}:	89,0 dB(A)
Poziom mocy akustycznej L_{WA}:	100,0 dB(A)
Niepewność K:	3 dB(A)

Ww. wartości odnoszą się do emisji hałasu i dlatego niekoniecznie są wartościami bezpiecznymi na danym stanowisku pracy. Korelacja zachodząca między poziomem emisji a imisji nie uprawnia do stwierdzenia, czy dodatkowe środki ostrożności są koniecznie czy nie. Czynniki, mające wpływ na poziom imisji na danym stanowisku pracy, obejmują specyfikację pomieszczenia i otoczenia, w którym wykonywana jest praca oraz czas ich oddziaływania i inne źródła hałasu. Odnośnie do wartości na danym stanowisku pracy należy uwzględnić także możliwe odstępstwa, zawarte w przepisach krajowych. Jednak ww. informacje umożliwiają użytkownikowi dokonanie pełniejszej oceny zagrożenia i ryzyka.

Wartość drgań

Wartość drgań a_h:	5,673 m/s²
Niepewność K:	1,5 m/s²

UWAGA!
Ww. wartość emisji drgań (wibracji) została zmierzona w oparciu o znormalizowaną metodę pomiaru, o której mowa w normie DIN EN 60745-1, i może być użyta do porównania danego elektronarzędzia z innym. Wartość ta nadaje się także do wstępnej oceny obciążenia drganiami.

OSTRZEŻENIE!
Jak wynika z poniższego opisu, faktyczna wartość emisji drgań może odbiegać od podanej w zależności od sposobu używania urządzenia i zależeć od tego,

- czy urządzenie znajduje się w dobrym stanie wzgl. czy jest dobrze konserwowane;
- jak i do jakiego materiału urządzenie jest używane;
- czy stosowane akcesoria są właściwe i czy znajdują się w nienagannym stanie;
- czy użytkownik mocno trzyma urządzenie;

- czy urządzenie jest stosowane zgodnie z przeznaczeniem opisanym w niniejszej instrukcji obsługi;
- W razie niewłaściwego stosowania, urządzenie może powodować dolegliwości wynikające wprost z generowanych drgań.

! UWAGA!

W zależności od sposobu wzgl. warunków używania urządzenia, w celu ochrony użytkownika należy rozważyć podjęcie następujących środków bezpieczeństwa:

- Spróbuj jak najbardziej unikać drgań.
- Stosuj tylko akcesoria będące w nienagannym stanie.
- Obsługując urządzenie, stosuj rękawice tłumiące drgania.
- Pielęgnuj i konserwuj urządzenie zgodnie z niniejszą instrukcją obsługi.
- Unikaj stosowania urządzenia w temperaturach poniżej 10 °C.
- Planuj swoją pracę tak, aby nie używać urządzeń emitujących silne drgania przez kilka dni pod rząd.

Staraj się ograniczyć czas pracy! Uwzględnij przy tym wszystkie składowe czasu pracy (na przykład okresy, w których elektronarzędzie jest wyłączone oraz te, w których jest ono wprawdzie włączone, ale pracuje bez obciążenia).

Deklaracja zgodności WE

CE Dane i normy znajdują się w dołączonej deklaracji zgodności WE.

Conținut

Înainte de prima utilizare 51
Conținutul livrarii 51
Legenda 51
Utilizare destinată 52
Riscuri reziduale 53
Siguranță 53
Manual de utilizare 57
Indicații de lucru 58
Curățare și îngrijire 58
Mentenanță depozitare și transport 59
Înlăturarea erorilor 60
Eliminare 60
Date tehnice. 61
Declarația CE de conformitate 62

Înainte de prima utilizare

Familiarizați-vă cu toate instrucțiunile de utilizare și siguranță înainte de a utiliza produsul. Utilizați produsul numai așa cum este descris și pentru zonele de aplicare specificate. Păstrați manualul pentru referințe viitoare. Predați toate documentele pentru a le oferi terților atunci când le dați produsul pentru utilizare

IMPORTANT, PENTRU REFERINȚE VIITOARE DEPOZITARE: CITIȚI CU ATENȚIE!

Conținutul livrarii

- Unitatea motor a mixerului de vopsea și de mortar (denumit în continuare mixer)
- Ø 120 mm mixer rotund (2 părți)
- 2 chei de asamblare
- 1 set de perii de carbon de rezervă
- Instrucțiuni de utilizare

Verificați dacă toate piesele sunt prezente și verificați dacă dispozitivul are avarii de la transport. Nu folosiți un dispozitiv deteriorat! În caz de deteriorare, vă rugăm să contactați o sucursală Kaufland.

Legenda

Următoarele cuvinte și simboluri de semnalizare sunt utilizate în acest manual, pe produs sau pe ambalaj.

Important! Citiți instrucțiunile de utilizare înainte de punerea în funcțiune!

Avertizare! Acest cuvânt de semnalizare indică un pericol cu un grad mediu de risc care, dacă nu este evitat, poate duce la deces sau vătămare gravă.

Atenție! Acest cuvânt de semnalizare avertizează despre posibile daune materiale

Acest simbol vă oferă informații utile suplimentare despre utilizare.

Produsele marcate cu acest simbol respectă toate cerințele aplicabile pentru Legislația comunitară a Spațiului Economic European.

Purtați îmbrăcăminte strâmtă și potrivită.

Purtați ochelari de protecție.

	Purtați o mască de protecție împotriva prafului.
	Purtați o protecție pentru auz.
	Purtați încălțăminte potrivită și stabilă.
	Purtați mănuși de protecție.
	Opriți produsul, deconectați-l de la sursa de alimentare trăgând mufa și lăsați produsul să se răcească înainte de a efectua orice lucrări de asamblare, conversie, curățare sau întreținere, depozitare sau transportare a produsului.
	AVERTIZARE! - Pericol de electrocutare! Indică prezența tensiunii electrice.
	Produsul este destinat doar pentru uzul în interior.
	Produsul corespunde clasei de protecție II (izolare dublă).
	Reglare electronică a turației 0 -760 min^{-1}
	Suport mixer: Filet M14
	Acest simbol indică faptul că acest produs nu poate fi eliminat împreună cu deșeurile menajere Urmați instrucțiunile de eliminare din aceste instrucțiuni de utilizare.

Utilizare destinată

Malaxorul a fost conceput pentru uzul privat și în următoarele scopuri pentru hobby și pentru îmbunătățirea locuinței:

- pentru amestecarea materialelor lichide cum ar fi vopseaua.
- pentru amestecarea adezivilor, mortarului și a materialelor similare.

Malaxorul poate fi utilizat numai în conformitate cu indicațiile și instrucțiunile de siguranță din acest manual de utilizare. Orice altă utilizare dincolo de aceasta este interzisă.

Malaxorul este conceput doar pentru domeniul hobby și DIY și nu pentru uzul comercial, artizanal sau industrial. O astfel de utilizare poate deteriora dispozitivul și poate anula garanția. Nici producătorul, nici dealerul nu își asumă responsabilitatea pentru daune, pierderi sau vătămări rezultate din utilizarea incorectă a mixerului. Exemple de utilizare incorectă includ:

- O utilizare care depășește utilizarea prevăzută.
- Nerespectarea instrucțiunilor de siguranță, asamblare, operare, curățare și întreținere din acest manual de utilizare.
- Nerespectarea reglementărilor aplicabile în materie de sănătate, siguranță și prevenirea accidentelor cu privire la utilizarea acestui mixer.
- Utilizarea de accesorii sau piese de schimb care nu sunt potrivite pentru acest mixer.
- Modificări la mixer.

- Utilizare comercială sau de altă natură excesivă.

Oricine utilizează sau efectuează mentenanță la mixer, trebuie să cunoască aceste instrucțiuni și să fie conștient de posibilele pericole. Acest mixer poate fi utilizat doar de o persoană competentă - dacă aveți îndoieli, primiți sfatul unui expert. Nerespectarea instrucțiunilor de siguranță, de asamblare și de funcționare atunci când se utilizează acest mixer este considerată o utilizare necorespunzătoare. Trebuie respectate toate reglementările aplicabile în materie de sănătate și securitate. Toate celelalte legi regionale și naționale aplicabile trebuie respectate. Malaxorul nu va fi modificat. Fiecare schimbare făcută crește riscul de vătămare sau daune materiale.

Riscuri reziduale:

În ciuda utilizării preconizate, riscurile reziduale care nu sunt evidente nu pot fi complet excluse. În funcție de tipul de agitator, pot apărea următoarele pericole:

- Deteriorarea auzului atunci când nu purtați o protecție auditivă adecvată.
- Daune pulmonare atunci când nu purtați măști adecvate de praf.
- Dacă malaxorul este utilizat pentru o perioadă lungă de timp sau dacă nu este acționat și întreținut în mod corespunzător, poate apărea daune pentru sănătate, care pot rezulta din vibrații ale mâinii.

Siguranță

Citiți cu atenție următoarele instrucțiuni de siguranță înainte de a utiliza produsul pentru prima dată. Pentru o utilizare sigură, urmați toate instrucțiunile de siguranță de mai jos.

Instrucțiuni generale de siguranță pentru scule electrice

⚠ **AVERTIZARE Citiți toate instrucțiunile de siguranță, indicațiile, ilustrațiile și datele tehnice cu care este furnizat acest instrument electric.** Nerespectarea instrucțiunilor de mai jos poate duce la un șoc electric, incendiu și / sau vătămări grave.

Păstrați toate instrucțiunile și instrucțiunile de siguranță pentru viitor.

Termenul "instrument electric" utilizat în instrucțiunile de siguranță se referă la uneltele electrice conectate cu rețeaua electrică (cu cablu de alimentare) sau la unelte electrice cu baterie (fără cablul de alimentare).

1. **Securitatea locului de muncă**

a) **Păstrați-vă zona de lucru curată și bine luminată.** Dezordinea sau zonele de muncă necorespunzătoare pot duce la accidente.

b) **Nu lucrați cu scula electrică într-o atmosferă potențial explozivă în care sunt prezente lichide inflamabile, gaze sau praf.** Instrumentele electrice generează scântei care pot aprinde praful sau vaporii.

c) **Țineți copiii și celelalte persoane deoparte, în timp ce utilizați instrumentul electric.** Prin distragere, puteți pierde controlul instrumentului electric.

2. **Siguranța electrică**

a) **Ștecherul sculei electrice trebuie să se potrivească în priză. Ștecherul nu trebuie modificat în niciun fel. Nu folosiți fișe adaptoare împreună cu scule electrice cu împământare.** *Ștecherele nemodificate și prizele potrivite reduc riscul de electrocutare.*

b) **Evitați contactul corpului cu suprafețele împământate, cum ar fi conducte, încălzitoare, sobe și frigidere.** Există un risc crescut de electrocutare dacă corpul tău este împământat.

c) **Țineți uneltele electrice departe de ploaie sau umiditate.** Pătrunderea apei într-o sculă electrică crește riscul de electrocutare.

d) **Nu folosiți cablul de alimentare pentru a transporta scula electrică, a-l agăța sau a deconecta de la priza electrică. Țineți cablul de alimentare departe de căldură, ulei, margini ascuțite sau părți mobile.** Cablurile de alimentare deteriorate sau încurcate cresc riscul de electrocutare.

e) **Când lucrați în aer liber cu un instrument electric, utilizați numai cabluri de extensie care sunt adecvate și pentru utilizarea în aer liber.** Utilizarea unui prelungitor potrivit pentru uz exterior reduce riscul de electrocutare.

f) **Dacă funcționarea sculei electrice într-un mediu umed este inevitabilă, utilizați un dispozitiv cu curent rezidual.** Utilizarea unui întreruptor de curent rezidual reduce riscul de electrocutare.

3. **Siguranța persoanelor**

a) **Fii atent, acordă atenție la ceea ce faci și fii rezonabil în ceea ce privește lucrul cu un instrument electric. Nu folosiți un instrument electric atunci când sunteți obosit sau sub influența drogurilor, alcoolului sau a medicamentelor.** Un moment de neatenție când folosiți scula electrică poate provoca vătămări grave.

b) **Purtați echipament de protecție personală și întotdeauna ochelari de protecție.** Purtarea echipamentelor individuale de protecție, cum ar fi o mască de praf, încălțăminte antiderapantă, protecție pentru cap sau urechi, în funcție de tipul și utilizarea instrumentului electric, reduce riscul de rănire personală.

c) **Evitați pornirea neintenționată. Asigurați-vă că instrumentul electric este oprit înainte de: conectarea acestuia la sursa de alimentare și / sau la baterie, preluarea sau transportul acestuia.** Menținerea degetului pe întrerupător atunci când purtați scula electrică în repaus de lucru, sau când conectați scula electrică la curent poate provoca un accident.

d) **Îndepărtați alte unelte sau chei de reglare înainte de a porni scula electrică.** O unealtă sau cheie amplasată într-o parte rotativă a sculei electrice poate provoca vătămări.

e) **Evitați o postură anormală. Asigurați-vă o pauză sigură și mențineți echilibrul în permanență.** Acest lucru vă permite să controlați mai bine scula electrică în situații neașteptate.

f) **Purtați haine adecvate. Nu purta haine largi sau bijuterii care atârnă. Păstrați părul și hainele departe de părțile mobile.** Îmbrăcămintea largă, bijuteriile care atârnă sau părul lung pot fi prinse de piese în mișcare.

g) **Dacă se pot instala echipamente de extracție și colectare a prafului, acestea trebuie conectate și utilizate corespunzător.** Utilizarea unui extractor de praf poate reduce pericolele de praf.
h) **Nu fiți prea încrezător și nu încălcați indicațiile de siguranță, chiar dacă folosiți de mult timp scula electrică.** Acțiunea neglijentă poate duce la răni grave în fracțiuni de secundă.

4. **Utilizarea și tratarea sculei electrice**
a) **Nu supraîncărcați scula electrică. Folosiți instrumentul electric adecvat pentru munca dvs.** Cu un instrument de alimentare potrivit, lucrați mai bine și mai în siguranță în intervalul de putere specificat.
b) **Nu folosiți un instrument electric al cărui comutator este defect.** Un instrument electric care nu poate fi pornit sau oprit este periculos și trebuie reparat.
c) **Deconectați ștecherul de la priză și / sau scoateți bateria detașabilă înainte de a face ajustări la dispozitiv, schimbând bițiile sculei sau lăsați jos scula electrică.** Această precauție previne pornirea neintenționată a sculei electrice.
d) **Nu lăsați uneltele electrice neutilizate la îndemâna copiilor. Nu permiteți persoanelor să folosească scula electrică dacă nu le este cunoscută sau nu au citit aceste instrucțiuni.** Instrumentele electrice sunt periculoase dacă sunt folosite de oameni fără experiență.
e) **Întrețineți instrumentele electrice și folosiți instrumentele cu grijă. Verificați dacă piesele în mișcare funcționează corect și nu se blochează, și dacă piesele sunt rupte sau deteriorate căci astfel pot afecta funcționarea sculei electrice. Înainte de a folosi scula electrică, reparați piesele deteriorate.** *Multe accidente sunt cauzate de sculele electrice prost întreținute.*
f) **Mențineți uneltele de tăiere ascuțite și curate.** Instrumentele de tăiere întreținute cu grijă, astfel muchiile ascuțite devin mai puțin blocante și mai ușor de ghidat.
g) **Utilizați scula electrică, introduceți instrumente, accesorii etc., în conformitate cu aceste instrucțiuni. Țineți cont de condițiile de muncă și de activitatea care urmează să fie efectuată.** *Utilizarea de scule electrice pentru alte aplicații decât cele destinate poate duce la situații periculoase.*
h) **Păstrați mânerele și zonele de prindere uscate, curate și fără ulei și grăsimi.** Mânerele alunecoase și suprafețele de prindere alunecoase nu permit funcționarea și controlul sigur al sculei electrice în situații neprevăzute.

5. **Service**
a) **Reparația instrumentului electric trebuie făcută numai de personal calificat și numai cu piese de schimb originale.** Acest lucru asigură menținerea siguranței dispozitivului.

Instrucțiuni speciale de siguranță pentru utilizarea mixerului pentru vopsea și mortar
a) Păstrați mașina într-un loc sigur în afara razei de acțiune a copiilor. Copiii trebuie supravegheați pentru a nu se juca cu dispozitivul.

b) Utilizarea altor accesorii decât cele recomandate în aceste instrucțiuni de utilizare, poate duce la răniri. Folosiți numai piese de schimb originale.
c) Zgomot: Când folosiți mașini motorizate, este recomandată utilizarea protecției auditive.
d) Protecție împotriva prafului: Folosiți o mască de respirație atunci când lucrați cu praf.
e) Protecția ochilor: Purtați ochelari pentru a vă proteja ochii de praf sau stropi.
f) Prizele exterioare trebuie protejate de un dispozitiv de protecție împotriva curentului rezidual. Acest lucru este solicitat de către instrucțiunile de instalare pentru sisteme electrice.
g) Nu folosiți niciodată mașina într-un mediu umed.
h) Înainte de fiecare utilizare, verificați dacă mașina, mufa și cablul nu sunt deteriorate.
i) Asigurați-vă că mașina este oprită înainte de a o conecta la rețea.
j) Cablul de conectare trebuie să fie întotdeauna îndreptat către partea din spate a mașinii. Nu utilizați niciodată cablul de conectare într-o poziție în care poate fi prins de bara de agitare.
k) Nu folosiți niciodată mașina în medii cu atmosfere explozive și nu prelucrați lichide inflamabile sau explozive precum solvenți, benzină, terebentină sau lichide care conțin alcool. Urmați instrucțiunile de siguranță și instrucțiunile producătorului mediului care urmează să fie prelucrat (vopsea, adeziv, mortar etc.)
l) Purtați haine adecvate. Nu purta haine largi sau bijuterii care atârnă. Păstrați părul, hainele și mănușile departe de părțile mobile. Îmbrăcămintea largă, bijuteriile care atârnă sau părul lung pot fi prinse de piese în mișcare.
m) Urmați în principiu instrucțiunile de siguranță și instrucțiunile producătorului mediului care urmează să fie prelucrat (vopsea, adeziv, mortar etc.)
n) Înainte de a începe să lucrați, asigurați-vă că vasul de amestecare stă sigur pe o suprafață fermă, stabilă și plană. Dacă este necesar, luați măsuri de precauție adecvate pentru a împiedica recipientul de amestecare să se răstoarne și / sau să se scurgă.
o) Verificați dacă tija de agitare este bine așezată înainte de începerea lucrului. Strângeți conexiunea dacă este necesar. Nu folosiți niciodată mașina dacă tija de agitare nu este instalată în siguranță. Folosiți doar o tijă de agitare perfectă.
p) Țineți întotdeauna dispozitivul ferm cu ambele mâini. Luați în calcul un moment de turație puternic la pornirea mașinii. Asigurați-vă o stabilitate bună, evitați o postură anormală și păstrați-vă echilibrul în permanență. Alegeți-vă postura astfel încât să nu vă răniți chiar și în situații neașteptate (de exemplu, oprirea bruscă a mașinii).
q) Porniți și opriți mașina doar cu tija de agitare în recipientul de amestecare.
r) Nu intrați niciodată în vasul de amestec cu mâinile sau instrumentele când aparatul este pornit. Bara de agitare rotativă poate provoca vătămări.
s) Nu lăsați niciodată mașina să funcționeze nesupravegheată. Opriți întotdeauna mașina și lăsați-o numai atunci când tija de agitare a ajuns la un blocaj complet.
t) Înainte de a efectua orice lucrare la mașină, scoateți ștecherul din priză.
u) Cablu de conectare În cazul în care cablul de alimentare al acestui echipament este deteriorat, acesta trebuie înlocuit de către producător sau agentul de service sau de o persoană calificată similar, pentru a evita pericolele

v) Dispozitivele și piesele de protecție deteriorate trebuie reparate sau înlocuite de un atelier specializat recunoscut, cu excepția cazului în care se specifică altfel în instrucțiunile de utilizare

Instrucțiuni suplimentare de siguranță

a. Conectați produsul numai dacă tensiunea de rețea a prizei se potrivește cu informațiile de pe placa de identificare.
b. Conectați produsul numai la o priză ușor accesibilă, astfel încât să o puteți deconecta rapid de la rețeaua electrică în cazul unei defecțiuni.
c. Nu atingeți niciodată produsul sau mufa de alimentare cu mâinile ude.
d. Așezați cablul de alimentare astfel încât nimeni să nu se împiedice de el.
e. Nu îndoiți cablul de alimentare și nu îl așezați pe margini ascuțite.

AVERTIZARE!

Acest produs generează un câmp electromagnetic în timpul funcționării! În anumite circumstanțe, acest câmp poate afecta implanturi medicale active sau pasive! Pentru a reduce riscul de răni grave sau fatale, recomandăm persoanelor cu implanturi medicale să consulte medicul și producătorul implantului medical înainte de a utiliza produsul!

Comportament în caz de urgență

Familiarizați-vă cu utilizarea acestui produs urmând aceste instrucțiuni. Memorați instrucțiunile de siguranță și asigurați-vă că le respectați. Acest lucru ajută la evitarea riscurilor și a pericolelor.

a. **Fii întotdeauna conștient atunci când folosești acest produs, astfel încât să poți identifica și acționa asupra pericolelor într-o etapă timpurie.** Intervenția rapidă poate preveni vătămările grave și pagubele materiale.
b. **În cazul unei defecțiuni, opriți imediat produsul și deconectați-l de la sursa de alimentare.** Trebuie verificat de către un tehnician calificat și reparat dacă este necesar înainte de a-l pune în funcțiune.

Manual de utilizare

Descrierea pieselor (vezi fig. 1)

1. Mânere
2. Regulator de turație
3. Fir de conectare pentru tija de agitare
4. Tija de agitare
5. Blocaj de comutare
6. Comutator pornit / oprit

Înainte de pornire

Verificați malaxorul și volumul livrării

- Scoateți malaxorul și accesoriile din ambalaj.
- Verificați dacă livrarea este completă (consultați **capitolul Volumul livrării).**
- Verificați dacă malaxorul sau accesoriile sunt deteriorate.
- În cazul deteriorării sau lipsei pieselor, nu folosiți malaxorul. Dacă aveți orice reclamații, contactați o sucursală Kaufland sau centrul nostru de servicii.

Montarea tijei de agitare (vezi fig.2)
Tija de amestecare este compusă din două piese.
- Înșurubați părțile (A) și (B) ale tijei de agitare (4) și apoi înșurubați tija de agitare la filetul de legătură (3) al agitatorului cu ajutorul cheii de asamblare incluse în livrarea.

Punerea în funcțiune
Conectarea la rețea
Malaxorul este construit pentru a funcționa cu curent alternativ monofazic 230 V / 50 Hz și este dublu izolat. Introduceți mufa de alimentare într-o priză instalată corespunzător, care corespunde „Datelor tehnice". Dacă zona de lucru nu este aproape de priză, puteți utiliza un prelungitor. Secțiunea transversală a cablului de extensie trebuie să fie de cel puțin 1,5 mm2.
Dacă este necesar, cereți sfaturi de la un specialist calificat sau de la un dealer specializat. Mențineți prelungitorul cât se poate de scurt Asigurați-vă că cablul de extensie nu reprezintă un pericol de împiedicare.
Cablul sau mufa de conectare pot fi înlocuite doar de producător sau de o persoană calificată similar.
Asigurați-vă că nu există apă aproape de părțile electrice ale produsului sau de persoanele din zona de lucru.

Pornire și oprire (vezi Fig. 3)
Porniți:
- Țineți apăsat butonul de blocare (5) și apăsați butonul de pornire / oprire (6).

Opriți:
- Eliberați ambele comutatoare.

Reglarea electronică a turației (vezi Fig. 4)
- Turația poate fi reglată cu ajutorul regulatorului de turație (2). Acest lucru se poate realiza în timpul funcționării mixerului, unde 1 corespunde cu cea mai mică viteză și 6 cu cea mai mare viteză.

Indicații de lucru

ATENȚIE!
Asigurați-vă că atunci când agitați mediul (vopsea, lipici, mortar. etc.) să nu rănească, să nu contamineze sau să deterioreze persoane sau obiecte din imediata apropiere.

Regulatorul de viteză ar trebui să fie setat în mod ideal, astfel încât agitatorul să poată amesteca mediul fără o rezistență mare. Acest lucru asigură, pe de o parte, că mediul poate fi amestecat în mod corespunzător, iar pe de altă parte, malaxorul nu este supraîncărcat sau supraîncălzit.

După utilizare
1. Opriți produsul și lăsați instrumentul să se oprească complet.
2. Scoateți ștecherul de rețea din priză.
3. Lăsați produsul să se răcească complet.
4. Scoateți tija de agitare folosind cheia de asamblare.
5. Curățați produsul.

Curățare și îngrijire

AVERTIZARE! Pericol de accidentare! Opriți produsul, deconectați-l de la rețeaua electrică și lăsați produsul să se răcească înainte de a efectua lucrări de inspecție, întreținere sau curățare!

AVERTIZARE! NICIODATĂ scufundați malaxorul în apă.

INDICAȚIE: Este esențial să respectați instrucțiunile de eliminare ale producătorului mediului de prelucrare.

Curățați produsul cu o cârpă umedă. Nu folosiți niciodată agenți de curățare sau solvenți duri și / sau abrazivi. Este deosebit de important să vă asigurați că deschiderile de intrare și ieșire a aerului sunt întotdeauna libere, altfel motorul se poate supraîncălzi. Apoi, lăsați toate părțile să se usuce complet. Asigurați-vă că nu intră apă în mixer.
Tija trebuie îndepărtată din agitator după utilizare sau înainte de pauze mai lungi de lucru și curățat cu apă, astfel încât mediul să nu se usuce pe agitator și să nu poată fi îndepărtat ulterior.

Mentenanță depozitare și transport

AVERTIZARE! Pericol de accidentare! Opriți produsul, deconectați-l de la rețeaua electrică și lăsați produsul să se răcească înainte de a efectua lucrări de inspecție, întreținere sau curățare!

Mentenanță
Schimbarea periilor de cărbune
Periile de cărbune pot fi înlocuite doar de un atelier de specialitate sau de o persoană calificată.

Schimbarea cablului de alimentare
În cazul în care cablul de alimentare al acestui produs este deteriorat,
acesta trebuie înlocuit de producător, de un atelier de specialitate sau de o persoană calificată similar pentru a evita pericolele.

Reparații
Nu există piese în acest produs care să poată fi reparate de utilizator.
Reparațiile pot fi efectuate numai de persoane calificate sau de un atelier de specialitate. Persoanele calificate sunt persoane cu pregătire tehnică și experiență adecvată, care cunosc cerințele pentru construcția și proiectarea articolului și care înțeleg reglementările de siguranță.

Malaxorul nu necesită întreținere.
Păstrați fantele de ventilație ale motorului libere de praf. Protejați filetul pentru blocarea tijei de agitare de deteriorare și contaminare.
Folosiți doar piese de schimb/accesorii de la producător respectiv de la ateliere specializate.

Depozitare
1. Opriți produsul și deconectați-l de la rețea.
2. Curățați produsul așa cum este descris mai sus.
3. Depozitați produsul și accesoriile sale într-un loc întunecat, uscat, fără îngheț și bine ventilat.
4. Depozitați întotdeauna produsul într-un loc inaccesibil copiilor. Temperatura optimă de păstrare este cuprinsă între 10°C și 30°C.
5. Vă recomandăm să păstrați produsul în ambalajul original pentru depozitare.

Transport
1. Opriți produsul și deconectați-l de la rețea.
2. Instalați dispozitive de protecție pentru transport, dacă sunt disponibile.
3. Apucați întotdeauna produsul de mânere.
4. Protejați produsul împotriva impactului și vibrațiilor puternice, care apar mai ales atunci când estet transportat în vehicule.

5. Asigurați produsul împotriva alunecării și răsturnării.
6. Transportați întotdeauna aparatul în ambalajul original.

Analizarea depanării

AVERTIZARE! Efectuați numai lucrările care sunt explicate în acest manual de operare! Toate celelalte lucrări de inspecție, întreținere și reparații trebuie efectuate de un atelier de specialitate autorizat sau de un specialist calificat similar !

Presupuse defecțiuni sau daune sunt adesea cauzate de cauze care pot fi remediate de utilizator. Prin urmare, verificați produsul înainte de a contacta un specialist folosind tabelul de mai jos. În cele mai multe cazuri, defecțiunile pot fi remediate rapid.

Eroare	Posibilă cauză a erorii	Rezolvarea problemelor
Mașina nu se mai poate porni.	Comutatorul este defect	Adresați-vă atelierului nostru de specialitate sau serviciului pentru clienți.
	Periile de carbon sunt uzate	Înlocuiți periile de carbon prin intermediul unui atelier de specialitate.
Mașina funcționează dar mediul nu este amestecat bine.	Tija de amestecare este defectă.	Tija se schimbă cu o tijă potrivită și funcțională.

Eliminare

Eliminați ambalajul

Eliminați materialele de ambalare în conformitate cu etichetarea lor în punctele de colectare publică sau în conformitate cu specificațiile specifice țării.

Instrucțiuni de eliminare a produselor electrice

Nu aruncați aparate electrice împreună cu deșeurile menajere. În conformitate cu Directiva Europeană 2012/19 / UE privind deșeurile de echipamente electrice și electronice și transpunerea în legislația națională, aparatele electrice folosite trebuie colectate separat și reciclate într-un mod ecologic.

Alternative de reciclare la cererea de retur:
Proprietarul dispozitivului electric este în mod alternativ obligat să participe la reciclarea corespunzătoare în cazul renunțării la proprietate asupra dispozitivului în loc de returnare. În acest scop, vechiul dispozitiv poate fi, de asemenea, lăsat într-un punct de preluare, care efectuează o eliminare în sensul Legii naționale privind substanțele închise și a gestionării deșeurilor. Nu sunt incluse accesorii, nu atașați componente electrice la aparate vechi.

Instrucțiuni suplimentare de eliminare
Returnați, astfel încât reutilizarea sau recuperarea sa ulterioară să nu fie afectată. Aparatele electrice vechi pot conține substanțe nocive. Dacă dispozitivul este manipulat incorect sau deteriorat, acesta poate provoca deteriorarea sănătății sau a contaminării apei și solului în timpul utilizării ulterioare a dispozitivului.

Date tehnice

Mixer de vopsea și de mortar	
Număr model:	1248739
Tensiune de intrare:	230 ~ (Curent Alternativ) / 50Hz
Consum de energie:	1400 W
Clasa de protecție:	II / ⧈
Protecție:	IP20
Viteză de mers în gol:	0 -760 min^{-1}
Suport Mixer:	M14
Greutate:	Aproximativ 3,5 kg

Informații despre zgomot / vibrații
Valorile de emisie de zgomot
Măsurat conform EN 60745-1 Zgomotul la locul de muncă poate depăși 85 dB(A), în acest caz trebuie luate măsurile de protecție pentru utilizator (purtați o protecție adecvată a auzului).

Nivelul presiunii sonore L_{pA}:	89,0 dB(A)
Nivel de putere sonoră L_{WA}:	100,0 dB(A)
Nesiguranță K:	3 dB(A)

Valorile de mai sus sunt valori ale emisiilor de zgomot și, prin urmare, nu trebuie să reprezinte în același timp valori sigure la locul de muncă. Corelația dintre nivelul emisiilor și nivelul imisiilor nu este suficient de certă pentru a da o indicație fiabilă dacă sunt necesare sau nu măsuri de precauție suplimentare.
Factorii care pot influența nivelul respectiv de imisie la locul de muncă includ specificarea zonei de lucru și a mediului, durata efectelor, alte surse de zgomot etc. Vă rugăm să țineți cont de posibilele abateri ale reglementărilor naționale pentru valorile fiabile ale locului de muncă. Cu toate acestea, informațiile de mai sus permit utilizatorului să facă o estimare mai bună a pericolului și a riscului.

Niveluri de vibrații

Valoare de vibrații a_h:	5,673 m/s²
Nesiguranță K:	1,5 m/s²

ATENȚIE!
Valorile de sus pentru vibrații (valoarea vibrației) a fost măsurată în conformitate cu o metodă de măsurare standardizată în DIN EN 60745-1 și poate fi utilizată pentru a compara o unealtă electrică cu alta. De asemenea, este potrivit pentru o evaluare preliminară a expunerii la vibrații.

AVERTIZARE!
Nivelul efectiv de emisie a vibrațiilor poate varia în funcție de tipul de aplicație, după cum este descris mai jos:
- Dacă dispozitivul este în stare bună sau a fost întreținut corect
- Cum se folosește aparatul și ce material a fost folosit.
- Utilizarea accesoriilor corecte și starea perfectă a acestora

- S-a fixat dispozitivul de către utilizator
- Dacă dispozitivul este utilizat conform destinației, așa cum este descris în aceste instrucțiuni
- Dacă este utilizat în mod necorespunzător, dispozitivul poate provoca boli legate de vibrații

! ATENȚIE!

Dacă dispozitivul nu este utilizat în mod corespunzător, dispozitivul poate provoca boli legate de vibrații.

- Încercați să evitați vibrațiile cât mai mult posibil
- Folosiți doar o tijă de agitare perfectă.
- Folosiți acest dispozitiv cu mănuși amortizate de vibrații
- Mențineți și întrețineți dispozitivul conform acestor instrucțiuni
- Evitați utilizarea dispozitivului la o temperatură sub 10 ° C
- Planificați-vă pașii de lucru astfel încât să nu folosiți dispozitive cu vibrații puternice pe mai multe

Zile, limitați timpul de lucru! Toate părțile ciclului de funcționare trebuie să fie luate în considerare (de exemplu, momentele în care unitatea electrică este oprită și cele în care este pornită, dar funcționează fără sarcină).

Declarația CE de conformitate

CE Informații și standarde pot fi găsite în declarația de conformitate CE anexată.

Obsah

Pred prvým použitím 63
Rozsah dodávky 63
Vysvetlenie symbolov 63
Účel použitia 64
Zvyškové nebezpečenstvo 65
Bezpečnosť 65
Návod na obsluhu 69
Pracovné pokyny 70
Čistenie a starostlivosť 70
Údržba, uloženie a preprava 71
Riešenie problémov 72
Odstránenie 73
Technické údaje 73
ES vyhlásenie o zhode 74

Pred prvým použitím

Pred používaním výrobku sa oboznámte so všetkými pokynmi na obsluhu a bezpečnostnými pokynmi. Používajte výrobok iba podľa opisu a uvedeného účelu použitia. Tento návod na obsluhu uschovajte pre neskoršie použitie. Ak odovzdáte výrobok tretej osobe, odovzdajte jej aj všetky podklady k výrobku.

DÔLEŽITÉ, NÁVOD USCHOVAJTE PRE NESKORŠIE POUŽITIE A DÔKLADNE SI HO PREČÍTAJTE!

Rozsah dodávky

- jednotka motora miešača farieb a malty (ďalej ako miešač)
- Ø 120 mm miešadlo (2-dielne)
- 2 montážne kľúče
- 1 súprava náhradných uhlíkových kefiek
- návod na obsluhu

Skontrolujte výrobok na úplnosť dielov, ako aj na prepravné poškodenie. Poškodený výrobok nepoužívajte! V prípade poškodenia sa obráťte na svoju predajňu Kaufland.

Vysvetlenie symbolov

V tomto návode na obsluhu, na výrobku a na obale sú použité nasledujúce označenia a symboly.

Dôležité! Pred prvým použitím si prečítajte návod na obsluhu!

Výstraha! Toto označenie označuje nebezpečenstvo so stredným stupňom, ktoré môže v prípade, že sa mu nepredíde, viest k smrti alebo ťažkým zraneniam.

Pozor! Toto označenie varuje pred možnými vecnými škodami.

Tento symbol označuje užitočné dodatočné informácie o používaní.

Výrobky označené týmto symbolom spĺňajú všetky platné spoločné predpisy Európskeho hospodárskeho priestoru.

Noste vhodný, priliehavý odev.

Noste ochranné okuliare.

	Noste respirátor.
	Noste ochranu sluchu.
	Noste vhodnú pevnú obuv.
	Noste ochranné rukavice.
	Pred montážou, prestavovaním, čistením a údržbou, ako aj uložením alebo prepravou výrobok vypnite, odpojte ho vytiahnutím zástrčky od napájania a nechajte vychladnúť.
	Výstraha! Nebezpečenstvo úrazu elektrickým prúdom! Poukazuje na existenciu elektrického napätia.
	Výrobok je určený iba na použitie v interiéri.
	Výrobok zodpovedá ochrannej triede II (dvojitá izolácia).
	Elektronická regulácia otáčok: 0-760/min.
	Upnutie miešadla: závit M14
	Tento symbol poukazuje na to, že toto náradie nesmie byť odstránené do domového odpadu. Držte sa pokynov k odstráneniu v tomto návode na obsluhu.

Účel použitia

Miešač je navrhnutý na súkromné používanie a je určený na nasledujúce hobby účely a domáce majstrovanie:

- na miešanie kvapalných materiálov, ako napr. farbu.
- na miešanie lepidla, malty a podobných materiálov.

Miešač sa smie používať iba v zhode s pokynmi a bezpečnostnými pokynmi uvedenými v tomto návode na obsluhu. Akékoľvek iné použitie je zakázané.

Miešač je navrhnutý na hobby účely a domáce majstrovanie a nie na komerčné, remeselné alebo priemyselné použitie: Takéto použitie by spôsobilo poškodenie výrobku a viedlo by k strate záruky. Za škody, straty alebo zranenia, ktoré boli spôsobené nesprávnym používaním miešača nepreberá výrobca ani predajca zodpovednosť. Príklady nesprávneho používania sú predovšetkým:

- Akékoľvek používanie mimo určeného účelu.
- Nedodržiavanie bezpečnostných pokynov, pokynov na montáž, používanie, čistenie a údržbu uvedených v tomto návode na obsluhu.
- Nedodržiavanie platných predpisov bezpečnosti práce a bezpečnostných predpisov týkajúcich sa používania tohto miešača.
- Používanie príslušenstva alebo náhradných dielov, ktoré nie sú vhodné pre tento miešač.

- Úpravy miešača.
- Komerčné alebo iné nadmerné používanie.

Každý, kto používa tento miešač alebo vykonáva jeho údržbu, musí byť oboznámený s týmito pokynmi a uvedomovať si možné nebezpečenstvá. Tento miešač smie používať iba odborník – v prípade pochybností sa obráťte so žiadosťou o pomoc na odborníka. Nedodržiavanie bezpečnostných pokynov a pokynov na montáž a obsluhu pri používaní tohto miešača je považované za použitie v rozpore s účelom použitia. Je potrebné dbať na platné predpisy bezpečnosti práce a bezpečnostné predpisy. Je potrebné dbať na všetky platné miestne a národné predpisy. Miešač sa nesmie upravovať. Akákoľvek nepovolená úprava zvyšuje nebezpečenstvo zranení alebo vecných škôd.

Zvyškové nebezpečenstvo

Aj napriek správnemu používaniu nie je možné úplne vylúčiť zrejmé zvyškové nebezpečenstvo. Podmienené typom miešača sa môže vyskytnúť nasledujúce zvyškové nebezpečenstvo:

- Poškodenie sluchu, ak sa nepoužíva vhodná ochrana sluchu.
- V prípade nenosenia vhodného respirátora poškodenie pľúc.
- V prípade používania miešača dlhšiu dobu, resp. nesprávneho používania a údržby môže dôjsť k poškodeniu zdravia, ktoré vyplýva z vibrácií ruka/rameno.

Bezpečnosť

Pred prvým použitím výrobku si dôkladne prečítajte nasledujúce bezpečnostné pokyny. Pre bezpečné používanie dbajte na všetky nasledujúce bezpečnostné pokyny.

Všeobecné bezpečnostné pokyny pre elektrické náradie

⚠ **VÝSTRAHA! Prečítajte si všetky bezpečnostné pokyny, pokyny, zobrazenia a technické údaje k tomuto elektrickému náradiu.** Nedodržiavanie nasledujúcich pokynov môže viest k úrazu elektrickým prúdom, požiaru a/alebo vážnym zraneniam.

Všetky bezpečnostné pokyny a návod uschovajte pre budúce použitie.

V bezpečnostných pokynoch používaný pojem „elektrické náradie" sa vzťahuje na elektrické náradie napájané zo siete (s prívodným káblom) alebo napájané z akumulátora (bez prívodného kábla).

1. **Bezpečnosť v pracovnom priestore**

a) **Udržiavajte pracovný priestor čistý a dobre osvetlený.** Neporiadok alebo neosvetlený pracovný priestor môže mať za následok úrazy.

b) **Nepracujte s elektrickým náradím vo výbušnom prostredí, v ktorom sa nachádzajú horľavé tekutiny, plyny alebo prach.** Elektrické náradie vydáva iskry, ktoré môžu zapáliť prach alebo výpary.

c) **Pri používaní elektrického náradia držte mimo dosahu deti a okolo stojace osoby.** Pri nepozornosti by ste mohli stratiť kontrolu nad elektrickým náradím.

2. **Elektrická bezpečnosť**

a) **Sieťová zástrčka elektrického náradia musí byť vhodná do sieťovej zásuvky. Zástrčka nesmie byť žiadnym spôsobom upravovaná. Pri uzemnenom elektrickom náradí nepoužívajte zástrčky s adaptérom.** Použitím neupravovaných zástrčiek a vhodných zásuviek predídete nebezpečenstvu úrazu elektrickým prúdom.

b) **Vyhýbajte sa telesnému kontaktu s uzemnenými plochami, ako sú napr. rúry, radiátory, sporáky alebo chladničky.** Pri kontakte s uzemnenými plochami hrozí zvýšené nebezpečenstvo úrazu elektrickým prúdom.

c) **Elektrické náradie nevystavujte dažďu alebo vlhkosti.** Po vniknutí vody do elektrického náradia hrozí zvýšené nebezpečenstvo úrazu elektrickým prúdom.

d) **Nepoužívajte kábel na iný účel; nenoste alebo nezavesujte náradie za prívodný kábel a nepoužívajte ho na vyťahovanie zástrčky zo zásuvky. Chráňte kábel pred teplom, olejom, ostrými hranami alebo pohyblivými časťami.** Poškodené alebo zamotané prívodné káble zvyšujú nebezpečenstvo úrazu elektrickým prúdom.

e) **Pri použití elektrického náradia v exteriéri používajte iba na to vhodný predlžovací kábel, ktorý je určený aj na použitie v exteriéri.** Použitím predlžovacieho kábla vhodného na použitie v exteriéri predídete nebezpečenstvu úrazu elektrickým prúdom.

f) **Ak sa nedá vyhnúť použitiu elektrického náradia vo vlhkom prostredí, používajte prúdový chránič.** Použitie prúdového chrániča znižuje nebezpečenstvo úrazu elektrickým prúdom.

3. **Bezpečnosť osôb**

a) **Buďte pozorný a dávajte pozor na to čo robíte a pri práci s elektrickým náradím postupujte rozvážne. Elektrické náradie nepoužívajte, ak ste unavený alebo pod vplyvom drog, alkoholu alebo liekov.** Aj malá chvíľka nepozornosti pri používaní elektrického náradia môže viesť k vážnym zraneniam.

b) **Noste osobné ochranné prostriedky a vždy ochranné okuliare.** Nosením osobných ochranných prostriedkov podľa spôsobu použitia elektrického náradia, ako je respirátor proti prachu, protišmyková obuv, prilba a ochrana sluchu, znížite nebezpečenstvo zranenia.

c) **Zabráňte neúmyselnému zapnutiu. Pred zapojením elektrického náradia do zásuvky a/alebo k akumulátoru, jeho uchopením alebo nosením sa uistite, že je vypnuté.** Pri nosení elektrického náradia pripojeného do siete ho nedržte prstom za vypínač alebo nepripájajte sieťovú zástrčku do zásuvky so zapnutým vypínačom, mohlo by to viesť k nehodám.

d) **Pred zapnutím elektrického náradia odstráňte kľúče a nástroje použité na nastavenie.** Ak zostanú v otáčajúcej sa časti elektrického náradia nástroje alebo kľúče, môže to viesť k zraneniam.

e) **Vyhýbajte sa nesprávnemu držaniu tela. Zabezpečte správny postoj a udržiavajte rovnováhu.** V neočakávaných situáciách tak lepšie zachováte kontrolu nad elektrickým náradím.

f) **Noste vhodný odev. Nenoste voľné oblečenie a šperky. Vlasy a oblečenie držte v dostatočnej vzdialenosti od pohyblivých častí.** Voľné oblečenie, šperky alebo dlhé vlasy by mohli byť zachytené pohyblivými časťami.

g) Ak je možné namontovať zariadenia na odsávanie a zachytávanie prachu, je ich potrebné pripojiť a správne používať. Používanie zariadenia na zachytávanie prachu môže znížiť nebezpečenstvo spojené s prachom.

h) **Neuspokojujte sa s falošným pocitom bezpečnosti a neignorujte bezpečnostné pravidlá pre elektrické náradie, aj keď ste po mnohonásobnom používaní už oboznámený s elektrickým náradím.** Neopatrné zaobchádzanie môže viesť aj v zlomku sekundy k ťažkým zraneniam.

4. **Používanie a zaobchádzanie s elektrickým náradím**

a) **Elektrické náradie nepreťažujte. Na zamýšľané použitie používajte správne elektrické náradie.** Správne náradie pracuje lepšie a bezpečnejšie v udávanej oblasti výkonu.

b) **Elektrické náradie nepoužívajte, ak je chybný vypínač.** Každé elektrické náradie, ktoré nie je možné ovládať vypínačom, je nebezpečné a musí byť opravené.

c) **Pred vykonaním nastavení, výmenou alebo odložením príslušenstva vytiahnite sieťovú zástrčku zo zásuvky a/alebo vyberte vyberateľný akumulátor.** Týmto bezpečnostným opatrením zabránite neúmyselnému zapnutiu elektrického náradia.

d) **Nepoužívané elektrické náradie uložte mimo dosahu detí.** Nedovoľte používať toto elektrické náradie osobám, ktoré nie sú oboznámené s používaním elektrického náradia alebo s týmito pokynmi. Elektrické náradie v rukách neskúsených osôb je nebezpečné.

e) **O elektrické náradie a nástroj sa adekvátne starajte. Skontrolujte, či pohyblivé časti fungujú bezchybne a nezasekávajú sa, či nie sú diely zlomené alebo tak poškodené, že by to mohlo ovplyvniť správne používanie elektrického náradia.** Pred používaním elektrického náradia nechajte poškodené diely opraviť. Veľa úrazov je spôsobených používaním nesprávne udržiavaného elektrického náradia.

f) **Udržiavajte rezné nástroje ostré a čisté.** Správne udržiavané rezné nástroje s ostrými reznými hranami sa tak ľahko nezaseknú a sú lepšie ovládateľné.

g) **Používajte elektrické náradie, príslušenstvo, nástroje a pod. v zmysle týchto pokynov.** Zohľadnite pri tom pracovné podmienky a vykonávanú činnosť. Používanie elektrického náradia na iný ako určený účel je nebezpečné.

h) **Držadlá a úchopné plochy udržiavajte suché, čisté a bez oleja a tuku.** Šmykľavé držadlá a úchopné plochy neumožňujú bezpečné ovládanie a kontrolu elektrického náradia v neočakávaných situáciách.

5. **Servis**

a) **Nechajte vaše elektrické náradie opraviť iba kvalifikovaným odborníkom a iba za použitia originálnych náhradných dielov.** Zabezpečíte tak bezpečnosť elektrického náradia.

Špeciálne bezpečnostné pokyny pre používanie miešača farieb a malty

a) Uložte náradie na bezpečnom mieste mimo dosahu detí. Dávajte pozor na deti, aby ste zabezpečili, že sa nemôžu hrať s náradím.

b) Používanie iného, ako v tomto návode odporúčaného príslušenstva alebo prídavných nástrojov môže viesť k zraneniam. Používajte iba originálne náhradné diely.

c) Tvorba hluku: Pri používaní motorom poháňaného náradia sa odporúča používanie ochrany sluchu.
d) Ochrana pred prachom: Pri prašných prácach používajte respirátor.
e) Ochrana zraku: Na ochranu očí pred prachom alebo striekaním noste ochranné okuliare.
f) Zásuvky v exteriéri musia byť vybavené prúdovým chráničom. Tak to požaduje predpis na inštaláciu elektrických zariadení.
g) Nepoužívajte náradie nikdy vo vlhkom prostredí.
h) Pred každým použitím náradia skontrolujte zástrčku a kábel na prípadné poškodenie.
i) Dbajte na to, aby bolo náradie pri zapájaní do elektrickej siete vypnuté.
j) Prívodný kábel veďte vždy dozadu za náradie. Nepracujte nikdy s prívodným káblom v polohe, v ktorej môže byť zachytený miešacou tyčkou.
k) Nepoužívajte náradie nikdy vo výbušnom prostredí a nepracujte s horľavými alebo výbušnými kvapalinami ako rozpúšťadlami, benzínom, terpentínom alebo kvapalinami s obsahom alkoholu. Dbajte na bezpečnostné pokyny a pokyny výrobcu opracovávaného materiálu (farba, lepidlo, malta, atď.)
l) Noste vhodný odev. Nenoste voľné oblečenie a šperky. Vlasy, oblečenie a rukavice majte v dostatočnej vzdialenosti od pohyblivých častí. Voľné oblečenie, šperky alebo dlhé vlasy by mohli byť zachytené pohyblivými časťami.
m) Dbajte zásadne tiež na bezpečnostné pokyny a pokyny výrobcu spracovávaného materiálu (farba, lepidlo, malta, atď.)
n) Pred začiatkom práce dbajte na to, aby stála zmiešavacia nádobka bezpečne na pevnom, stabilnom a rovnom povrchu. V prípade potreby prijmite vhodné opatrenia, aby ste zabránili prevráteniu a/alebo vytečeniu zmiešavacej nádobky.
o) Pred začiatkom práce skontrolujte riadne upevnenie miešacej tyčky. V prípade potreby dotiahnite spoj. Výrobok nikdy nepoužívajte, ak nie je bezpečne namontovaná miešacia tyčka. Používajte iba bezchybnú miešaciu tyčku.
p) Výrobok držte vždy pevne oboma rukami. Pri spustení náradia počítajte so silným krútiacim momentom. Dbajte na bezpečný postoj, zabráňte neobvyklému držaniu tela a udržiavajte stále rovnováhu. Zvoľte si také držanie tela, aby ste sa nezranili ani v neočakávaných situáciách (napr. náhle zastavenie náradia).
q) Výrobok spúšťajte a zastavujte len s miešacou tyčkou v zmiešavacej nádobke.
r) Ak je výrobok zapnutý, nesiahajte nikdy rukami alebo pomôckami do zmiešavacej nádobky. Otáčajúca sa miešacia tyčka môže spôsobiť zranenia.
s) Náradie nenechajte nikdy bežať bez dohľadu. Náradie vždy vypnite a opustite ho až vtedy, keď sa miešacia tyčka úplne zastavila.
t) Pred prácou na náradí vytiahnite zástrčku zo zásuvky.
u) Prívodný kábel: Ak je poškodený prívodný kábel tohto výrobku, musí ho vymeniť výrobca alebo jeho servis alebo iná kvalifikovaná osoba, aby sa predišlo nebezpečenstvu.
v) Poškodené ochranné zariadenia a časti musia byť odborne opravené alebo vymenené autorizovaným servisom, pokiaľ nie je v návode na obsluhu uvedené inak.

Dodatočné bezpečnostné pokyny

a. Výrobok pripájajte iba vtedy, ak sa sieťové napätie zásuvky zhoduje s údajmi na typovom štítku.
b. Výrobok pripájajte iba do dobre prístupnej zásuvky, aby ho bolo možné v prípade poruchy rýchlo odpojiť zo siete.
c. Nedotýkajte sa výrobku alebo elektrickej zástrčky nikdy vlhkými.
d. Položte prívodný kábel tak, aby sa o neho nikto nepotkol.
e. Prívodný kábel neohýnajte a neveďte ho cez ostré hrany.

VÝSTRAHA!

Tento výrobok vytvára počas prevádzky elektromagnetické pole! Toto pole môže za určitých okolností ovplyvňovať aktívne alebo pasívne lekárske implantáty! Aby ste znížili nebezpečenstvo vážnych alebo smrteľných zranení, odporúčame osobám s lekárskymi implantátmi, aby sa pred používaním výrobku obrátili na svojho lekára a výrobcu lekárskeho implantátu!

Správanie v núdzovom prípade

Na základe tohto návodu na obsluhu sa oboznámte s používaním tohto výrobku. Dobre si zapamätajte bezpečnostné pokyny a bezpodmienečne ich dodržiavajte. Pomôže to predchádzať možným rizikám a nebezpečenstvu.

a. **Pri používaní tohto výrobku dávajte vždy pozor, aby ste nebezpečenstvo včas spozorovali a dokázali mu čeliť.** Rýchlym konaním môžete predísť ťažkým zraneniam a škodám.
b. **Výrobok v prípade poruchy ihneď vypnite a odpojte od napájania.** Pred opätovným používaním ho nechajte skontrolovať a prípadne opraviť kvalifikovaným odborníkom.

Návod na obsluhu

Zoznam dielov (pozri obr. 1)

1. Držadlá
2. Regulácia otáčok
3. Pripojovací závit pre miešadlo
4. Miešadlo
5. Aretácia zapnutia
6. Vypínač

Pred prvým použitím

Kontrola miešača a rozsahu dodávky

- Miešač a príslušenstvo vyberte z obalu.
- Skontrolujte, či je dodávka úplná (pozri kapitola „Rozsah dodávky").
- Skontrolujte, či miešač alebo príslušenstvo nevykazujú poškodenie.
- V prípade poškodenia alebo chýbajúcich dielov miešač nepoužívajte. Obráťte sa na predajňu Kaufland alebo náš zákaznícky servis.

Montáž miešadla (pozri obr. 2)
Miešadlo sa skladá z dvoch častí.
- Zoskrutkujte spolu časti (A) a (B) miešadla (4) a následne naskrutkujte pomocou dodaného montážneho kľúča miešadlo na pripojovací závit (3) miešača.

Prvé použitie
Zapojenie do elektrickej siete
Miešač je navrhnutý na prevádzku s jednofázovým striedavým prúdom 230 V~ / 50 Hz a disponuje ochrannou izoláciou. Zástrčku pripojte do správne inštalovanej zásuvky, ktorá zodpovedá kapitole „Technické údaje". Ak sa nenachádza pracovný priestor v blízkosti zásuvky, môžete použiť predlžovací kábel. Prierez vodiča predlžovacieho kábla musí byť aspoň 1,5 mm^2.
Nechajte si prípadne poradiť kvalifikovaným odborníkom alebo v špecializovanom obchode. Predlžovací kábel by mal byť čo najkratší. Dbajte na to, aby sa o prívodný kábel nebolo možné potknúť.
Výmenu prívodného kábla alebo zástrčky smie vykonávať iba výrobca alebo podobne kvalifikovaná osoba. Dbajte na to, aby sa do blízkosti elektrických častí výrobku, ako aj na osoby nachádzajúce sa v pracovnom priestore nedostala voda.

Zapnutie a vypnutie (pozri obr. 3)
Zapnutie:
- Podržte stlačenú aretáciu zapnutia (5) a stlačte vypínač (6).

Vypnutie:
- Oba ovládače pusťte.

Elektronická regulácia otáčok (pozri obr. 4)
- Reguláciou otáčok (2) je možné nastaviť otáčky požiadavkám. Je to možné vykonať počas prevádzky miešača, pričom 1 zodpovedá najnižším a 6 najvyšším otáčkam.

Pracovné pokyny

UPOZORNENIE!
Dbajte na to, aby ste sa pri miešaní materiálu (farba, lepidlo, malta, atď.) nezranili, neznečistili alebo nepoškodili osoby alebo predmety.

Reguláciu otáčok je potrebné ideálne nastaviť tak, aby miešač dokázal bez veľkého odporu premiešať materiál. Tým sa na jednej strane zabezpečí riadne premiešanie materiálu a na druhej strane sa miešač nepreťaží, resp. neprehreje.

Po použití
1. Výrobok vypnite a nechajte miešadlo úplne zastaviť.
2. Vytiahnite zástrčku zo zásuvky.
3. Nechajte výrobok úplne vychladnúť.
4. Pomocou montážneho kľúča odoberte miešadlo.
5. Vyčistite výrobok.

Čistenie a starostlivosť

VAROVANIE! Nebezpečenstvo poranenia! Pred kontrolou, údržbou alebo čistením výrobok vypnite, odpojte ho od napájania a nechajte vychladnúť!

VÝSTRAHA! Miešadlo NIKDY neponárajte do vody.

UPOZORNENIE: Dbajte bezpodmienečne na pokyny na likvidáciu od výrobcu spracovávaného materiálu.

Miešač čistite vlhkou utierkou. Nepoužívajte v žiadnom prípade ostré a/alebo drsné čistiace prostriedky. Predovšetkým je potrebné dbať na to, aby boli vetracie otvory stále voľné, pretože inak môže dôjsť k prehriatiu motora. Všetky diely potom nechajte úplne oschnúť. Dbajte na to, aby sa do miešača nedostala voda.
Miešadlo po používaní alebo pred dlhšou pracovnou prestávkou vyberte z miešača a vyčistite vodou, aby materiál na miešadle nezaschol, pretože neskôr by sa nedal už odstrániť.

Údržba, uloženie a preprava

VÝSTRAHA! NEBEZPEČENSTVO PORANENIA! Pred kontrolou, údržbou alebo čistením výrobok vypnite, odpojte ho od elektrickej siete a nechajte ho vychladnúť!

Údržba

Výmena uhlíkových kefiek
Uhlíkové kefky smie vymieňať len odborný servis alebo kvalifikovaná osoba.

Výmena prívodného kábla
Ak je prívodný kábel tohto výrobku poškodený, musí byť vymenený výrobcom, servisom alebo inou podobne kvalifikovanou osobou, aby sa predišlo nebezpečenstvu.

Opravy
Vo vnútri výrobku sa nenachádzajú žiadne diely opraviteľné používateľom.
Opravy smú vykonávať iba odborníci alebo autorizovaný servis. Odborníci sú osoby s príslušným odborným vzdelaním a skúsenosťami, ktoré poznajú požiadavky na konštrukciu výrobku a rozumejú bezpečnostným predpisom.

Miešač je do značnej miery bezúdržbový.
Vetracie otvory motora udržiavajte bez prachu. Závit pre upnutie miešacej tyčky chráňte pred poškodeniami a znečistením.
Používajte len náhradné diely / príslušenstvo od výrobcu, resp. autorizovaného servisu.

Uloženie
1. Výrobok vypnite a odpojte od napájania.
2. Vyčistite výrobok podľa opisu vyššie.
3. Uložte výrobok a jeho príslušenstvo na tmavom, suchom, nezamŕzajúcom a dobre vetranom mieste.
4. Výrobok uložte vždy na mieste neprístupnom deťom. Optimálna teplota skladovania je medzi 10 a 30 °C.
5. Odporúčame výrobok uložiť v originálnom obale.

Preprava
1. Výrobok vypnite a odpojte od napájania.
2. Ak sú k dispozícii prepravné ochranné prostriedky, upevnite ich.
3. Výrobok prenášajte vždy pomocou držadiel.
4. Chráňte výrobok pred nárazmi a silnými vibráciami, ktoré vznikajú najmä pri preprave vo vozidlách.
5. Zabezpečte výrobok pred vyšmyknutím a prevrátením.
6. Výrobok prepravujte v ideálnom prípade vždy v originálnom balení.

Riešenie problémov

VAROVANIE! Vykonávajte iba také práce, ktoré sú uvedené v tomto návode na obsluhu! Každú ďalšiu kontrolu, údržbu alebo opravu musí vykonávať autorizovaný zákaznícky servis alebo podobne kvalifikovaný odborník!

Zdanlivé chyby, poruchy alebo poškodenia majú často príčinu, ktorú môže odstrániť sám používateľ. Skontrolujte preto výrobok pred kontaktovaním odborníka na základe nižšie uvedenej tabuľky. Vo väčšine prípadov je možné poruchu rýchlo odstrániť.

Problém	Možná príčina	Riešenie problémov
Výrobok nejde zapnúť.	Vypínač je chybný.	Obráťte sa na servis alebo náš zákaznícky servis.
	Uhlíkové kefky sú opotrebované.	Uhlíkové kefky nechajte vymeniť v servise.
Výrobok funguje, ale materiál nie je správne zmiešaný.	Miešacia tyčka je chybná.	Miešaciu tyčku vymeňte za vhodnú a funkčnú miešaciu tyčku.

Likvidácia

Likvidácia obalu

Obalový materiál zlikvidujte podľa jeho označenia na nato určených verejných zberných miestach resp. podľa platných predpisov.

Pokyny na likvidáciu elektrických výrobkov

Elektrické výrobky nevyhadzujte do domového odpadu. Podľa smernice 2012/19/EÚ o odpade z elektrických a elektronických zariadení a implementácie do národného práva musí byť elektrický výrobok separovaný a ekologicky odstránený.

Alternatíva recyklovania k požiadavke na vrátenie:
Vlastník elektrického výrobku je namiesto vrátenia povinný za účelom riadneho zhodnotenia výrobok odovzdať na recykláciu. Starý výrobok je možné odovzdať tiež na zbernom mieste, ktoré vykoná odstránenie v zmysle cirkulárnej ekonomiky a zákona o odpadoch. Netýka sa to príslušenstva starých výrobkov a dielov bez elektronických častí.

Ďalšie pokyny k likvidácii
Staré elektrické zariadenie odovzdajte tak, aby ste neohrozili jeho neskoršie opätovné použitie alebo zhodnotenie. Staré elektrické výrobky môžu obsahovať škodlivé látky. Pri nesprávnom zaobchádzaní alebo poškodení výrobku by tieto mohli pri neskoršom zhodnotení výrobku viesť k poškodeniu zdravia alebo znečisteniu vody a pôdy.

Technické údaje

Miešač farieb a malty:	
Číslo modelu:	1248739
Vstupné napätie:	230 V~ (striedavé napätie) / 50 Hz
Príkon:	1400 W
Ochranná trieda:	II / ⧈
Krytie:	IP20
Voľnobežné otáčky:	0-760/min.
Upnutie miešača:	M14
Hmotnosť:	cca 3,5 kg

Informácie o hluku a vibráciách:
Hodnoty emisie hluku
Namerané podľa EN 60745-1. Hluk v pracovnom priestore môže prekročiť 85 dB(A); v takom prípade sú potrebné ochranné opatrenia (noste vhodnú ochranu sluchu).

Hladina akustického tlaku L_{PA}:	89,0 dB(A)
Hladina akustického výkonu L_{WA}:	100,0 dB(A)
Nepresnosť K:	3 dB(A)

Vyššie uvedené hodnoty sú hodnoty emisie hluku a nepredstavujú preto nevyhnutne bezpečné hodnoty pre pracovný priestor. Súvislosť medzi emisnou a imisnou hladinou nie je dostatočne spoľahlivá na určenie prípadne potrebných dodatočných bezpečnostných opatrení.
K faktorom, ktoré môžu ovplyvniť príslušnú imisnú hladinu v pracovnom priestore, patria o.i. osobitosti pracovného priestoru, trvanie expozície, iné zdroje hluku a pod. Dbajte tiež na národné predpisy ohľadom prípustnej hodnoty hladiny hluku v pracovnom priestore. Vyššie uvedené informácie však poskytujú používateľovi možnosť lepšie odhadnúť existujúce nebezpečenstvá.

Hodnota vibrácie

Hodnota vibrácií a_h:	5,673 m/s²
Nepresnosť K:	1,5 m/s²

POZOR!
Vyššie uvedená hodnota emisie vibrácií (hodnota vibrácií) bola nameraná podľa normovanej skúšobnej metódy EN 60745-1 a je ju možné používať na porovnávanie jedného elektrického náradia s iným. Je ju možné tiež používať na predbežný odhad zaťaženia.

VAROVANIE!
Skutočná hodnota emisie vibrácií sa môže odlišovať od udávanej hodnoty, v závislosti od druhu a spôsobu používania:

- či sa nachádza výrobok v dobrom stave, resp. je vykonávaná riadna údržba,
- ako a na aký materiál sa výrobok používa,
- používanie správneho príslušenstva a jeho bezchybný stav,
- riadne držanie výrobku používateľom,
- či sa výrobok používa podľa účelu použitia uvedenom v tomto návode,

- pri nesprávnom používaní môže výrobok spôsobiť ochorenia podmienené vibráciami.

! POZOR!

V závislosti od druhu a spôsobu používania, resp. podmienok používania je potrebné za účelom ochrany používateľa dbať na nasledujúce bezpečnostné pokyny:

- snažte sa čo najviac vyhýbať vibráciám,
- používajte iba bezchybné príslušenstvo,
- pri používaní výrobku noste rukavice tlmiace vibrácie,
- vykonávajte starostlivosť a údržbu výrobku podľa tohto návodu,
- nepoužívajte výrobok pri teplotách pod 10 °C,
- Svoju prácu plánujte tak, aby ste nemuseli používať silno vibrujúce výrobky viac dní za sebou.

Ohraničte pracovný čas! Pritom je treba zohľadniť všetky doby prevádzky (napr. doby, počas ktorých je elektrické náradie vypnuté a doby, keď náradie síce beží, ale v skutočnosti je bez zaťaženia).

ES vyhlásenie o zhode

CE Údaje a normy nájdete v priloženom ES vyhlásení o zhode.

Съдържание

Преди първата употреба 75
Обхват на доставката 75
Разясняване на знаците 75
Използване по предназначение 76
Остатъчни рискове 77
Безопасност 77
Инструкция за употреба 82
Указания за работа 83
Почистване и грижи 84
Поддръжка, транспортиране и съхранение 84
Отстраняване на неизправности 85
Изхвърляне 86
Технически характеристики 86
ЕС-Декларация за съответствие 88

Преди първата употреба

Преди да използвате продукта за първи път, запознайте се с всички инструкции за употреба и указания за безопасност. Използвайте продукта само съгласно направеното описание и за посочените области на приложение. Запазете Инструкцията за употреба за справки в бъдеще. Когато предавате продукта на трети лица, заедно с него предайте и всички документи.

ВАЖНО, СЪХРАНЕТЕ ЗА СПРАВКИ В БЪДЕЩЕ: ПРОЧЕТЕТЕ ВНИМАТЕЛНО!

Обхват на доставката

- Миксер за бои и строителни материали (от тук нататък наричан бъркалка)
- Бъркалка Ø 120 mm (от 2 части)
- 2 ключа за монтаж
- 1 комплект резервни графитни четки
- Инструкция за употреба

Проконтролирайте дали всички части са налични и проверете продукта за повреди от транспортирането. Не пускайте да работи повреден продукт! В случай на повреда, обръщайте се към филиал на Кауфланд.

Разясняване на знаците

Следните сигнални думи и символи се използват в тази Инструкция за употреба, върху продукта или върху опаковката.

Важно! Прочетете Инструкцията за употреба преди да пуснете уреда да работи!

Предупреждение! Тази сигнална дума означава заплаха със средна степен на риска, която, ако не бъде избегната, може да доведе до смърт или да причини тежки наранявания.

Внимание! Тази сигнална дума предупреждава за възможни материални щети.

Този символ Ви предлага допълнителна полезна информация за използването на електроинструмента.

Продуктите, означени с този символ, изпълняват цялото Общностно законодателство на Европейското икономическо пространство.

Носете плътно прилепнало, подходящо облекло.

	Носете защитни очила.
	Носете противопрахова маска.
	Носете защитни средства за слуха.
	Носете подходящи здрави обувки.
	Носете защитни ръкавици.
	Изключете продукта, разединете го чрез издърпване на мрежовия щепсел от електрозахранването и изчакайте продукта да се охлади, преди да предприемете дейности по сглобяване, преоборудване, почистване и техническа поддръжка, преди да съхраните продукта или да го транспортирате.
	Предупреждение – опасност от токов удар! Указва за наличие на електрическо напрежение.
	Продуктът е подходящ за използване само във вътрешни помещения.
	Уредът отговаря на клас на защита II (двойна изолация).
	Електронно регулиране на оборотите: 0-760 min^{-1}
	Приспособление за закрепване на инструмента: Резбова връзка M14
	Този символ показва, че този продукт не трябва да се изхвърля при битовете отпадъци. Придържайте се към указанията за изхвърляне в тази Инструкция за употреба.

Използване по предназначение

Бъркалката е разработена за лично ползване и е предвидена за следните цели на приложение в областта на хоби-заниманията и „Направи си сам":

- За смесване на течни материали, примерно бои.
- За смесване на лепила, строителни разтвори и подобни материали.

Бъркалката трябва да се използва само в съответствие с указанията и инструкциите за безопасност в тази Инструкция за употреба. Всяка друга употреба извън посоченото, е забранена.

Бъркалката е конструирана само за областта на хоби-заниманията и „Направи си сам", а не за търговски, занаятчийски или индустриални приложения. Едно такова използване може да причини повреди на уреда и да доведе до отпадане на гаранцията. Нито производителят, нито търговецът поемат отговорност за щети, загуби или наранявания, които са резултат от неправилното използване на бъркалката. Примери за неправилно използване са най-вече:

- Приложение, което излиза извън използването по предназначене.

- Неспазване на указанията за безопасност, монтаж, начин на работа, почистване и техническа поддръжка в тази Инструкция за употреба.
- Неспазване на действащите предписания за опазване на здравето, безопасност и защита от злополуки, които се отнасят за използването на тази бъркалка.
- Използване на принадлежности и резервни части, които не са подходящи за тази бъркалка.
- Изменения на бъркалката.
- Професионално или друго прекомерно използване.

Лицето, което използва или поддържа бъркалката, трябва да е запознато с тези указания и да е наясно с възможните опасности. Тази бъркалка трябва да се използва само от компетентно лице – при съмнение потърсете съвет от експерт. Неспазването на указанията за безопасност, монтаж и начин на работа с тази бъркалка се счита за неправилно използване. Всички действащи регулации по опазване на здравето и безопасността трябва да се спазват. Бъркалката не трябва да се променя. Всяко предприето изменение увличава риска от нараняване или материални щети.

Остатъчни рискове

Дори когато продуктът се използва по предназначение, някои определени рискове не могат да се избегнат напълно. Поради конструкцията на бъркалката могат да настъпят следните опасности:

- Увреждане на слуха, когато не се носят подходящи средства за защита на слуха.
- Увреждане на белите дробове, когато не се носят подходящи противопрахови маски.
- Ако бъркалката се използва продължително време, респ. не се управлява и поддържа правилно, могат да настъпят здравословни проблеми, произтичащи от вибрациите в „ръката-рамото".

Безопасност

Внимателно прочетете следващите указания за безопасност, преди да използвате продукта за първи път. Относно безопасното използване, следвайте всички посочени по-долу указания за безопасност.

Общи указания за безопасност при електроуреди

ПРЕДУПРЕЖДНЕНИЕ: Прочетете всички указания за безопасност, инструкции, илюстрации и техническите данни, с които е окомплектован този електроинструмент.

Неспазването на следващите инструкции може да причини токов удар, пожар и/или тежки наранявания.

Съхранете всички указания за безопасност и инструкции за справки в бъдеще.

Понятието "Електроинструмент", използвано в Указанията за безопасност, се отнася за електроинструменти, захранвани от електрическата мрежа (с мрежов кабел), или за електроинструменти, захранвани от акумулаторна батерия (без мрежов кабел).

1. **Безопасност на работното място**

a) **Поддържайте Вашето работно място чисто и добре осветено**. Безпорядъкът или неосветените работни места могат до доведат до злополуки.

b) **Не работете с електроинструмента във взривоопасна среда, в която се намират запалими течности, газове или прахообразни материали.** Електроинструментите произвеждат искри, които могат да възпламенят прахообразните материали или парите.

c) **Дръжте настрани децата и другите хора докато използвате електроинструмента.** При отклоняване на вниманието, можете да загубите контрол над електроинструмента.

2. **Електрическа безопасност**

a) **Свързващият щепсел на електроинструмента трябва да съответства на контакта. Щепселът не трябва да се променя по никакъв начин. Не използвайте преходен щепсел заедно със заземени електроинструменти.** Непроменените щепсели и подходящите щепселни кутии намаляват риска от токов удар.

b) **Не допускайте контакт на тялото със заземени повърхности, примерно тръби, радиатори, печки и хладилници.** Рискът от токов удар се увеличава, когато Вашето тяло е заземено.

c) **Дръжте електроинструментите далече от дъжд и влага.** Проникването на вода в електроинструмента увелчава риска от токов удар.

d) **Не използвайте съединителния кабел неправилно, примерно, за да носите електроинтрумента, да го окачите или за да издърпате щепсела от щепселната кутия. Дръжте кабела далече от топлина, масла, остри ръбове или движещи се части на уреда.** Повредените или заплетените съединителни кабели увеличават риска от токов удар.

e) **Когато работите с електроинструмент на открито, използвайте само удължителни кабели, подходящи за работа на открито.** Използването на удължителен кабел, подходящ за работа на открито, намалява риска от токов удар.

f) **Когато не може да се избегне работа на електроиструмента във влажна среда, използвайте защитен прекъсвач на дефектнотокова защита.** Използването на защитен прекъсвач на дефектнотокова защита намалява риска от токов удар.

3. **Безопасност на хората**

a) **Бъдете внимателни, концентрирайте се върху това, което правите и подхождайте с разум към работата с електроинструмента. Не използвайте електроинструмента, ако сте уморени или сте под влияние на наркотици, алкохол или медикаменти.** Момент на невнимание докато използвате електроинструмента може да доведе до сериозни наранявания.

b) **Носете лични предпазни средства и винаги предпазни очила.** Носенето на лични предпазни средства, примерно противопрахова маска, нехлъзгащи се защитни обувки, защитна каска или средства за защита на слуха, в зависимост от вида и начина на използване на електроинструмента, намалява риска от наранявания.

c) **Не допускайте непреднамерено пускане на уреда да работи. Уверете се, че електроинструментът е изключен, преди да го включите към електрозахранването и/или към акумулатора, преди да го вземете или да го носите.** Ако докато носите електроинструмента държите пръста си върху превключвателя или свържете включения уред към електрическата мрежа, може да се стигне до нещастни случаи.

d) **Отстранете регулиращите инструменти или гаечните ключове, преди да включите електроинструмента.** Инструмент или ключ, който се намира във въртяща се част на електроинструмента, може да доведе до наранявания.

e) **Избягвайте ненормално положение на тялото. Погрижете се да стоите стабилно и поддържайте равновесие през цялото време.** По този начин можете по-добре да контролирате електроинструмента в неочаквани ситуации.

f) **Носете подходящо облекло. Не носете широко облекло или накити. Дръжте косата и облеклото си далече от движещи се части.** Свободното облекло, накитите или дългите коси могат да бъдат захванати от движещите се части.

g) **Ако могат да бъдат монтирани приспособления за изсмукване и улавяне на прахта, уверете се, че те са свързани и се използват правилно**. Използването на приспособление за изсмукване на прахта може да намали опасностите, дължащи се на прахта.

h) **Не се осланяйте на фалшива безопасност и не се поставяйте над правилата за безопасност за електроинструменти, дори когато след многократна употреба сте се запознали добре с електроинструмента.** Невнимателната работа може да доведе до тежки наранявания в рамките на части от секундата.

4. **Използване и начин на работа с електроинструмента**

a) **Не претоварвайте електроинструмента. За Вашата работа използвайте предвидения за целта електроинструмент.** С подходящия електроинструмент Вие работите по-добре и по-сигурно в зададения диапазон на мощността.

b) **Не използвайте електроинструмент, чийто превключвател е дефектен.** Електроинструмент, който повече не може да се включва или изключва, е опасен и трябва да се ремонтира.

c) **Издърпвайте щепсела от щепселната кутия и/или отстранете свалящия се акумулатор, преди да предприемете настройки на уреда, преди да смените принадлежности или преди да оставите принадлежностите настрани.** Тази предпазна мярка предотвратява непреднамереното стартиране на електроинструмента.

d) **Съхранявайте неизползваните електроинструменти извън досега на деца. Не оставяйте електроинструментът да се използва от лица, които не са запознати с него или които не са прочели тези указания.** Електроинструментите са опасни, когато се използват от неопитни лица.

e) **Отнасяйте се грижливо към електроинструментите и работните инструменти. Контролирайте дали движещите се части функционират безупречно и не засядат, дали има счупени или повредени части, така че функционирането на електроинструмента да е ограничено. Повредените части трябва да се поправят преди да използвате електроинструмента.** Много от нещастните случаи се дължат на лошо поддържани електроинструменти.

f) **Поддържайте режещите инструменти остри и чисти.** Грижливо поддържаните режещи инструменти с остри режещи ръбове засядат по-малко и могат по-лесно да се управляват.

g) **Използвайте електроинструмента, принадлежностите, работните инструменти и т.н. в съответствие с тези указания. При това се съобразявайте с условията за работа и дейността, която трябва да се извърши.** Използването на електроинструментите за приложения, различни от предвидените, може да доведе до опасни ситуации.

h) **Поддържайте дръжките и площите за хващане сухи, чисти и незамърсени с масла и смазки.** Хлъзгащите се дръжки и площи за хващане не дават възможност за сигурна работа и контрол над електроинструмента в неочаквани ситуации.

5. **Сервизно обслужване**

a) **Вашият електроинструмент трябва да се ремонтира само от квалифицирани специалисти и само с оригинални резервни части.** По този начин се гарантира, че безопасността на електроинструмента ще се запази.

Специални указаня за безопасност за използване на миксера за бои и строителни материали (бъркалка)

a) Съхранявайте машината на безопасно място, извън досега на деца. Децата трябва да бъдат надзиравани, за да е сигурно, че няма да си играят с машината.

b) Използването на принадлежности и допълнителни устройства, различни от препоръчаните в тази Инструкция за употреба, може да доведе до наранявания. Използвайте само оригинални резервни части.

c) Произвеждане на шум: При използване на машини, задвижвани от електродвигател, се препоръчва да се използват средства за защита от шума.

d) Защита от прах: При изпълнение на работи, при които се произвежда прах, носете прахозащитна маска.

e) Защита на очите: Носете защитни очила, за да защитите очите си от прах или пръски.

f) Щепселните кутии на открито трябва да са осигурени със защитен прекъсвач на дефектнотокова защита. Това се изисква от инструкциите за инсталиране на електрическо оборудване.

g) Никога не използвайте машината във влажна среда.

h) Преди всяко използване проверявайте машината, щепсела и кабела за евентуални повреди.

i) Уверете се, че машината е изключена, преди да я включите към електрическата мрежа.
j) Свързващият кабел трябва винаги да се държи настрани и зад машината. Никога не работете със свързващия кабел в позиция, в която той може да бъде захванат от разбъркващия прът.
k) Никога не пускайте машината да работи в среда с експлозивна атмосфера и не обработвайте запалими и експлозивни течности, като разтворители, бензин, терпентин или течности, съдържащи алкохол. Спазвайте указанията за безопасност и инструктциите на производителя на средата, която трябва да обработвате (бои, лепила, строителни разтвори и т.н.).
l) Носете подходящо облекло. Не носете широко облекло и накити. Дръжте косата, облеклото и ръкавиците си далече от подвижните части. Свободното облекло, накитите или дългите коси могат да бъдат захванати от подвижните части.
m) По принцип спазвайте и указанията за безопасност на производителя на средата, която трябва да се обработва (бои, лепила, строителни разтвори и т.н.)
n) Преди да започнете да работите, уверете се, че смесителният съд е поставен върху здрава, стабилна и равна и повърхност. Ако се налага, вземете подходящи предпазни мерки, за да се предотврати обръщането и/или разплискването на смесителния съд.
o) Преди да започнете да работите, проверете дали разбъркващият прът е стегнат здраво. Ако се налага, стегнете отново връзката. Никога не използвайте машината, ако разбъркващият прът не е монтиран сигурно. Използвайте само безупречни разбъркващи пръти.
p) Винаги дръжте електроинструмента здраво с двете си ръце. Съобразявайте се с големия въртящ момент при стартиране на машината. Погрижете са да стоите стабилно, не допускайте ненормално положение на тялото и през цялото време поддържайте равновесие. Изберете такова положение на тялото си, че и при неочаквани ситуации (примерно внезапно спиране на машината) да не се нараните.
q) Стартирайте и спирайте машината само с разбъркващ прът в смесителния съд.
r) Никога не посягайте с ръце или помощни средства в смесителния съд, когато машината е включена. Въртящият се разбъркващ прът може да причини наранявания.
s) Никога не оставяйте машината да работи без надзор. Винаги изключвайте машината и я оставяйте настрани, едва когато разбъркващият прът е спрял напълно.
t) Преди да предприемете каквито и да е дейности по машината, издърпайте мрежовия щепсел от щепселната кутия.
u) Свързващ кабел: Ако свързващият кабел на този уред е повреден, той трябва да бъде заменен от производителя или от негов сервиз за работа с клиенти или от подобен квалифициран специалист, за да се избегнат опасности.
v) Повредените защитни устройства и части трябва да се ремонтират или да бъдат сменени от легитимна специализирана работилница, при положение, че в Инструкцията за употреба не е казано нещо друго.

Допълнителни указания за безопасност

a. Включете продукта само ако мрежовото напрежение на щепселната кутия съвпада с данните върху табелката за типа.
b. Включете продукта само към лесно достъпна щепселна кутия, за да може при злополука лесно да го разедините от електрическата мрежа.
c. Никога не хващайте продукта или мрежовия щепсел с влажни ръце.
d. Полагайте мрежовия кабел така, че никой да не може да се спъне в него.
e. Не пречупвайте мрежовия кабел и не го поставяйте върху остри ръбове.

⚠ ПРЕДУПРЕЖДЕНИЕ!

По време на работа този продукт произвежда електромагнитно поле. При определени условия това поле може да се отрази на активни или пасивни медицински импланти! За да се намали опасността от сериозни или смъртоносни наранявания, препоръчваме хората с медицински импланти да се консултират със своя лекар или с производителя на медицинския имплант, преди да използват продукта!

Поведение при спешен случай

На базата на тази Инструкция за употреба се запознайте с начина на използване на този продукт. Запомнете Указанията за безопасност и непременно се придържайте към тях. Това помага да се избегнат рискове и опасности.

a. **Бъдете много внимателни когато използвате този продукт, за да можете своевременно да разпознаете опасностите и да ги избегнете.** Бързата намеса може да предотврати тежки наранявания и материални щети.
b. **Веднага изключете продукта, ако той не функционира правилно, и го разединете от електрозахранването.** Продуктът трябва да бъде проверен от квалифициран специалист и, ако е необходимо, да бъде ремонтиран преди отново да го използвате.

Инструкция за употреба

Описание на частите (вижте Фиг. 1)

1. Ръкохватки
2. Регулатор на оборотите
3. Резбова връзка за разбъркващия прът
4. Разбъркващ прът
5. Блокировка на включването
6. Превключвател за включване/изключване

Преди първата употреба

Проверка на бъркалката и обхвата на доставката

- Извадете бъркалката и принадлежностите от опаковката.
- Проверете дали доставката е пълна (вижте Раздел „Обхват на доставката“).
- Проконтролирайте, дали бъркалката или принадлежностите не показват наличие на повреди.
- При наличие на повреда или при липсващи части не използвайте бъркалката. Обърнете се към филиал на Кауфланд или наш сервиз за работа с клиенти.

Монтиране на разбъркващия прът (вижте Фиг. 2)
Разбъркващият прът се състои от две части.
- Завийте заедно частите (A) и (B) на разбъркващия прът (4) и накрая, с помощта на включения в доставката ключ за монтаж, завийте разбъркващия прът към резбовата връзка (3) на бъркалката.

Начин на работа с уреда
Свързване към мрежата
Бъркалката е разработена за работа с еднофазен променлив ток 230 V~ / 50Hz и е защитно изолирана. Включете мрежовия щепсел в правилно инсталирана щепселна кутия, която отговаря на „Техническите характеристики". Ако зоната, в която се работи, не се намира близко до щепселна кутия, можете да използвате удължителен кабел. При това напречното сечение на удължителния кабел трябва да е най-малкото 1,5 mm^2.
Ако се налага, направете консултация с квалифициран специалист или в специализираната търговска мрежа. Удължителният кабел трябва да е възможно най-къс. Внимавайте удължителният кабел да не стане причина за спъване в него.
Смяната на свързващия кабел или щепсела трябва да се направи от производителя или от подобен квалифициран специалист.
Внимавайте, вода не трябва да попада в близост до електрически части на продукта, както и до хора, които се намират в работната зона.

Включване и изключване (вижте Фиг. 3)
Включване:
- Дръжте натисната блокировката за включването (5) и задействайте превключвателя за включване/изключване (6).

Изключване:
- Освободете двата превключвателя.

Електронно регулиране на оборотите (вижте Фиг. 4)
- С помощта на регулатора на оборотите (2), оборотите могат да се напасват към изискванията. Това може да се направи докато бъркалката работи, при което 1 отговаря на най-ниските обороти, а 6 – на най-високите.

Указания за работа

ВНИМАНИЕ!
При разбъркването на течната среда (бои, лепила, строителни разтвори и т.н.) внимавайте да не нараните, изцапате или увредите хора или предмети в директното обкръжение.

В оптималния случай, оборотите трябва да се регулират така, че бъркалката да може да смеси течната среда без голямо съпротивление. От една страна, по този начин се гарантира, че средата може да се смеси правилно, а от друга страна - бъркалката няма да се претовари, респ. да прегрее.

След употреба
1. Изключете продукта и изчакайте разбъркващият прът да спре напълно.
2. Издърпайте мрежовия щепсел от щепселната кутия.
3. Изчакайте продуктът да се охлади напълно.
4. Свалете разбъркващия прът с помощта на ключа за монтаж.
5. Почистете продукта.

Почистване и грижи

ПРЕДУПРЕЖДЕНИЕ! Опасност от нараняване! Изключете продукта, разединете го от мрежата и оставете продукта да се охлади, преди да предприемете дейности по инспектиране, техническа поддръжка или почистване!

ПРЕДУПРЕЖДЕНИЕ! НИКОГА не потапяйте бъркалката във вода.

УКАЗАНИЕ: Непременно спазвайте указанията за изхвърляне на производителя на средата, която се преработва.

Почистете бъркалката с влажна кърпа. В никакъв случай не използвайте остри и/или разяждащи почистващи препарати или разтворители. Особено трябва да се внимава да не се запушат входящите и изходящите отвори за въздуха, тъй като в противен случай може да се стигне до прегряване на двигателя. След това оставете всички части да изсъхнат напълно. Внимавайте в бъркалката да не попадне вода.
След употреба или преди по-дълги работни паузи, разбъркващият прът трябва да се свали от бъркалката и да се почисти с вода, за да не може средата да изсъхне върху разбъркващия прът и по-късно повече да не може да се отстрани.

Поддръжка, съхранение и транспортиране

ПРЕДУПРЕЖДЕНИЕ! Опасност от нараняване! Изключете продукта, разединете го от мрежата и оставете продукта да се охлади, преди да предприемете дейности по инспектиране, техническа поддръжка или почистване!

Поддръжка

Смяна на графитните четки

Графитните четки трябва да се сменят само от специализирана работилница или от квалифициран специалист.

Смяна на захранващия кабел

Ако захранващият кабел на този продукт е повреден, той трябва да бъде заменен от производителя, специализирана работилница или подобен квалифициран специалист, за да се избегнат опасности.

Ремонти

Във вътрешността на продукта не се намират части, които могат да бъдат ремонтирани от потребителя. Ремонтите трябва да се извършват само от експерти или специализирана работилница. Експертите са хора със съответното професионално образование и опит, които познават изискванията към конструкцията и оформлението на бъркалката и разбират правилата за безопасност.

До голяма степен бъркалката не се нуждае от техническа поддръжка.
Поддържайте вентилационните шлици на двигателя свободни от прах. Защитете резбата за закрепване на разбъркващия прът от повреди и замърсявания.
Използвайте само резервни части / принадлежности на производителя, респ. упълномощени специализирани работилници.

Съхранение

1. Изключете продукта и го разединете от мрежата.
2. Почистете продукта както е описано по-горе.
3. Съхранете продукта и неговите принадлежности на тъмно, сухо, незамръзващо и добре проветриво място.

4. Винаги съхранявайте продукта на недостъпно за децата място. Оптималната температура на съхранение е между 10°C и 30°C.
5. Препоръчваме за съхранението продуктът да се прибере в оригиналното му опаковка.

Транспортиране

1. Изключете продукта и го разединете от мрежата.
2. Ако са налични, поставете средства за защита при траспортирането.
3. Винаги носете продукта за ръкохватките.
4. Защитете продукта срещу удари и силни вибрации, каквито има най-често при транспортиране в превозни средства.
5. Осигурете продукта срещу хлъзгане и преобръщане.
6. В идеалния случай, винаги транспортирайте продукта в оригиналната опаковка.

Отстраняване на неизправности

⚠ **ПРЕДУПРЕЖДЕНИЕ!** Изпълнявайте само такива работи, каквито са разяснени в тази Инструкция за употреба! Всички други дейности по инспектиране, поддръжка и ремонт трябва да се извършат от оторизирана специализирана работилница или от подобен квалифициран специалист!

Предполагаемо неправилно функциониране, нарушение или повреда често се дължи на причини, които могат да бъдат отстранени от самия потребител. Поради това, преди да се свържете със специалист, най-напред проверете продукта, като използвате представената по-долу таблица. В повечето случаи, по този начин, неизправностите могат да бъдат отстарени бързо.

Неизправност	Възможна причина за неизправността	Решение на проблема
Машината повече не може да се включва.	Дефектен превключвател.	Обърнете се към специализирана работилница или наш сервиз за работа с клиенти.
	Графитните четки са износени	Оставете графитните четки да бъдат сменени от специализирана работилница
Машината функционира, но течната среда не е смесена добре.	Дефектен разбъркващ прът.	Заменете разбъркващия прът с подходящ, правилно функциониращ разбъркващ прът

Изхвърляне

Изхвърляне на опаковката

Предайте опаковъчните материали в съответствие с тяхната маркировка в обществените пунктове за събиране на отпадъци, респ. съгласно специфичните за страната предписания.

Указания за изхвърляне на електрически изделия

Не изхвърляйте електроуредите при битовите отпадъци. Съгласно Европейската директива 2012/19/EU за стари електрически или електронни уреди и транспонираното й в националното законодателство, използваните стари електроуреди трябва да се събират разделно и да се предават за екологосъобразно повторно използване (рециклиране).

Рециклирането - алтернатива на изискването за връщане:

Като алтернатива на връщането, собственикът на електроуреда е задължен да съдейства за правилната му преработка при доброволен отказ от право на собственост. За целта старите уреди могат да бъдат предадени и на някой събирателен пункт, който ги ликвидира в смисъла на националната „кръговата икономика" и Закона за управление на отпадъците. Това не се отнася за добавените към старите уреди комплектуващи части и помощни средства, които не съдържат електрически съставни части.

Други указания за изхвърлянето

Върнете електроуредите в такъв вид, че да не бъде засегнато тяхното по-натъшно повторно използване или рециклиране. Електроуредите могат да съдържат вредни вещества. При неправилна работа или повреда на уреда, при по-нататъшното рециклиране на уреда, тези вредни вещества могат да доведат до увреждане на здравето и замърсяване на водите и почвата.

Технически характеристики

Миксер за бои и строителни материали (бъркалка):	
Модел, номер:	1248739
Захранващо напрежение:	230V~ (променлив ток) / 50Hz
Инсталирана мощност:	1400 W
Клас на защита:	II / ⧈
Вид на защита:	IP20
Обороти на празен ход:	0-760 min-1
Приспособление за закрепване на бъркалката (резбова връзка):	M14
Тегло:	около 3,5 kg

Информация за шума/вибрациите
Стойности на шумовата емисия
Измерване съгласно EN 60745-1. Шумът на работното място може да превиши 85 dB(A), в този случай са необходими мерки за защита на потребителя (носене на подходящи средства за защита на слуха).

Ниво на звуковото налягане L_{PA}:	89,0 dB(A)
Ниво на звуковата мощност L_{WA}:	100,0 dB(A)
Несигурност K:	3 dB(A)

Посочетните по-горе стойности са стойности на шумовата емисия и поради това не представляват непременно безопасни стойности за работното място. Взаимовръзката между емисионното и имисионното ниво не може със сигурност да доведе до заключение, дали са необходими допълнителни предпазни мерки или не.
Към факторите, които могат да повлияят на наличното имисионно ниво на работното място, спадат спецификация на работното пространство, продължителност на въздействието, други източници на шум и т.н. При допустимите стойности за работното място, трябва да се вземат предвид и възможните отклонения в националните регулации. Все пак, посочената по-горе информация дава възможност на потребителя да направи по-добра оценка на заплахата и риска.

Стойност на вибрациите

Стойност на вибрацията a_h:	5,673 m/s²
Несигурност K:	1,5 m/s²

ВНИМАНИЕ!

Посочената по-горе емисионна стойност на вибрациите (стойност на вибрациите) е измерена в съответствие с нормиран в DIN EN 60745-1 метод на изпитание и може да се използва за сравняване на един електроинструмент с друг. Тази стойност е подходяща за текущо оценяване на вибрационното натоварване.

ПРЕДУПРЕЖДЕНИЕ!

Действителната емисионна стойност на вибрациите, както е описано по-долу, може да се отклонява в зависимост от това как се използва уреда:

- Дали уредът се намира в добро състояние, респ. дали се поддържа според предписанията
- Как и за кои материали се използва уреда
- Дали се използват правилните принадлежности и дали тяхното състояние е безупречно
- Дали потребителят държи стабилно уреда
- Дали уредът се използва по предписание, както е описано в тази Инструкция
- При неправилно използване, уредът може да предизвика заболявания, причинени от вибрациите.

ВНИМАНИЕ!

В зависимост от приложението, респ. условията на използване, потребителят трябва да спазва следните мерки за безопасност:

- Опитвайте се да избягвате вибрациите
- Използвайте само безупречни принадлежности
- Използвайте антивибрационни ръкавици, когато използвате този уред
- Полагайте грижи и поддържайте уреда в съответствие с тази Инструкция
- Избягвайте да използвате уреда при температура под 10°C
- Планирайте Вашата работа така, че да не използвате силно вибриращи уреди последователно няколко дни.

Ограничавайте работното време! При това трябва да се вземат предвид всички части на работния цикъл (примерно времената, през които електроинструментът е изключен, и тези, когато инструментът е включен, но работи без натоварване).

ЕС-Декларация за съответствие

Данни и стандарти ще намерите в приложената ЕС-Декларация за съответствие.